makita

GB	Cordless Hedge Trimmer	Instruction manual
ID	Pemangkas Tanaman Pagar Nirkabel	Petunjuk penggunaan
VI	Máy Tỉa Hàng Rào Cầm Tay Hoạt Động Bằng Pin	Tài liệu hướng dẫn
TH	เครื่องตัดแต่งพุ่มไม้ไร้สาย	คู่มือการใช้งาน

DUH481
DUH483
DUH521
DUH523

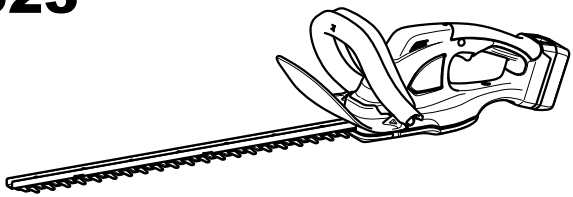

012444

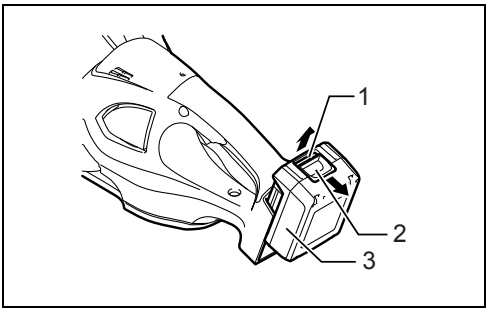

1 012445

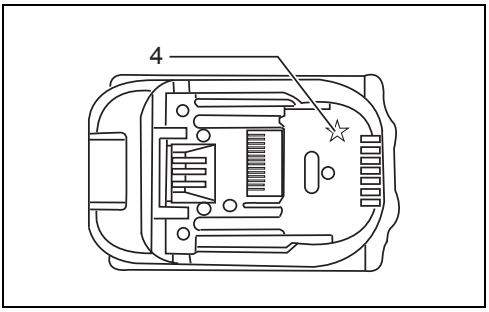

2 012128

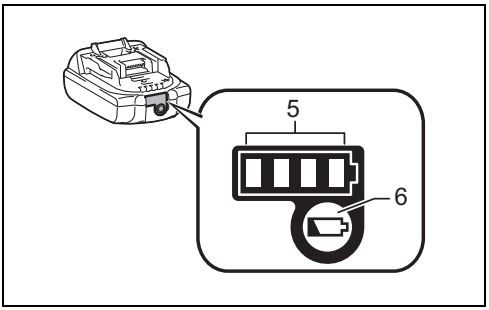

3 015659

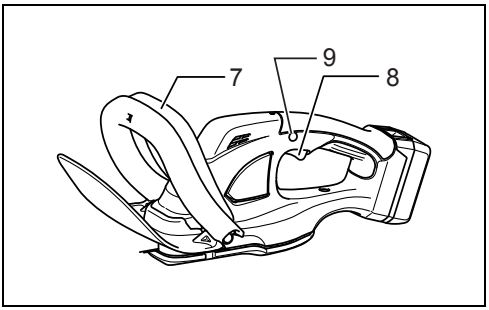

4 012491

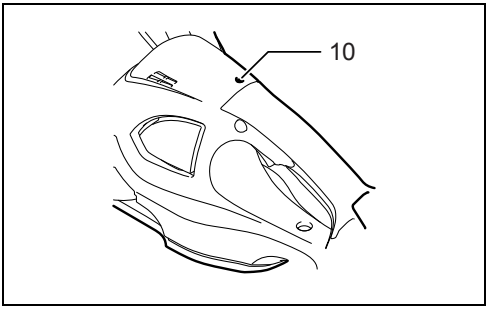

5 012480

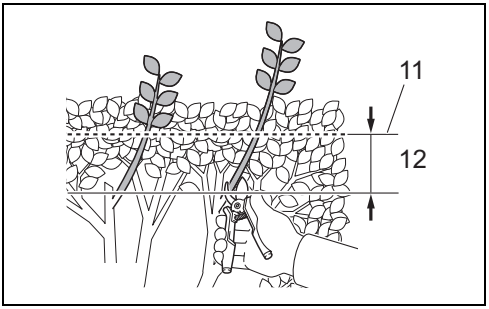

6 1020201

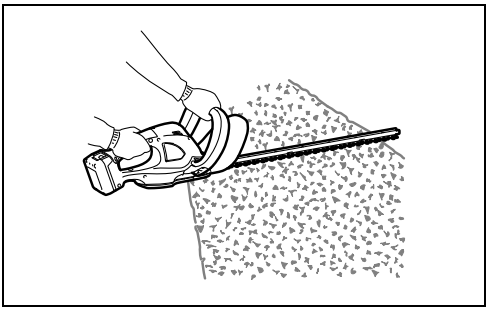

7 012484

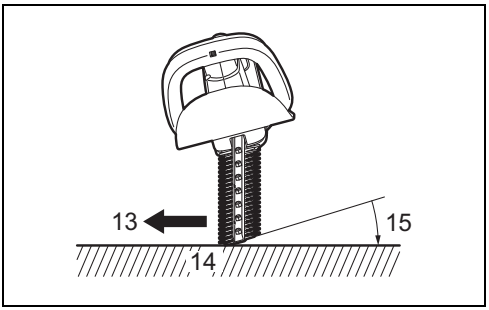

8 012485

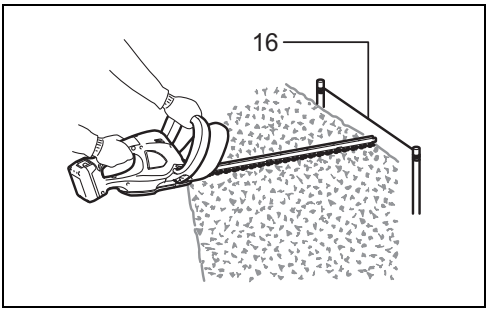

9 012486

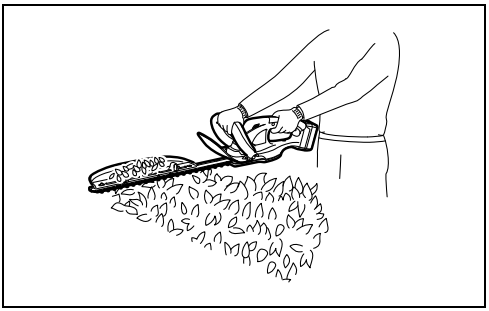

10 012487

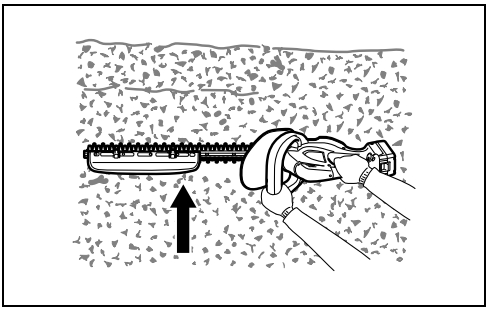

11 012488

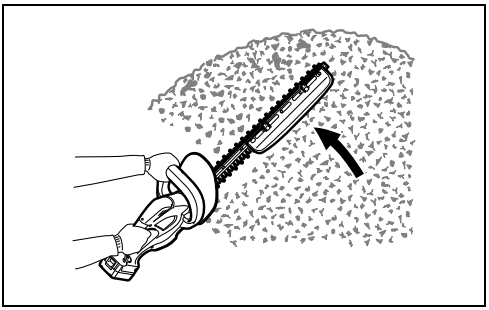

12 012489

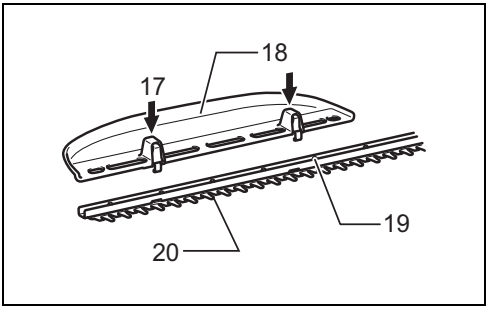

13 012493

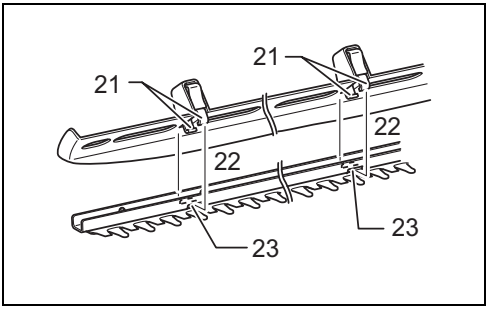

14 012494

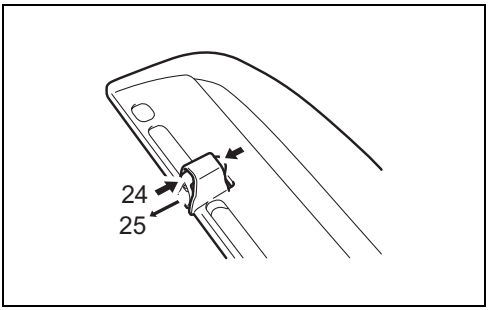

15 009293

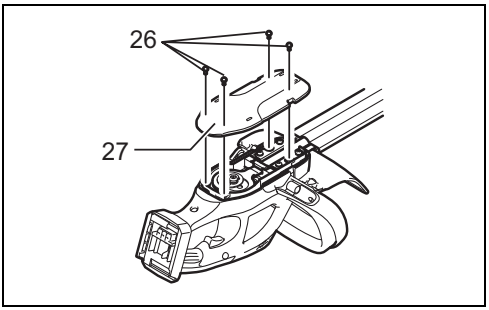

16 012447

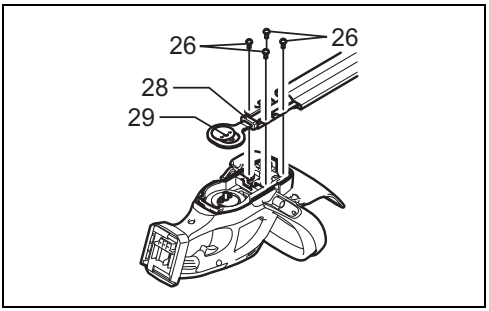

17 012451

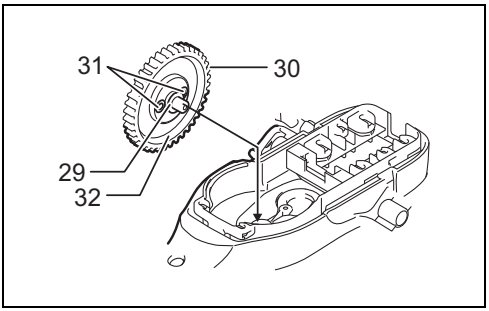

18 012481

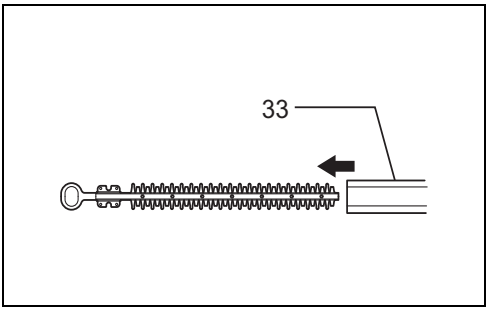

19 012450

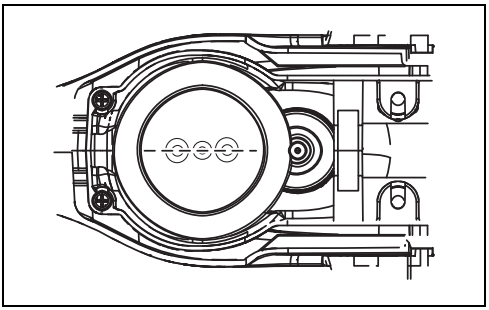

20 012490

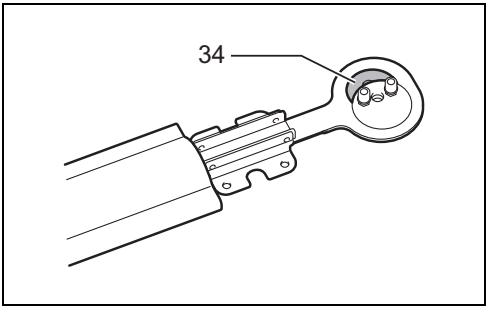

21 012454

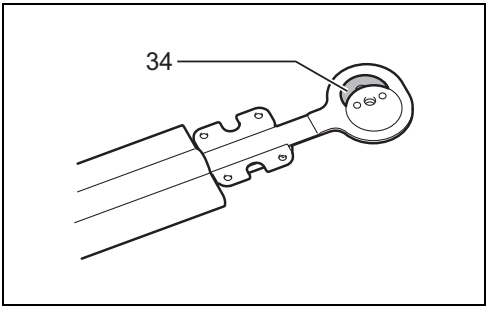

22 012455

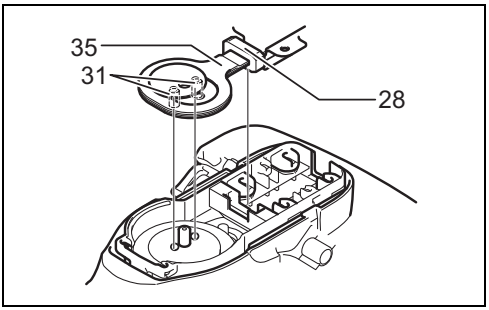

23 012482

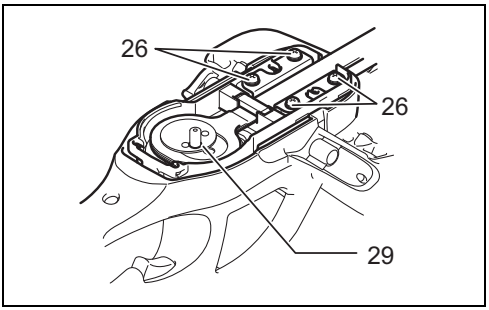

24 012452

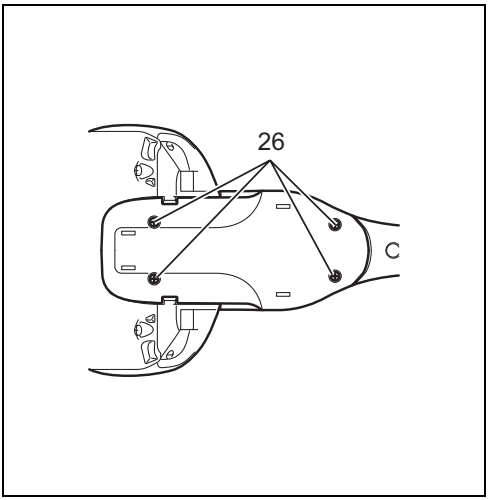

25 012446

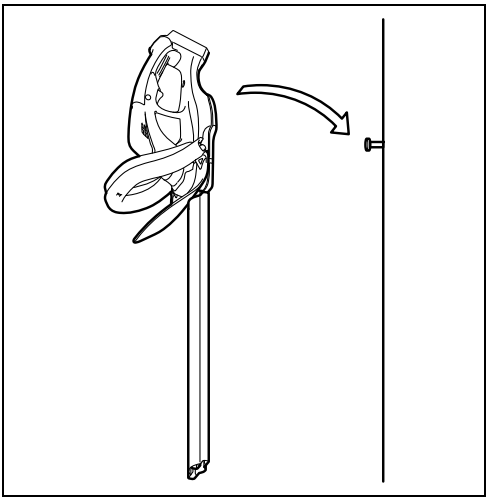

26 012453

ENGLISH (Original instructions)

Explanation of general view

1. Red indicator
2. Button
3. Battery cartridge
4. Star marking
5. Indicator lamps
6. Check button
7. Switch trigger A
8. Switch trigger B
9. Lock-off button
10. Indication lamp
11. Cutting height
12. 10 cm
13. Trimming direction
14. Hedge surface to be trimmed
15. Tilt the blades
16. String
17. Press
18. Chip receiver
19. Nut
20. Shear blade
21. Hooks
22. Fit the hooks into groove
23. Grooves
24. Press the levers on both sides
25. Unlock the hooks
26. Screws
27. Under cover
28. Sponge
29. Washer
30. Gear
31. Sleeves
32. Groove
33. Blade cover
34. Grease
35. Blade

SPECIFICATIONS

Model	DUH481	DUH483	DUH521	DUH523
Blade length	480 mm		520 mm	
Strokes per minute (min^{-1})	1,350			
Rated voltage	D.C.14.4 V	D.C.18 V	D.C.14.4 V	D.C.18 V
Overall length (Depending on the battery)	869 - 881 mm	873 - 888 mm	919 - 931 mm	923 - 938 mm
Net weight	3.0 - 3.2 kg	3.0 - 3.3 kg	3.0 - 3.2 kg	3.0 - 3.4 kg

- Due to our continuing program of research and development, the specifications herein are subject to change without notice.
- Specifications may differ from country to country.
- The weight may differ depending on the attachment(s), including the battery cartridge. The lightest and heaviest combination, according to EPTA-Procedure 01/2014, are shown in the table.

Applicable battery cartridge and charger

Battery cartridge	D.C.14.4 V Model	BL1415N/BL1430/BL1430B/BL1440/BL1450/BL1460B
	D.C.18 V Model	BL1815N/BL1820/BL1820B/BL1830/BL1830B/BL1840/BL1840B/ BL1850/BL1850B/BL1860B
Charger		DC18RC/DC18RD/DC18RE/DC18SD/DC18SE/DC18SF/DC18SH

- Some of the battery cartridges and chargers listed above may not be available depending on your region of residence.

⚠ **WARNING:**

- **Only use the battery cartridges and chargers listed above.** Use of any other battery cartridges and chargers may cause injury and/or fire.

Symbol END013-5

The following show the symbols used for the equipment. Be sure that you understand their meaning before use.

..... Read instruction manual.

..... Do not expose to moisture.

Intended use ENE014-1

The tool is intended for trimming hedges.

General Power Tool Safety Warnings

GEA006-2

⚠ **WARNING Read all safety warnings and all instructions.** Failure to follow the warnings and instructions may result in electric shock, fire and/or serious injury.

Save all warnings and instructions for future reference.

The term “power tool” in the warnings refers to your mains-operated (corded) power tool or battery-operated (cordless) power tool.

Work area safety

1. **Keep work area clean and well lit.** Cluttered or dark areas invite accidents.
2. **Do not operate power tools in explosive atmospheres, such as in the presence of flammable liquids, gases or dust.** Power tools create sparks which may ignite the dust or fumes.
3. **Keep children and bystanders away while operating a power tool.** Distractions can cause you to lose control.

Electrical safety

4. **Power tool plugs must match the outlet. Never modify the plug in any way. Do not use any adapter plugs with earthed (grounded) power tools.** Unmodified plugs and matching outlets will reduce risk of electric shock.
5. **Avoid body contact with earthed or grounded surfaces such as pipes, radiators, ranges and refrigerators.** There is an increased risk of electric shock if your body is earthed or grounded.
6. **Do not expose power tools to rain or wet conditions.** Water entering a power tool will increase the risk of electric shock.
7. **Do not abuse the cord. Never use the cord for carrying, pulling or unplugging the power tool. Keep cord away from heat, oil, sharp edges or moving parts.** Damaged or entangled cords increase the risk of electric shock.
8. **When operating a power tool outdoors, use an extension cord suitable for outdoor use.** Use of a cord suitable for outdoor use reduces the risk of electric shock.
9. **If operating a power tool in a damp location is unavoidable, use a ground fault circuit interrupter (GFCI) protected supply.** Use of an GFCI reduces the risk of electric shock.

Personal safety

10. **Stay alert, watch what you are doing and use common sense when operating a power tool. Do not use a power tool while you are tired or under the influence of drugs, alcohol or medication.** A moment of inattention while operating power tools may result in serious personal injury.
11. **Use personal protective equipment. Always wear eye protection.** Protective equipment such as dust mask, non-skid safety shoes, hard hat, or hearing protection used for appropriate conditions will reduce personal injuries.
12. **Prevent unintentional starting. Ensure the switch is in the off-position before connecting to power source and/or battery pack, picking up or carrying the tool.** Carrying power tools with your finger on the switch or energising power tools that have the switch on invites accidents.
13. **Remove any adjusting key or wrench before turning the power tool on.** A wrench or a key left attached to a rotating part of the power tool may result in personal injury.
14. **Do not overreach. Keep proper footing and balance at all times.** This enables better control of the power tool in unexpected situations.
15. **Dress properly. Do not wear loose clothing or jewellery. Keep your hair, clothing, and gloves away from moving parts.** Loose clothes, jewellery or long hair can be caught in moving parts.
16. **If devices are provided for the connection of dust extraction and collection facilities, ensure these are connected and properly used.** Use of dust collection can reduce dust-related hazards.

Power tool use and care

17. **Do not force the power tool. Use the correct power tool for your application.** The correct power tool will do the job better and safer at the rate for which it was designed.
18. **Do not use the power tool if the switch does not turn it on and off.** Any power tool that cannot be controlled with the switch is dangerous and must be repaired.
19. **Disconnect the plug from the power source and/or the battery pack from the power tool before making any adjustments, changing accessories, or storing power tools.** Such preventive safety measures reduce the risk of starting the power tool accidentally.
20. **Store idle power tools out of the reach of children and do not allow persons unfamiliar with the power tool or these instructions to operate the power tool.** Power tools are dangerous in the hands of untrained users.
21. **Maintain power tools. Check for misalignment or binding of moving parts, breakage of parts and any other condition that may affect the power tool's operation. If damaged, have the power tool repaired before use.** Many accidents are caused by poorly maintained power tools.
22. **Keep cutting tools sharp and clean.** Properly maintained cutting tools with sharp cutting edges are less likely to bind and are easier to control.
23. **Use the power tool, accessories and tool bits etc. in accordance with these instructions, taking into account the working conditions and the work to be performed.** Use of the power tool for operations different from those intended could result in a hazardous situation.

Battery tool use and care

24. **Recharge only with the charger specified by the manufacturer.** A charger that is suitable for one type of battery pack may create a risk of fire when used with another battery pack.
25. **Use power tools only with specifically designated battery packs.** Use of any other battery packs may create a risk of injury and fire.
26. **When battery pack is not in use, keep it away from other metal objects, like paper clips, coins, keys, nails, screws or other small metal objects, that can make a connection from one terminal to another.** Shorting the battery terminals together may cause burns or a fire.

27. **Under abusive conditions, liquid may be ejected from the battery; avoid contact. If contact accidentally occurs, flush with water. If liquid contacts eyes, additionally seek medical help.** Liquid ejected from the battery may cause irritation or burns.

Service

28. **Have your power tool serviced by a qualified repair person using only identical replacement parts.** This will ensure that the safety of the power tool is maintained.
29. **Follow instruction for lubricating and changing accessories.**
30. **Keep handles dry, clean and free from oil and grease.**

Cordless Hedge Trimmer Safety Warnings

GEB062-9

1. **Keep all parts of the body away from the cutter blade. Do not remove cut material or hold material to be cut when blades are moving. Make sure the switch is off when clearing jammed material.** A moment of inattention while operating the hedge trimmer may result in serious personal injury.
2. **Carry the hedge trimmer by the handle with the cutter blade stopped. When transporting or storing the hedge trimmer always fit the cutting device cover.** Proper handling of the hedge trimmer will reduce possible personal injury from the cutter blades.
3. **Hold the power tool by insulated gripping surfaces only, because the cutter blade may contact hidden wiring.** Cutter blades contacting a "live" wire may make exposed metal parts of the power tool "live" and could give the operator an electric shock.
4. **DANGER - Keep hands away from blade.** Contact with blade will result in serious personal injury.
5. **Do not use the hedge trimmer in the rain or in wet or very damp conditions.** The electric motor is not waterproof.
6. **First-time users should have an experienced hedge trimmer user show them how to use the trimmer.**
7. **The hedge trimmer must not be used by children or young persons under 18 years of age.** Young persons over 16 years of age may be exempted from this restriction if they are undergoing training under the supervision of an expert.
8. **Use the hedge trimmer only if you are in good physical condition.** If you are tired, your attention will be reduced. Be especially careful at the end of a working day. Perform all work calmly and carefully. The user is responsible for all damages to third parties.
9. **Never use the trimmer when under the influence of alcohol, drugs or medication.**
10. **10.Work gloves of stout leather are part of the basic equipment of the hedge trimmer and must always be worn when working with it. Also wear sturdy shoes with anti-skid soles.**
11. **Before starting work check to make sure that the trimmer is in good and safe working order. Ensure guards are fitted properly. The hedge trimmer must not be used unless fully assembled.**
12. **Make sure you have a secure footing before starting operation.**
13. **Hold the tool firmly when using the tool.**
14. **Do not operate the tool at no-load unnecessarily.**
15. **Immediately switch off the motor and remove the battery cartridge if the cutter should come into contact with a fence or other hard object. Check the cutter for damage, and if damaged repair immediately.**
16. **Before checking the cutter, taking care of faults, or removing material caught in the cutter, always switch off the trimmer and remove the battery cartridge.**
17. **Switch off the trimmer and remove the battery cartridge before doing any maintenance work.**
18. **When moving the hedge trimmer to another location, including during work, always remove the battery cartridge and put the blade cover on the cutter blades. Never carry or transport the trimmer with the cutter running. Never grasp the cutter with your hands.**
19. **Clean the hedge trimmer and especially the cutter after use, and before putting the trimmer into storage for extended periods. Lightly oil the cutter and put on the cover.** The cover supplied with the unit can be hung on the wall, providing a safe and practical way to store the hedge trimmer.
20. **Store the hedge trimmer with the cover on, in a dry room. Keep it out of reach of children. Never store the trimmer outdoors.**
21. **Never point the shear blades to yourself or others.**
22. **If the blades stop moving due to the stuck of foreign objects between the blades during operation, switch off the tool and remove the battery cartridge, and then remove the foreign objects using tools such as pliers.** Removing the foreign objects by hand may cause an injury for the reason that the blades may move in reaction to removing the foreign objects.
23. **Avoid dangerous environment. Don't use the tool in damp or wet locations or expose it to rain. Water entering the tool will increase the risk of electric shock.**
24. **Do not dispose of the battery(ies) in a fire. The cell may explode. Check with local codes for possible special disposal instructions.**
25. **Do not open or mutilate the battery(ies). Released electrolyte is corrosive and may cause damage to the eyes or skin. It may be toxic if swallowed.**
26. **Do not charge battery in rain, or in wet locations.**
27. **Check the hedges and bushes for foreign objects, such as wire fences or hidden wiring before operating the tool.**

SAVE THESE INSTRUCTIONS.

⚠ **WARNING: DO NOT let comfort or familiarity with product (gained from repeated use) replace strict adherence to safety rules for the subject product. MISUSE or failure to follow the safety rules stated in**

this instruction manual may cause serious personal injury.

IMPORTANT SAFETY INSTRUCTIONS FOR BATTERY CARTRIDGE

ENC007-13

1. **Before using battery cartridge, read all instructions and cautionary markings on (1) battery charger, (2) battery, and (3) product using battery.**
2. **Do not disassemble battery cartridge.**
3. **If operating time has become excessively shorter, stop operating immediately. It may result in a risk of overheating, possible burns and even an explosion.**
4. **If electrolyte gets into your eyes, rinse them out with clear water and seek medical attention right away. It may result in loss of your eyesight.**
5. **Do not short the battery cartridge:**
   (1) **Do not touch the terminals with any conductive material.**
   (2) **Avoid storing battery cartridge in a container with other metal objects such as nails, coins, etc.**
   (3) **Do not expose battery cartridge to water or rain.**
   A battery short can cause a large current flow, overheating, possible burns and even a breakdown.
6. **Do not store the tool and battery cartridge in locations where the temperature may reach or exceed 50°C (122°F).**
7. **Do not incinerate the battery cartridge even if it is severely damaged or is completely worn out. The battery cartridge can explode in a fire.**
8. **Be careful not to drop or strike battery.**
9. **Do not use a damaged battery.**
10. **The contained lithium-ion batteries are subject to the Dangerous Goods Legislation requirements.**
    For commercial transports e.g. by third parties, forwarding agents, special requirement on packaging and labeling must be observed.
    For preparation of the item being shipped, consulting an expert for hazardous material is required. Please also observe possibly more detailed national regulations.
    Tape or mask off open contacts and pack up the battery in such a manner that it cannot move around in the packaging.
11. **When disposing the battery cartridge, remove it from the tool and dispose of it in a safe place.**
    Follow your local regulations relating to disposal of battery.
12. **Use the batteries only with the products specified by Makita.** Installing the batteries to non-compliant products may result in a fire, excessive heat, explosion, or leak of electrolyte.
13. **If the tool is not used for a long period of time, the battery must be removed from the tool.**

SAVE THESE INSTRUCTIONS.

⚠ **CAUTION: Only use genuine Makita batteries.** Use of non-genuine Makita batteries, or batteries that have been altered, may result in the battery bursting causing fires, personal injury and damage. It will also void the Makita warranty for the Makita tool and charger.

Tips for maintaining maximum battery life

1. **Charge the battery cartridge before completely discharged.**
   Always stop tool operation and charge the battery cartridge when you notice less tool power.
2. **Never recharge a fully charged battery cartridge. Overcharging shortens the battery service life.**
3. **Charge the battery cartridge with room temperature at 10°C - 40°C (50°F - 104°F). Let a hot battery cartridge cool down before charging it.**
4. **Charge the battery cartridge if you do not use it for a long period (more than six months).**

FUNCTIONAL DESCRIPTION

⚠ **CAUTION:**
- Always be sure that the tool is switched off and the battery cartridge is removed before adjusting or checking function on the tool.

Installing or removing battery cartridge (Fig. 1)

⚠ **CAUTION:**
- Always switch off the tool before installing or removing of the battery cartridge.
- **Hold the tool and the battery cartridge firmly when installing or removing battery cartridge.** Failure to hold the tool and the battery cartridge firmly may cause them to slip off your hands and result in damage to the tool and battery cartridge and a personal injury.

To remove the battery cartridge, slide it from the tool while sliding the button on the front of the cartridge.
To install the battery cartridge, align the tongue on the battery cartridge with the groove in the housing and slip it into place. Insert it all the way until it locks in place with a little click. If you can see the red indicator on the upper side of the button, it is not locked completely.

⚠ **CAUTION:**
- Always install the battery cartridge fully until the red indicator cannot be seen. If not, it may accidentally fall out of the tool, causing injury to you or someone around you.
- Do not install the battery cartridge forcibly. If the cartridge does not slide in easily, it is not being inserted correctly.

Battery protection system (Lithium-ion battery with star marking) (Fig. 2)

Lithium-ion batteries with a star marking are equipped with a protection system. This system automatically cuts off power to the tool to extend battery life.
The tool will automatically stop during operation if the tool and/or battery are placed under one of the following conditions:
- Overloaded:
  The tool is operated in a manner that causes it to draw an abnormally high current.

In this situation, release the switch trigger on the tool and stop the application that caused the tool to become overloaded. Then pull the switch trigger again to restart.
If the tool does not start, the battery is overheated. In this situation, let the battery cool before pulling the switch trigger again.

- Low battery voltage:
  The remaining battery capacity is too low and the tool will not operate. In this situation, remove and recharge the battery.

Indicating the remaining battery capacity

(Only for battery cartridges with “B” at the end of the model number.) **(Fig. 3)**
Press the check button on the battery cartridge to indicate the remaining battery capacity. The indicator lamps light up for few seconds.

Indicator lamps			Remaining capacity
■ Lighted	□ Off	◪ Blinking	
■ ■ ■ ■			75% to 100%
■ ■ ■ □			50% to 75%
■ ■ □ □			25% to 50%
■ □ □ □			0% to 25%
◪ □ □ □			Charge the battery.
■ ■ □ □ ↑↓ □ □ ■ ■			The battery may have malfunctioned.

015658

NOTE:

- Depending on the conditions of use and the ambient temperature, the indication may differ slightly from the actual capacity.

Switch action

⚠ **CAUTION:**

- Before inserting the battery cartridge into the tool, always check to see that the switch trigger actuates properly and returns to the “OFF” position when released. **(Fig. 4)**

For your safety, this tool is equipped with a dual switching system. To turn on the tool, press the lock-off button and triggers A and B. Release either one of the two pressed triggers to turn off. The sequence of switching is unimportant as the tool only starts when both switches are activated.

Indication lamp (Fig. 5)

Running the tool allows the indication lamp to show the battery cartridge capacity status.
When the tool is also overloaded and has stopped during operation, the lamp lights up in red.
Refer to the following table for the status and action to be taken for the indication lamp.

Indication lamp	Status	Action to be taken
The lamp blinks in red	This indicates the appropriate time to replace the battery cartridge when the battery power becomes low.	Recharge the battery cartridge as soon as possible.
The lamp lights up in red. (Note 1)	This function works when the battery power is almost used up. At this time, tool stops immediately.	Recharge the battery cartridge.
The lamp lights up in red. (Note 1)	Autostop due to overload	Turn off the tool.

Note 1: The time at which the indication lamp lights up varies by the temperature around the work area and the battery cartridge conditions.

010970

OPERATION

⚠ **CAUTION:**
- Be careful not to accidentally contact a metal fence or other hard objects while trimming. The blade will break and may cause serious injury.
- Overreaching with a hedge trimmer, particularly from a ladder, is extremely dangerous. Do not work from anything wobbly or infirm.

NOTICE:
Do not attempt to cut branches thicker than 10 mm in diameter with the tool. Cut branches to 10 cm lower than the cutting height using branch cutters before using the tool. **(Fig. 6)**

⚠ **CAUTION:**
- Do not cut off dead trees or similar hard objects. Failure to do so may damage the tool. **(Fig. 7)**

Hold the trimmer with both hands and pull the switch trigger A or B and then move it in front of your body. **(Fig. 8)**
As a basic operation, tilt the blades towards the trimming direction and move it calmly and slowly at the speed rate of 3 - 4 seconds per meter. **(Fig. 9)**
To cut a hedge top evenly, it helps to tie a string at the desired hedge height and to trim along it, using it as a reference line. **(Fig. 10)**
Attaching the chip receiver (optional accessory) on the tool when trimming the hedge straight can avoid cut off leaves' being thrown away. **(Fig. 11)**
To cut a hedge side evenly, it helps to cut from the bottom upwards. **(Fig. 12)**
Trim boxwood or rhododendron from the base toward the top for a nice appearance and good job.

Installing or removing chip receiver (optional accessory)

⚠ **CAUTION:**
- Always be sure that the tool is switched off and unplugged before installing or removing chip receiver.

NOTE:
- When replacing the chip receiver, always wear gloves so that hands and face does not directly contact the blade. Failure to do so may cause personal injury.
- Always be sure to remove the blade cover before installing the chip receiver.
- The chip receiver receives cut-off leaves and alleviates collecting thrown-away leaves. This can be installed on either side of the tool. **(Fig. 13)**

Press the chip receiver on the shear blades so that its slits overlap with the nuts on the shear blades. **(Fig. 14)**
At this time, the chip receiver needs to be installed so that its hooks fit into grooves in the shear blade unit. **(Fig. 15)**
To remove the chip receiver, press its lever on both sides so that the hooks are unlocked.

⚠ **CAUTION:**
- The blade cover (standard equipment) cannot be installed on the tool with the chip receiver being installed. Before carrying or storing, uninstall the chip receiver and then install the blade cover to avoid blade exposure.

NOTE:
- Check the chip receiver for secure installment before use.
- Never try to uninstall the chip receiver by an excessive force with its hooks locked in the blade unit grooves. Using the excessive force may damage it.

MAINTENANCE

⚠ **CAUTION:**
- Always be sure that the tool is switched off and the battery cartridge is removed before attempting to perform inspection or maintenance.

Cleaning the tool

Clean out the tool by wiping off dust with a dry or soap-dipped rag.

⚠ **CAUTION:**
- Never use gasoline, benzine, thinner, alcohol or the like. Discoloration, deformation or cracks may result.

Blade maintenance

Smear the blade before and once per hour during operation using machine oil or the like.

NOTE:
- Before smearing the blade, remove the chip receiver.

After operation, remove dust from both sides of the blade with wired brush, wipe it off with a rag and then apply enough low-viscosity oil, such as machine oil etc. and spray-type lubricating oil.

⚠ **CAUTION:**
- Do not wash the blades in water. Failure to do so may cause rust or damage on the tool.

Removing or installing shear blade

⚠ **CAUTION:**
- Before removing or installing shear blade, always be sure that the tool is switched off and the battery cartridge is removed.
- When replacing the shear blade, always wear gloves without removing blade cover so that hands and face does not directly contact the blade. Failure to do so may cause personal injury.

NOTE:
- Do not wipe off grease from the gear and crank. Failure to do so may cause damage to the tool.

Removing the shear blades (Fig. 16)

Reverse the tool and loosen four screws and remove the under cover.

NOTE:
- Be careful not to get your hands dirty as grease is applied in the shear blade driving area. **(Fig. 17)**

Loosen four screws and remove the blades. Remove the washer and sponge from the shear blades and put them aside. They are required for the later installation. **(Fig. 18)**
If the sleeves are still left in the holes of the gear, remove the gear and push the sleeves out of it with a screwdriver or the like.

NOTE:
The washer underneath the gear may come off by mistake when removing the gear. In this case, return it to the original position as it was installed.

Installing the shear blade (Fig. 19)

Remove the blade cover from the old shear blades and fit it onto the new ones to avoid contact with blades.
(Fig. 20)
Adjust the hole positions by turning the gear as illustrated.
(Fig. 21 & 22)
Apply some grease provided with the new shear blades as illustrated. **(Fig. 23)**
Put the removed sponge in the same position as the old one. Make sure that the sleeves provided with the new shear blades are put on the pins of the blade. Place the new shear blades on the tool so that the pins fit in the holes of the gear. If the sleeves on the pins come off mistakenly, put them into the holes of the gear beforehand. **(Fig. 24)**
Install the blade and tighten the four screws and put the removed washer in the same position as the old one.
(Fig. 25)
Install the under cover on the tool and tighten the four screws firmly.

Storage

The hook hole in the tool bottom is convenient for hanging the tool from a nail or screw on the wall. **(Fig. 26)**
Remove the battery cartridge and put the blade cover on the shear blades so that the blades are not exposed.
Store the tool out of the reach of children carefully.
Store the tool in the place not exposed to water and rain.

To maintain product SAFETY and RELIABILITY, repairs, any other maintenance or adjustment should be performed by Makita Authorized Service Centers, always using Makita replacement parts.

OPTIONAL ACCESSORIES

⚠ **CAUTION:**
- These accessories or attachments are recommended for use with your Makita tool specified in this manual. The use of any other accessories or attachments might present a risk of injury to persons. Only use accessory or attachment for its stated purpose.

If you need any assistance for more details regarding these accessories, ask your local Makita Service Center.
- Blade cover
- Shear blade assembly
- Makita genuine battery and charger
- Chip receiver

NOTE:
- Some items in the list may be included in the tool package as standard accessories. They may differ from country to country.

BAHASA INDONESIA (Petunjuk Asli)

Penjelasan tampilan keseluruhan

1. Indikator merah
2. Tombol
3. Kartrid baterai
4. Tanda gambar bintang
5. Lampu indikator
6. Tombol cek
7. Picu sakelar A
8. Picu sakelar B
9. Tombol kunci-mati
10. Lampu indikasi
11. Ketinggian pemotongan
12. 10 cm
13. Arah pemangkasan
14. Permukaan tanaman pagar yang akan dipangkas
15. Miringkan bilah
16. Benang
17. Tekan
18. Penampung potongan
19. Mur
20. Bilah gunting
21. Kait
22. Paskan kait pada alurnya
23. Alur
24. Tekan tuas pada kedua sisi
25. Lepaskan penguncian kait
26. Sekrup
27. Penutup bawah
28. Spons
29. Cincin
30. Gir
31. Selongsong
32. Alur
33. Penutup bilah
34. Gemuk
35. Bilah

SPESIFIKASI

Model	DUH481	DUH483	DUH521	DUH523
Panjang bilah	480 mm		520 mm	
Langkah per menit (men^{-1})	1.350			
Tegangan yang sesuai	D.C.14,4 V	D.C.18 V	D.C.14,4 V	D.C.18 V
Panjang keseluruhan (Tergantung pada baterai)	869 - 881 mm	873 - 888 mm	919 - 931 mm	923 - 938 mm
Berat bersih	3,0 - 3,2 kg	3,0 - 3,3 kg	3,0 - 3,2 kg	3,0 - 3,4 kg

- Karena kesinambungan program penelitian dan pengembangan kami, spesifikasi yang disebutkan di sini dapat berubah tanpa pemberitahuan.
- Spesifikasi dapat berbeda dari satu negara ke negara lainnya.
- Berat dapat berbeda-beda tergantung pada alat tambahan, termasuk kartrid baterai. Gabungan yang paling ringan dan paling berat, menurut Prosedur EPTA 01/2014, ditampilkan dalam tabel.

Kartrid baterai dan pengisi baterai yang sesuai

Kartrid baterai	Model D.C.14,4 V	BL1415N/BL1430/BL1430B/BL1440/BL1450/BL1460B
	Model D.C.18 V	BL1815N/BL1820/BL1820B/BL1830/BL1830B/BL1840/BL1840B/ BL1850/BL1850B/BL1860B
Pengisi baterai		DC18RC/DC18RD/DC18RE/DC18SD/DC18SE/DC18SF/DC18SH

- Beberapa kartrid baterai dan pengisi baterai yang disebutkan di atas mungkin tidak tersedia tergantung pada kawasan tempat tinggal Anda.

⚠ **PERINGATAN:**

- **Hanya gunakan kartrid baterai dan pengisi baterai yang disebutkan di atas.** Penggunaan kartrid baterai dan pengisi baterai yang lain dapat menyebabkan cedera/atau kebakaran.

Simbol END013-5

Berikut ini adalah simbol-simbol yang digunakan pada alat ini. Pastikan Anda mengerti makna masing-masing simbol sebelum menggunakan alat ini.

..... Baca petunjuk penggunaan.

..... Jangan biarkan terkena kelengasan (kondisi basah)

Maksud penggunaan ENE014-1

Mesin ini dimaksudkan untuk memangkas tanaman pagar.

Peringatan Keselamatan Umum Mesin Listrik GEA006-2

⚠ **PERINGATAN Bacalah semua peringatan keselamatan dan semua petunjuk.** Kelalaian mematuhi peringatan dan petunjuk dapat menyebabkan sengatan listrik, kebakaran, dan/atau cedera serius.

Simpanlah semua peringatan dan petunjuk untuk acuan di masa mendatang.

Istilah “mesin listrik” dalam semua peringatan mengacu pada mesin listrik yang dijalankan dengan sumber listrik jala-jala (berkabel) atau baterai (nirkabel).

Keselamatan tempat kerja

1. **Jagalah tempat kerja selalu bersih dan berpenerangan cukup.** Tempat yang berantakan atau gelap mengundang kecelakaan.
2. **Jangan mengoperasikan mesin listrik dalam atmosfer yang mudah meledak, seperti bila ada cairan, gas, atau debu mudah menyala.** Mesin listrik menimbulkan percikan api yang dapat menyalakan debu atau uap tersebut.
3. **Jauhkan anak-anak dan mereka yang tidak berkepentingan saat mengoperasikan mesin listrik.** Bila perhatian terpecah, Anda dapat kehilangan kendali.

Keamanan kelistrikan

4. **Steker mesin listrik harus cocok dengan stopkontak. Jangan sekali-kali mengubah steker dengan cara apa pun. Jangan menggunakan steker adaptor dengan mesin listrik berarde (dibumikan).** Steker yang tidak diubah dan stopkontak yang cocok akan mengurangi risiko sengatan listrik.
5. **Hindari sentuhan tubuh dengan permukaan berarde atau yang dibumikan seperti pipa, radiator, kompor, dan kulkas.** Risiko sengatan listrik bertambah jika tubuh Anda terbumikan atau terarde.
6. **Jangan membiarkan mesin listrik kehujanan atau kebasahan.** Air yang masuk ke dalam mesin listrik akan meningkatkan risiko sengatan listrik.
7. **Jangan menyalahgunakan kabel. Jangan sekali-kali menggunakan kabel untuk membawa, menarik, atau mencabut mesin listrik dari stopkontak. Jauhkan kabel dari panas, minyak, tepian tajam, atau komponen yang bergerak.** Kabel yang rusak atau kusut memperbesar risiko sengatan listrik.
8. **Bila menggunakan mesin listrik di luar ruangan, gunakan kabel ekstensi yang sesuai untuk penggunaan di luar ruangan.** Penggunaan kabel yang sesuai untuk penggunaan luar ruangan mengurangi risiko sengatan listrik.
9. **Jika mengoperasikan mesin listrik di lokasi lembap tidak dapat dihindari, gunakan pasokan daya yang dilindungi piranti pemutus arus kegagalan arde (ground fault circuit interrupter - GFCI).** Penggunaan GFCI mengurangi risiko sengatan listrik.

Keselamatan diri

10. **Jaga kewaspadaan, perhatikan pekerjaan Anda dan gunakan akal sehat bila menggunakan mesin listrik. Jangan menggunakan mesin listrik saat Anda lelah atau di bawah pengaruh obat bius, alkohol, atau obat.** Sekejap saja lalai saat menggunakan mesin listrik dapat menyebabkan cedera diri yang serius.
11. **Gunakan alat pelindung diri. Selalu kenakan pelindung mata.** Peralatan pelindung seperti masker debu, sepatu pengaman anti-selip, helm pengaman, atau pelindung telinga yang digunakan untuk kondisi yang sesuai akan mengurangi risiko cedera.
12. **Cegah penyalaan yang tidak disengaja. Pastikan bahwa sakelar berada dalam posisi mati (off) sebelum menghubungkan mesin ke sumber daya dan/atau baterai, atau mengangkat atau membawa mesin.** Membawa mesin listrik dengan jari Anda pada sakelarnya atau mengalirkan listrik pada mesin listrik yang sakelarnya hidup (on) akan mengundang kecelakaan.
13. **Lepaskan kunci-kunci penyetel sebelum menghidupkan mesin listrik.** Kunci-kunci yang masih terpasang pada bagian mesin listrik yang berputar dapat menyebabkan cedera.
14. **Jangan meraih terlalu jauh. Pertahankan pijakan dan keseimbangan yang baik setiap saat.** Hal ini memungkinkan kendali yang lebih baik atas mesin listrik dalam situasi yang tidak diharapkan.
15. **Kenakan pakaian yang sesuai. Jangan memakai pakaian yang kedodoran atau perhiasan. Jaga jarak antara rambut, pakaian, dan sarung tangan Anda dengan bagian mesin yang bergerak.** Pakaian kedodoran, perhiasan, atau rambut panjang dapat tersangkut pada bagian yang bergerak.
16. **Jika tersedia fasilitas untuk menghisap dan mengumpulkan debu, pastikan fasilitas tersebut terhubung listrik dan digunakan dengan baik.** Penggunaan pembersih debu dapat mengurangi bahaya yang terkait dengan debu.

Penggunaan dan pemeliharaan mesin listrik

17. **Jangan memaksa mesin listrik. Gunakan mesin listrik yang tepat untuk keperluan Anda.** Mesin listrik yang tepat akan menuntaskan pekerjaan dengan lebih baik dan lebih aman pada kecepatan sesuai rancangannya.
18. **Jangan gunakan mesin listrik jika sakelar tidak dapat menghidupkan atau mematikannya.** Mesin listrik yang tidak dapat dikendalikan dengan sakelarnya adalah berbahaya dan harus diperbaiki.
19. **Cabut steker dari sumber listrik dan/atau baterai dari mesin listrik sebelum melakukan penyetelan, penggantian aksesori, atau menyimpan mesin listrik.** Langkah keselamatan preventif tersebut mengurangi risiko hidupnya mesin secara tak sengaja.
20. **Simpan mesin listrik jauh dari jangkauan anak-anak dan jangan biarkan orang yang tidak paham akan mesin listrik tersebut atau petunjuk ini menggunakan mesin listrik.** Mesin listrik sangat berbahaya di tangan pengguna yang tak terlatih.
21. **Rawatlah mesin listrik. Periksa apakah ada bagian bergerak yang tidak lurus atau macet, bagian yang pecah dan kondisi lain yang dapat mempengaruhi penggunaan mesin listrik. Jika rusak, perbaiki dahulu mesin listrik sebelum digunakan.** Banyak

kecelakaan disebabkan oleh kurangnya pemeliharaan mesin listrik.

22. **Jaga agar mesin pemotong tetap tajam dan bersih.** Mesin pemotong yang terawat baik dengan mata pemotong yang tajam tidak akan mudah macet dan lebih mudah dikendalikan.
23. **Gunakan mesin listrik, aksesori, dan mata mesin, dll. sesuai dengan petunjuk ini, dengan memperhitungkan kondisi kerja dan jenis pekerjaan yang dilakukan.** Penggunaan mesin listrik untuk tujuan yang lain dari peruntukan dapat menimbulkan situasi berbahaya.

Penggunaan dan pemeliharaan mesin listrik baterai

24. **Isi ulang baterai hanya dengan pengisi baterai (charger) yang ditentukan oleh pabrik pembuat mesin.** Pengisi baterai yang cocok untuk suatu jenis baterai dapat menimbulkan risiko kebakaran bila digunakan dengan baterai yang lain.
25. **Gunakan mesin listrik hanya dengan baterai yang khusus ditentukan untuknya.** Penggunaan baterai yang lain dapat menimbulkan risiko cedera dan kebakaran.
26. **Bila baterai tidak sedang digunakan, jauhkanlah dari benda logam lain, seperti klip kertas, koin, kunci, paku, sekrup, atau benda logam kecil lainnya, yang dapat menjadi penghubung antara terminal-terminalnya.** Menghubungsingkatkan terminal-terminal baterai dapat menyebabkan luka bakar atau kebakaran.
27. **Bila disalahgunakan, baterai dapat mengeluarkan cairan; hindari terkena cairan ini. Jika terkena cairan ini secara tidak sengaja, bilaslah dengan air. Jika cairan mengenai mata, setelah dibilas, mintalah bantuan medis.** Cairan yang keluar dari baterai dapat menyebabkan iritasi atau luka bakar.

Servis

28. **Berikan mesin listrik untuk diperbaiki/diservis hanya kepada teknisi yang berkualifikasi dengan menggunakan hanya suku cadang pengganti yang serupa.** Hal ini akan menjamin terjaganya keamanan mesin listrik.
29. **Patuhi petunjuk pelumasan dan penggantian aksesori.**
30. **Jagalah agar gagang kering, bersih, dan bebas dari minyak dan gemuk.**

Peringatan Keselamatan Alat Pemotong Tanaman Tanpa Kabel

GEB062-9

1. **Jauhkan bagian tubuh Anda dari bilah pisau pemotong. Jangan ambil material pemotongan atau penahan saat bilah pisau bergerak. Selalu matikan mesin ketika membersihkan material yang tersangkut pada mesin.** Sesaat saja Anda lalai saat menggunakan alat pemotong tanaman dapat menyebabkan cedera badan serius.
2. **Bawalah alat pemotong tanaman menggunakan gagangnya dengan bilah pisau yang tidak beroperasi. Ketika membawa atau menyimpan alat pemotong tanaman, selalu masukkan dalam penutup alat pemotong.** Penanganan alat pemotong tanaman yang tepat akan mengurangi risiko cedera diri terhadap bilah pisau pemotong.
3. **Pegang mesin listrik hanya pada permukaan genggam yang terisolasi, karena bilah pisau pemotong mungkin bersentuhan dengan kawat atau kabel tersembunyi.** Bilah pisau pemotong yang menyentuh kawat “hidup” dapat menyebabkan bagian logam pada mesin teraliri arus listrik dan menyengat pengguna.
4. **BAHAYA: Jauhkan tangan Anda dari mata pisau.** Sentuhan dengan mata pisau dapat mengakibatkan cedera badan serius.
5. **Jangan gunakan alat pemotong tanaman saat hujan atau kondisi basah dan lembap.** Motor listrik tidak tahan air.
6. **Pengguna awam harus meminta bantuan orang yang berpengalaman dalam penggunaan alat pemotong tanaman untuk menunjukkan cara menggunakan alat.**
7. **Alat pemotong tanaman tidak boleh digunakan oleh anak-anak atau usia di bawah 18 tahun.** Orang dengan berusia di atas 16 tahun diperbolehkan menggunakan alat ini hanya jika telah menjalani pelatihan dengan pengawasan ahli.
8. **Hanya gunakan alat pemotong tanaman ketika kondisi fisik Anda memadai.** Apabila Anda lelah, perhatian Anda mungkin dapat menurun. Berhati-hatilah ketika pekerjaan hampir selesai. Lakukan semua pekerjaan dengan tenang dan hati-hati. Pengguna bertanggung jawab atas semua kerusakan yang terjadi pada pihak ketiga.
9. **Jangan pernah gunakan pemotong ketika Anda berada dalam pengaruh alkohol, obat-obatan, atau dalam masa pengobatan.**
10. **Sarung tangan kerja dengan bahan kulit merupakan alat standar untuk alat pemotong tanaman dan harus selalu dikenakan ketika menggunakan pemotong. Kenakan juga sepatu yang kuat dengan sol anti-selip.**
11. **Sebelum memulai kerja, periksa dan pastikan pemotong berada pada kondisi yang baik dan aman. Pastikan seluruh pelindung terpasang dengan benar. Alat pemotong tanaman tidak boleh digunakan kecuali telah terpasang dengan lengkap.**
12. **Pastikan Anda memiliki pijakan yang aman sebelum mulai mengoperasikan mesin.**
13. **Pegang mesin dengan kuat saat menggunakannya.**
14. **Jangan mengoperasikan mesin tanpa beban yang tidak diperlukan.**
15. **Segera matikan motor dan lepas kartrid baterai apabila pemotong menyentuh pagar atau benda keras lainnya. Periksa kerusakan pada pemotong dan segera perbaiki bila perlu.**
16. **Sebelum memeriksa pemotong, memperbaiki kerusakan, atau membersihkan material yang tersangkut pada pemotong, selalu matikan pemotong dan lepaskan kartrid baterai.**
17. **Matikan pemotong dan lepaskan kartrid baterai sebelum melakukan pekerjaan perawatan apa pun.**

18. **Ketika memindahkan alat pemotong tanaman ke lokasi lain, termasuk selama melakukan pekerjaan, selalu lepaskan kartrid baterai dan pasang penutup bilah pisau pada bilah pisau pemotong. Jangan pernah membawa atau memindahkan pemotong yang masih beroperasi. Jangan pernah genggam pisau pemotong menggunakan tangan.**
19. **Bersihkan alat pemotong tanaman setelah digunakan dan sebelum menyimpan pemotong dalam waktu yang lama. Sedikit lumasi pemotong dan masukkan ke dalam penutupnya.** Penutup yang disertakan dengan mesin dapat digantung di dinding, sehingga alat pemotong tanaman dapat disimpan dengan aman dan praktis.
20. **Simpan alat pemotong tanaman dengan penutupnya di ruangan yang kering. Jauhkan dari jangkauan anak-anak. Jangan pernah simpan mesin profil di luar ruangan.**
21. **Jangan arahkan bilah pisau pemangkas ke diri sendiri atau orang lain.**
22. **Jika Jika bilah pisau berhenti bergerak karena benda asing tersangkut di antara bilah pisau selama pengoperasian, matikan mesin dan lepaskan kartrid baterai, lalu keluarkan benda asing menggunakan alat seperti tang.** Mengeluarkan benda asing dengan tangan dapat menyebabkan cedera karena bilah pisau dapat bergerak sebagai akibat dari dikeluarkannya benda asing tersebut.
23. **Hindari lingkungan berbahaya. Jangan gunakan mesin di lokasi yang lembap dan basah, atau membiarkannya terkena hujan. Air yang masuk ke dalam mesin akan meningkatkan risiko sengatan listrik.**
24. **Jangan buang baterai ke dalam api. Sel dapat meledak. Periksa ketentuan lokal untuk petunjuk pembuangan khusus.**
25. **Jangan membuka atau membongkar baterai. Elektrolit yang terlepas bersifat korosif dan dapat menyebabkan iritasi pada mata atau kulit. Elektrolit yang terlepas beracun jika tertelan.**
26. **Jangan mengisi daya baterai saat hujan, atau di lokasi yang basah.**
27. **Periksa tanaman pagar dan belukar apakah ada benda asing di dalamnya, seperti pagar kawat atau kawat yang tersembunyi sebelum mengoperasikan alat.**

SIMPAN PETUNJUK INI.

⚠ **PERINGATAN: JANGAN biarkan kenyamanan atau terbiasanya Anda dengan produk (karena penggunaan berulang) mengurangi kepatuhan yang ketat terhadap aturan keselamatan untuk produk yang terkait. PENYALAHGUNAAN atau kelalaian mematuhi kaidah keselamatan yang tertera dalam petunjuk ini dapat menyebabkan cedera badan serius.**

PETUNJUK KESELAMATAN PENTING UNTUK KARTRID BATERAI

ENC007-13

1. **Sebelum menggunakan kartrid baterai, bacalah semua petunjuk dan tanda peringatan pada (1) pengisi baterai, (2) baterai, dan (3) produk yang menggunakan baterai.**
2. **Jangan membongkar kartrid baterai.**
3. **Jika waktu pengoperasian telah menjadi terlalu singkat, segera hentikan pengoperasian. Keadaan tersebut dapat mengakibatkan risiko timbulnya panas berlebihan, kemungkinan luka bakar, dan bahkan ledakan.**
4. **Jika ada elektrolit yang masuk ke mata, bilaslah bersih-bersih dengan air bersih dan segera cari bantuan medis. Hal itu dapat mengakibatkan hilangnya penglihatan.**
5. **Jangan menghubungsingkatkan kartrid baterai:**
   (1) **Jangan menyentuh terminal-terminalnya dengan bahan konduktif.**
   (2) **Hindari menyimpan kartrid baterai dalam wadah bersama dengan benda logam lainnya seperti paku, koin, dll.**
   (3) **Jangan biarkan kartrid baterai terkena air atau hujan.**

   Hubungan singkat baterai dapat menyebabkan aliran arus yang besar, panas berlebihan, kemungkinan luka bakar, dan bahkan kerusakan permanen.
6. **Jangan menyimpan alat ini dan kartrid baterai di tempat yang suhunya dapat mencapai atau melebihi 50°C (122°F).**
7. **Jangan membakar kartrid baterai bahkan meskipun kartrid sudah rusak parah atau benar-benar rusak. Kartrid baterai dapat meledak di dalam api.**
8. **Berhati-hatilah agar baterai tidak sampai terjatuh atau terpukul.**
9. **Jangan menggunakan baterai yang rusak.**
10. **Baterai litium-ion yang disertakan sesuai dengan persyaratan Perundangan Makanan Berbahaya.** Harus ada pengawasan untuk pengangkutan komersial misalnya oleh pihak ketiga, ekspeditor, persyaratan khusus terhadap pengemasan dan pelabelan.
    Diperlukan adanya konsultasi dengan ahli mengenai material berbahaya untuk persiapan barang yang akan dikirimkan. Perhatikan pula peraturan nasional yang lebih terperinci yang mungkin ada.
    Beri perekat atau tutupi bagian yang terbuka dan kemasi baterai dengan cara yang tidak akan menimbulkan pergeseran dalam pengemasan.
11. **Ketika membuang kartrid baterai, lepaskan dari mesin dan buang ke tempat yang aman.** Ikutilah peraturan setempat terkait pembuangan baterai.
12. **Gunakan baterai hanya dengan produk yang ditentukan oleh Makita.** Memasang baterai pada produk yang tidak sesuai dapat mengakibatkan kebakaran, panas berlebihan, ledakan, atau kebocoran elektrolit.
13. **Jika mesin tidak digunakan dalam jangka waktu yang lama, baterai harus dilepas dari mesin.**

SIMPAN PETUNJUK INI.

⚠ **PERHATIAN: Gunakan baterai asli Makita.**
Penggunaan baterai Makita yang tidak asli, atau baterai yang sudah diubah, akan mengakibatkan baterai mudah terbakar, cedera dan kerusakan. Akan menghilangkan garansi Makita pada pengisi daya dan alat Makita.

Kiat untuk mempertahankan usia pakai baterai maksimum

1. **Isilah kembali kartrid baterai sebelum baterai sepenuhnya habis.**
   Selalu hentikan pengoperasian alat dan isi kartrid baterai saat Anda merasakan bahwa tenaga alat telah berkurang.
2. **Jangan sekali-kali mengisi ulang kartrid baterai yang telah terisi penuh.**
   Mengisi baterai terlalu banyak akan memperpendek usia pakai baterai.
3. **Isilah kartrid baterai dalam ruangan bersuhu antara 10°C - 40°C (50°F - 104°F). Biarkan kartrid baterai yang panas mendingin lebih dahulu sebelum mengisinya.**
4. **Ganti kartrid baterai jika Anda akan tidak menggunakannya untuk waktu yang lama (lebih dari enam bulan).**

DESKRIPSI FUNGSI

⚠ **PERHATIAN:**
- Selalu pastikan bahwa mesin dalam keadaan mati dan kartrid baterainya telah dilepas sebelum menyetel atau memeriksa fungsi mesin.

Memasang atau melepas kartrid baterai (Gb. 1)

⚠ **PERHATIAN:**
- Selalu matikan mesin sebelum memasang atau melepas kartrid baterainya.
- **Pegang mesin dan kartrid baterai kuat-kuat saat memasang atau melepaskan kartrid baterai.** Bila tidak dipegang dengan kuat, mesin dan kartrid baterai dapat terlepas dari tangan Anda dan menyebabkan kerusakan pada mesin dan kartrid baterai serta cedera.

Untuk mengeluarkan kartrid baterai, geser kartrid dari mesin sambil menggeser tombol pada bagian depan kartrid.
Untuk memasang kartrid baterai, luruskan lidah pada kartrid baterai dengan alur pada rumah mesin dan dorong masuk kartrid ke tempatnya. Masukkan kartrid sepenuhnya sampai terkunci di tempatnya yang ditandai dengan suara klik pelan. Jika Anda dapat melihat indikator merah di sisi atas tombol, berarti baterai belum terkunci sepenuhnya.

⚠ **PERHATIAN:**
- Selalu pasang kartrid baterai sepenuhnya sampai indikator merah tidak terlihat. Jika tidak, komponen ini dapat terlepas dan jatuh dari mesin, sehingga menyebabkan cedera pada Anda atau orang lain di sekitar Anda.
- Jangan memasang kartrid baterai secara paksa. Jika kartrid tidak dapat meluncur masuk dengan mudah, berarti posisi memasukkannya belum tepat.

Sistem perlindungan baterai (Baterai litium-ion dengan tanda gambar bintang) (Gb. 2)

Baterai litium-ion dengan tanda gambar bintang dilengkapi dengan sistem perlindungan. Sistem ini secara otomatis memutus aliran daya ke mesin untuk memperpanjang usia pakai baterai.
Mesin akan secara otomatis berhenti beroperasi jika mesin dan/atau baterainya berada dalam salah satu keadaan berikut ini:
- Kelebihan beban:
  Mesin dioperasikan dengan cara yang membuatnya menyedot arus yang luar biasa besar.
  Dalam keadaan ini, lepaskan picu sakelar mesin dan hentikan pemakaian yang menyebabkan mesin kelebihan beban. Kemudian tarik picu sakelar lagi untuk menjalankan mesin kembali.
  Jika mesin tidak berjalan, berarti baterainya mengalami panas berlebihan. Dalam keadaan ini, biarkan baterai menjadi dingin dulu sebelum menarik picu sakelarnya lagi.
- Tegangan baterai rendah:
  Kapasitas baterai yang tersisa terlalu sedikit dan mesin tidak mau beroperasi. Dalam keadaan ini, lepaskan dan isi kembali (cas) baterainya.

Menunjukkan kapasitas baterai yang tersisa

(Hanya untuk kartrid baterai dengan huruf “B” pada akhir nomor modelnya.) **(Gb. 3)**
Tekan tombol cek pada kartrid baterai untuk menunjukkan kapasitas baterai yang tersisa. Lampu indikator menyala selama beberapa detik.

Lampu indikator			Kapasitas tersisa
■ Menyala	□ Mati	◪ Berkedip	
■ ■ ■ ■			75% sampai 100%
■ ■ ■ □			50% sampai 75%
■ ■ □ □			25% sampai 50%
■ □ □ □			0% sampai 25%
◪ □ □ □			Isilah baterai.
■ ■ □ □ ↑↓ □ □ ■ ■			Baterai mungkin telah rusak/ malfungsi.

015658

CATATAN:
- Tergantung pada kondisi penggunaan dan suhu udara sekitar, tampilan indikasi dapat sedikit berbeda dengan kapasitas sesungguhnya.

Gerakan sakelar

⚠ **PERHATIAN:**
- Sebelum memasukkan kartrid baterai ke dalam alat, selalu pastikan bahwa picu sakelar bekerja dengan baik dan kembali ke posisi “OFF” (MATI) saat dilepaskan. **(Gb. 4)**

Untuk keamanan Anda, mesin ini dilengkapi dengan sistem dua sakelar. Untuk menghidupkan mesin, tekan tombol kunci-mati dan picu A serta B. Lepaskan salah satu dari kedua picu yang ditekan itu untuk mematikannya. Urutan penekanan sakelar tidak penting karena mesin ini hanya hidup bila kedua sakelar tersebut diaktifkan.

Lampu indikasi (Gb. 5)

Bila mesin dijalankan, lampu indikasi akan memperlihatkan status kapasitas kartrid baterai.
Jika mesin juga kelebihan beban dan berhenti saat dioperasikan, lampu ini akan menyala merah.
Rujuklah tabel berikut ini untuk informasi mengenai status dan tindakan yang harus diambil untuk lampu indikasi.

Lampu indikasi	Status	Tindakan yang perlu diambil
Lampu berkedip-kedip merah	Ini menunjukkan sudah waktunya mengganti kartrid baterai saat daya baterai sudah lemah.	Isilah kembali kartrid baterai sesegera mungkin.
Lampu menyala merah. (Catatan 1)	Fungsi ini berjalan bila daya baterai hampir habis. Pada saat ini, mesin akan berhenti segera.	Isi kembali kartrid baterai.
Lampu menyala merah. (Catatan 1)	Stop otomatis karena kelebihan beban	Matikan mesin.

Catatan 1: Waktu saat lampu indikasi menyala bervariasi berdasarkan suhu di sekitar tempat kerja dan kondisi kartrid baterai.

010970

PENGOPERASIAN

⚠ **PERHATIAN:**
- Berhati-hatilah untuk tidak secara tidak disengaja menyentuh pagar logam atau benda keras lainnya saat memangkas. Bilah akan patah dan dapat menyebabkan cedera serius.
- Menjangkau terlalu jauh dengan mesin pemangkas tanaman pagar, terutama dari tangga, adalah sangat berbahaya. Jangan bekerja di atas alas yang goyah atau lemah.

PEMBERITAHUAN:
Jangan mencoba memotong cabang yang diameternya lebih dari 10 mm dengan mesin ini.
Potong cabang hingga 10 cm lebih rendah daripada ketinggian pemotongan menggunakan pemotong cabang sebelum menggunakan mesin ini. **(Gb. 6)**

⚠ **PERHATIAN:**
- Jangan memotong pohon mati atau benda keras yang serupa lainnya. Bila ini dilakukan, mesin dapat rusak. **(Gb. 7)**

Pegang mesin pemangkas dengan kedua tangan dan tarik picu sakelar A atau B dan kemudian gerakkan di depan badan Anda. **(Gb. 8)**
Sebagai pengoperasian dasar, miringkan bilah ke arah pemangkasan dan gerakkan dengan tenang dan perlahan-lahan pada kecepatan 3 - 4 detik per meter. **(Gb. 9)**
Untuk memotong puncak tanaman pagar secara rata, akan membantu jika Anda memasang benang pada ketinggian tanaman pagar yang dikehendaki dan memangkas sejajar dengannya, dengan menggunakan benang itu sebagai garis acuan. **(Gb. 10)**
Memasang penampung potongan (aksesori tambahan) pada mesin saat memangkas tanaman pagar lurus dapat menghindarkan daun yang terpotong terlempar ke mana-mana. **(Gb. 11)**
Untuk memangkas sisi tanaman pagar secara rata, akan lebih mudah jika Anda memangkas dari bawah ke atas. **(Gb. 12)**
Pangkas boxwoord atau rhododendron dari bagian bawah ke atas untuk mendapat bentuk yang bagus dan hasil akhir yang rapi.

Memasang atau melepaskan penampung potongan (aksesori tambahan)

⚠ **PERHATIAN:**
- Selalu pastikan bahwa mesin dalam keadaan mati dan tercabut dari stopkontak sebelum memasang atau melepas penampung potongan.

CATATAN:
- Saat mengganti penampung potongan, selalu kenakan sarung tangan sehingga tangan dan wajah tidak secara langsung bersentuhan dengan bilah. Kelalaian untuk melakukan hal ini dapat menyebabkan cedera.
- Selalu pastikan untuk melepas penutup bilah sebelum memasang penampung potongan.
- Penampung potongan menampung potongan daun yang dipangkas sehingga mengurangi kerepotan mengumpulkan daun-daun yang bertebaran. Perangkat ini dapat dipasang di salah satu sisi alat. **(Gb. 13)**

Tempatkan penampung potongan pada bilah gunting sehingga lubang panjangnya bertumpang tindih dengan mur-mur pada bilah gunting. **(Gb. 14)**
Pada saat ini, penampung potongan perlu dipasang sedemikian sehingga kaitnya terpasang pas ke dalam alur pada unit bilah gunting. **(Gb. 15)**

Untuk melepas penampung potongan, tekan tuasnya pada kedua sisi sehingga kait-kaitnya terlepas kunciannya.

⚠ **PERHATIAN:**
- Penutup bilah (perlengkapan standar) tidak dapat dipasang pada mesin bila penampung potongan terpasang. Sebelum mengangkut atau menyimpan mesin, lepaskan dahulu penampung potongan dan kemudian pasang penutup bilah untuk menghindari keterpaparan bilah.

CATATAN:
- Periksa apakah penampung potongan telah terpasang kuat sebelum menggunakan mesin.
- Jangan sekali-kali mencoba melepas paksa penampung potongan saat kaitnya terkunci dalam alur unit bilah. Pelepasan paksa ini dapat merusaknya.

PERAWATAN

⚠ **PERHATIAN:**
- Selalu pastikan bahwa mesin dalam keadaan mati dan kartrid baterainya dilepas sebelum mencoba melakukan pemeriksaan atau perawatan.

Membersihkan mesin

Bersihkan mesin dengan mengelap bersih debu menggunakan kain kering atau kain yang dicelup sabun.

⚠ **PERHATIAN:**
- Jangan sekali-kali menggunakan bensin, tiner, alkohol, atau bahan sejenisnya. Penggunaan bahan demikian dapat menyebabkan perubahan warna dan bentuk serta timbulnya retakan.

Pemeliharaan bilah

Olesi bilah sebelum digunakan dan sekali setiap jam selama pengoperasian dengan oli mesin atau pelumas serupa.

CATATAN:
- Sebelum melumasi bilah, lepaskan penampung potongan.

Setelah dioperasikan, bersihkan debu dari kedua sisi bilah dengan sikat kawat, lap bersih dengan kain dan kemudian oleskan secukupnya oli berviskositas rendah, seperti oli mesin, dll, dan oli pelumas jenis semprot.

⚠ **PERHATIAN:**
- Jangan mencuci bilah dalam air. Bila ini dilakukan, mesin dapat berkarat atau rusak.

Melepas atau memasang bilah gunting

⚠ **PERHATIAN:**
- Sebelum melepas atau memasang bilah gunting, selalu pastikan bahwa mesin dalam keadaan mati dan kartrid baterainya telah dilepas.
- Saat mengganti bilah gunting, selalu kenakan sarung tangan tanpa melepas penutup bilah sehingga tangan dan wajah tidak secara langsung bersentuhan dengan bilah. Kelalaian untuk melakukan hal ini dapat menyebabkan cedera.

CATATAN:
- Jangan mengelap bersih gemuk dari gir dan engkol. Bila ini dilakukan, mesin dapat rusak.

Melepas bilah gunting (Gb. 16)

Balik mesin dan kendurkan empat sekrupnya lalu lepaskan penutup bawah.

CATATAN:
- Berhati-hatilah agar tangan Anda tidak kotor karena gemuk telah diaplikasikan pada area penggerakkan bilah gunting. **(Gb. 17)**

Kendurkan keempat sekrup dan lepaskan bilah. Lepaskan cincin dan spons/busa dari bilah gunting dan sisihkan. Komponen itu dibutuhkan untuk pemasangan nantinya. **(Gb. 18)**
Jika selongsong masih tertinggal dalam lubang gir, lepaskan gir dan dorong selongsong keluar daripadanya dengan obeng atau alat serupa.

CATATAN:
Cincin di bawah gir dapat terlepas secara tidak disengaja saat melepaskan gir. Jika ini terjadi, kembalikan ke posisi pemasangannya semula.

Memasang bilah gunting (Gb. 19)

Lepaskan penutup bilah dari bilah gunting lama dan pasangkan pada bilah baru untuk menghindari persentuhan dengan bilah. **(Gb. 20)**
Setel posisi lubang dengan memutar gir seperti dalam ilustrasi. **(Gb. 21 & 22)**
Berikan sedikit gemuk yang disertakan bersama bilah gunting baru seperti dalam ilustrasi. **(Gb. 23)**
Pasang spons yang telah dilepas pada posisi yang sama seperti pada bilah lama. Pastikan bahwa selongsong yang disertakan bersama bilah gunting baru dipasang pada pasak-pasak bilah. Tempatkan bilah gunting baru pada mesin sedemikian sehingga pasak-pasaknya terpasang pas dalam lubang gir. Jika selongsong pada pasak terlepas secara tidak sengaja, masukkanlah selongsong ke dalam lubang gir lebih dahulu. **(Gb. 24)**
Pasang bilah dan kencangkan keempat sekrupnya dan pasang cincin yang sebelumnya dilepas pada posisi yang sama seperti pada bilah lama. **(Gb. 25)**
Pasang penutup bawah pada mesin dan kencangkan keempat sekrupnya kuat-kuat.

Penyimpanan

Lubang kait pada bagian bawah mesin sangat memudahkan Anda menggantung mesin pada paku atau sekrup di dinding. **(Gb. 26)**
Lepaskan kartrid baterai dan pasanglah penutup bilah pada bilah gunting sehingga bilah-bilah gunting tidak terbuka. Simpan mesin jauh dari jangkauan anak-anak dengan cermat.
Simpan mesin di tempat yang tidak terkena air dan hujan.
Untuk menjaga KEAMANAN dan KEHANDALAN, perbaikan, perawatan lain, atau penyetelan harus dilakukan oleh Pusat Servis Resmi Makita dan gunakan selalu suku cadang Makita.

AKSESORI TAMBAHAN

⚠ **PERHATIAN:**
- Aksesori atau alat tambahan ini dianjurkan untuk digunakan dengan alat Makita milik Anda yang disebutkan dalam buku petunjuk ini. Penggunaan aksesori atau alat tambahan lain dapat menimbulkan

risiko cedera pada orang. Gunakan aksesori atau alat tambahan sesuai kegunaannya.

Jika Anda membutuhkan bantuan perihal informasi lebih terperinci mengenai aksesori-aksesori ini, tanyakan kepada Pusat Servis Makita setempat.

- Penutup bilah
- Rangkaian bilah gunting
- Baterai dan pengisi baterai asli Makita
- Penampung potongan

CATATAN:

- Beberapa artikel dalam daftar dapat disertakan dalam kemasan mesin sebagai aksesori standar.
  Kelengkapan ini dapat berbeda dari satu negara ke negara lainnya.

TIẾNG VIỆT (Hướng dẫn Gốc)

Giải thích về hình vẽ tổng thể

1. Chỉ báo màu đỏ
2. Nút
3. Hộp pin
4. Dấu sao
5. Đèn chỉ báo
6. Nút kiểm tra
7. Bộ khởi động công tắc A
8. Bộ khởi động công tắc B
9. Nút khoá
10. Đèn báo
11. Chiều cao cắt
12. 10 cm
13. Hướng cắt
14. Bề mặt hàng rào cần cắt tỉa
15. Nghiêng lưỡi dao
16. Dây
17. Ấn
18. Bình chứa lá vụn
19. Đai ốc
20. Lưỡi dao cắt
21. Móc
22. Lắp các móc vào rãnh
23. Rãnh
24. Ấn cần gạt ở cả hai bên
25. Mở khoá các móc
26. Vít
27. Nắp dưới
28. Miếng xốp
29. Vòng đệm
30. Bánh răng
31. Măngsông
32. Đường soi
33. Tấm bảo vệ lưỡi dao
34. Mỡ bôi trơn
35. Lưỡi dao

THÔNG SỐ KỸ THUẬT

Kiểu máy	DUH481	DUH483	DUH521	DUH523
Độ dài lưỡi cưa	480 mm		520 mm	
Số nhát cắt trên một phút (min^{-1})	1.350			
Điện áp định mức	D.C.14,4 V	D.C.18 V	D.C.14,4 V	D.C.18 V
Tổng chiều dài (Tùy theo pin)	869 - 881 mm	873 - 888 mm	919 - 931 mm	923 - 938 mm
Trọng lượng tịnh	3,0 - 3,2 kg	3,0 - 3,3 kg	3,0 - 3,2 kg	3,0 - 3,4 kg

- Do chương trình nghiên cứu và phát triển liên tục của chúng tôi nên các thông số kỹ thuật dưới đây có thể thay đổi mà không cần thông báo.
- Các thông số kỹ thuật ở mỗi quốc gia có thể khác nhau.
- Trọng lượng tịnh (bao gồm cả hộp pin) có thể khác nhau tùy vào (các) phụ kiện. Kết hợp trọng lượng nặng nhất và nhẹ nhất, theo Quy trình EPTA 01/2014, được nêu trong bảng.

Hộp pin và bộ sạc pin có thể dùng được

Hộp pin	Mẫu D.C.14,4 V	BL1415N/BL1430/BL1430B/BL1440/BL1450/BL1460B
	Mẫu D.C.18 V	BL1815N/BL1820/BL1820B/BL1830/BL1830B/BL1840/BL1840B/ BL1850/BL1850B/BL1860B
Bộ sạc pin		DC18RC/DC18RD/DC18RE/DC18SD/DC18SE/DC18SF/DC18SH

- Một số hộp pin và bộ sạc pin nêu trên có thể không dùng được tùy theo khu vực cư trú của bạn.

⚠ **CẢNH BÁO:**
- **Chỉ sử dụng hộp pin và bộ sạc pin có tên trong danh sách nêu trên.** Sử dụng hộp pin hoặc bộ sạc pin khác có thể gây thương tích và/hoặc cháy nổ.

Ký hiệu END013-5

Phần dưới đây cho biết các ký hiệu được dùng cho thiết bị. Đảm bảo rằng bạn hiểu ý nghĩa của các ký hiệu này trước khi sử dụng.

..... Đọc tài liệu hướng dẫn.

..... Không để dụng cụ tiếp xúc với hơi ẩm

Mục đích sử dụng ENE014-1

Dụng cụ được dùng để xén hàng rào.

Cảnh báo An toàn Chung dành cho Dụng cụ Máy GEA006-2

⚠ **CẢNH BÁO Đọc tất cả cảnh báo an toàn cũng như tất cả hướng dẫn.** Việc không tuân theo các cảnh báo và hướng dẫn có thể dẫn đến điện giật, hoả hoạn và/hoặc thương tích nghiêm trọng.

Lưu giữ tất cả cảnh báo và hướng dẫn để tham khảo sau này.

Thuật ngữ “dụng cụ máy” trong các cảnh báo đề cập đến dụng cụ máy (có dây) được vận hành bằng điện hoặc dụng cụ máy (không dây) được vận hành bằng pin.

An toàn tại nơi làm việc

1. **Giữ nơi làm việc sạch sẽ và có đủ ánh sáng.** Nơi làm việc bừa bộn hoặc tối có thể dẫn đến tai nạn.
2. **Không vận hành dụng cụ máy trong môi trường cháy nổ, ví dụ như môi trường có sự hiện diện của các chất lỏng, khí hoặc bụi dễ cháy.** Các dụng cụ máy tạo ra tia lửa điện có thể làm bụi hoặc khí bốc cháy.
3. **Giữ trẻ em và người ngoài tránh xa nơi làm việc khi đang vận hành dụng cụ máy.** Sự sao lãng có thể khiến bạn mất khả năng kiểm soát.

An toàn về điện

4. **Phích cắm của dụng cụ máy phải khớp với ổ cắm. Không bao giờ được sửa đổi phích cắm theo bất kỳ cách nào. Không sử dụng bất kỳ phích điều hợp nào với các dụng cụ máy được nối đất (tiếp đất).** Các phích cắm còn nguyên vẹn và ổ cắm phù hợp sẽ giảm nguy cơ điện giật.
5. **Tránh để cơ thể tiếp xúc với các bề mặt nối đất hoặc tiếp đất như đường ống, bộ tản nhiệt, bếp ga và tủ lạnh.** Nguy cơ bị điện giật sẽ tăng lên nếu cơ thể bạn được nối đất hoặc tiếp đất.
6. **Không để dụng cụ máy tiếp xúc với mưa hoặc trong điều kiện ẩm ướt.** Nước chảy vào dụng cụ máy sẽ làm tăng nguy cơ điện giật.
7. **Không sử dụng dây sai cách. Không bao giờ sử dụng dây để mang, kéo hoặc tháo phích cắm dụng cụ máy. Giữ dây tránh xa nguồn nhiệt, dầu, các mép sắc hoặc các bộ phận chuyển động.** Dây bị hỏng hoặc bị rối sẽ làm tăng nguy cơ điện giật.
8. **Khi vận hành dụng cụ máy ngoài trời, hãy sử dụng dây kéo dài phù hợp cho việc sử dụng ngoài trời.** Việc dùng dây phù hợp cho việc sử dụng ngoài trời sẽ giảm nguy cơ điện giật.
9. **Nếu bắt buộc phải vận hành dụng cụ máy ở nơi ẩm ướt, hãy sử dụng nguồn cấp điện được bảo vệ bằng thiết bị ngắt mạch rò điện (GFCI).** Sử dụng GFCI sẽ giảm nguy cơ điện giật.

An toàn cá nhân

10. **Luôn tỉnh táo, quan sát những việc bạn đang làm và sử dụng những phán đoán theo kinh nghiệm khi vận hành dụng cụ máy. Không sử dụng dụng cụ máy khi bạn đang mệt mỏi hoặc chịu ảnh hưởng của ma tuý, chất cồn hay thuốc.** Chỉ một khoảnh khắc không tập trung khi đang vận hành dụng cụ máy cũng có thể dẫn đến thương tích cá nhân nghiêm trọng.
11. **Sử dụng thiết bị bảo hộ cá nhân. Luôn đeo thiết bị bảo vệ mắt.** Các thiết bị bảo hộ như mặt nạ chống bụi, giày an toàn không trượt, mũ bảo hộ hay thiết bị bảo vệ thính giác được sử dụng trong các điều kiện thích hợp sẽ giúp giảm thương tích cá nhân.
12. **Tránh khởi động vô tình dụng cụ máy. Đảm bảo công tắc ở vị trí off (tắt) trước khi nối nguồn điện và/hoặc bộ pin, cầm hoặc mang dụng cụ máy.** Việc mang dụng cụ máy khi đang đặt ngón tay ở vị trí công tắc hoặc cấp điện cho dụng cụ máy khi công tắc đang ở vị trí bật có thể dẫn đến tai nạn.
13. **Tháo mọi khoá hoặc cờ lê điều chỉnh trước khi bật dụng cụ máy.** Việc cờ lê hoặc khoá vẫn còn gắn vào bộ phận quay của dụng cụ máy có thể dẫn đến thương tích cá nhân.
14. **Không với quá cao. Luôn giữ thăng bằng tốt và có chỗ để chân phù hợp.** Điều này cho phép điều khiển dụng cụ máy tốt hơn trong những tình huống bất ngờ.
15. **Ăn mặc phù hợp. Không mặc quần áo rộng hay đeo đồ trang sức. Giữ tóc, quần áo và găng tay tránh xa các bộ phận chuyển động.** Quần áo rộng, đồ trang sức hay tóc dài có thể mắc vào các bộ phận chuyển động.
16. **Nếu thiết bị được cung cấp kèm theo các bộ phận để nối thiết bị hút và gom bụi, hãy đảm bảo chúng được kết nối và sử dụng đúng cách.** Sử dụng thiết bị gom bụi có thể làm giảm những mối nguy hiểm liên quan đến bụi.

Sử dụng và bảo quản dụng cụ máy

17. **Không ép buộc dụng cụ máy. Sử dụng đúng dụng cụ máy cho công việc của bạn.** Sử dụng đúng dụng cụ máy sẽ giúp thực hiện công việc tốt hơn và an toàn hơn theo giá trị định mức được thiết kế của dụng cụ máy đó.
18. **Không sử dụng dụng cụ máy nếu công tắc không bật và tắt được dụng cụ máy đó.** Mọi dụng cụ máy không thể điều khiển được bằng công tắc đều rất nguy hiểm và cần được sửa chữa.
19. **Rút phích cắm ra khỏi nguồn điện và/hoặc tháo bộ pin khỏi dụng cụ máy trước khi thực hiện bất kỳ công việc điều chỉnh, thay đổi phụ tùng hay cất giữ dụng cụ máy nào.** Những biện pháp an toàn phòng ngừa này sẽ giảm nguy cơ khởi động vô tình dụng cụ máy.
20. **Cất giữ các dụng cụ máy không sử dụng ngoài tầm với của trẻ em và không cho bất kỳ người nào không có hiểu biết về dụng cụ máy hoặc các hướng dẫn này vận hành dụng cụ máy.** Dụng cụ máy sẽ rất nguy hiểm nếu được sử dụng bởi những người dùng chưa qua đào tạo.
21. **Bảo dưỡng dụng cụ máy. Kiểm tra tình trạng lệch trục hoặc bó kẹp của các bộ phận động, hiện tượng nứt vỡ của các bộ phận và mọi tình trạng khác mà có thể ảnh hưởng đến hoạt động của dụng cụ máy. Nếu có hỏng hóc, hãy sửa chữa dụng cụ máy trước khi sử dụng.** Nhiều tai nạn xảy ra là do không bảo quản tốt dụng cụ máy.
22. **Luôn giữ cho dụng cụ cắt được sắc và sạch.** Những dụng cụ cắt được bảo dưỡng đúng cách có lưỡi cắt sắc sẽ ít bị kẹt hơn và dễ điều khiển hơn.
23. **Sử dụng dụng cụ máy, phụ tùng và đầu dụng cụ cắt, v.v... theo các hướng dẫn này, có tính đến điều kiện làm việc và công việc được thực hiện.** Việc sử dụng dụng cụ máy cho các công việc khác với công việc dự định có thể gây nguy hiểm.

Sử dụng và bảo quản dụng cụ dùng pin

24. **Chỉ sạc lại bằng bộ sạc được nhà sản xuất chỉ định.** Bộ sạc thích hợp cho một loại bộ pin có thể gây rủi ro cháy khi được sử dụng với bộ pin khác.

25. **Chỉ sử dụng dụng cụ máy với các bộ pin được chỉ định cụ thể.** Sử dụng bất kỳ bộ pin nào khác cũng có nguy cơ gây ra chấn thương hoặc cháy.
26. **Khi không sử dụng bộ pin, hãy cất giữ bộ pin cách xa các vật kim loại khác, như ghim kẹp giấy, tiền xu, chìa khoá, đinh, đai ốc hoặc các vật kim loại nhỏ khác, là những vật có thể trở thành vật kết nối một cực với cực kia.** Chập các cực pin vào nhau có thể gây bỏng hoặc cháy.
27. **Trong các trường hợp sử dụng sai mục đích, pin có thể tiết ra chất lỏng; hãy tránh tiếp xúc. Nếu bạn vô tình tiếp xúc với chất lỏng này, hãy rửa sạch bằng nước. Nếu chất lỏng này tiếp xúc với mắt, bạn phải tìm thêm sự trợ giúp về y tế.** Chất lỏng tiết ra từ pin có thể gây rát hoặc bỏng.

Bảo dưỡng

28. **Để nhân viên sửa chữa đủ trình độ bảo dưỡng dụng cụ máy của bạn và chỉ sử dụng các bộ phận thay thế đồng nhất.** Việc này sẽ đảm bảo duy trì được độ an toàn của dụng cụ máy.
29. **Tuân theo hướng dẫn dành cho việc bôi trơn và thay phụ tùng.**
30. **Giữ tay cầm khô, sạch, không dính dầu và mỡ.**

Cảnh Báo An Toàn Đối Với Máy Tỉa Hàng Rào Chạy Pin

GEB062-9

1. **Giữ cho tất cả các bộ phận cơ thể tránh xa lưỡi cắt. Không gỡ vật liệu bị cắt hoặc giữ vật liệu được cắt khi các lưỡi cắt đang chuyển động. Đảm bảo rằng đã tắt công tắc khi loại bỏ các vật liệu bị kẹt.** Chỉ một khoảnh khắc không tập trung khi đang vận hành máy tỉa hàng rào cũng có thể dẫn đến thương tích cá nhân nghiêm trọng.
2. **Mang máy tỉa hàng rào bằng tay cầm khi lưỡi cắt dừng hẳn. Khi vận chuyển hay cất giữ máy tỉa hàng rào phải luôn gắn chặt nắp đậy thiết bị cắt.** Xử lý máy tỉa hàng rào đúng cách sẽ làm giảm thương tích cá nhân có thể xảy ra từ lưỡi cắt.
3. **Giữ dụng cụ máy chỉ bằng các bề mặt kép cách điện, vì lưỡi cắt có thể tiếp xúc với dây dẫn kín.** Lưỡi cắt tiếp xúc với dây dẫn “có điện” có thể khiến các bộ phận kim loại bị hở của dụng cụ máy “có điện” và làm cho người vận hành bị điện giật.
4. **NGUY HIỂM: Giữ tay tránh xa lưỡi cắt.** Tiếp xúc với lưỡi cắt có thể dẫn tới thương tích cá nhân nghiêm trọng.
5. **Không sử dụng máy tỉa hàng rào trong mưa hoặc trong điều kiện ẩm ướt.** Mô tơ điện không chống nước.
6. **Người mới sử dụng lần đầu nên có người biết sử dụng máy tỉa hàng rào hướng dẫn cách sử dụng.**
7. **Trẻ em hoặc thanh thiếu niên dưới 18 tuổi không được sử dụng máy tỉa hàng rào này.** Thanh thiếu niên trên 16 tuổi có thể được miễn hạn chế này nếu được đào tạo dưới sự giám sát của chuyên gia.
8. **Sử dụng máy tỉa hàng rào chỉ khi bạn đang ở trong điều kiện thể chất tốt.** Nếu bạn đang mệt mỏi, khả năng chú ý của bạn sẽ bị giảm đi. Đặc biệt cẩn thận khi kết thúc một ngày làm việc. Thực hiện tất cả công việc một cách bình tĩnh và cẩn thận. Người sử dụng phải chịu trách nhiệm về mọi thiệt hại cho bên thứ ba.
9. **Không bao giờ sử dụng máy tỉa khi chịu ảnh hưởng của rượu, ma túy hay thuốc.**
10. **Găng tay làm việc bằng da dày là một phần của thiết bị cơ bản của máy tỉa hàng rào và phải luôn mang theo khi làm việc với máy. Cũng nên mang giày ống cứng có đế chống trượt.**
11. **Trước khi bắt đầu công việc, kiểm tra xem máy tỉa có trong tình trạng làm việc tốt và an toàn không. Đảm bảo các phần bảo vệ được lắp đúng cách. Không được sử dụng máy tỉa hàng rào trừ khi nó đã được lắp ráp hoàn chỉnh.**
12. **Đảm bảo rằng bạn luôn có chỗ để chân cố định trước khi bắt đầu vận hành.**
13. **Cầm chắc dụng cụ khi sử dụng.**
14. **Không vận hành dụng cụ không tải một cách không cần thiết.**
15. **Tắt động cơ ngay lập tức và tháo hộp pin nếu máy cắt đụng phải hàng rào hoặc vật cứng khác. Kiểm tra hư hỏng của máy cắt và nếu bị hỏng, hãy sửa chữa ngay lập tức.**
16. **Trước khi kiểm tra máy cắt, xem xét các lỗi, hoặc loại bỏ vật liệu bị kẹt trong máy cắt, luôn tắt máy tỉa và tháo hộp pin.**
17. **Tắt máy tỉa và tháo hộp pin trước khi làm bất cứ công việc bảo dưỡng nào.**
18. **Khi di chuyển máy tỉa hàng rào đến một vị trí khác, kể cả đang vận hành, phải luôn tháo hộp pin và gắn nắp đậy lên các lưỡi cắt. Không được mang hoặc vận chuyển máy tỉa khi máy cắt đang chạy. Không được nắm máy cắt bằng tay.**
19. **Làm sạch máy tỉa hàng rào và đặc biệt là máy cắt sau khi sử dụng, và trước khi đưa máy tỉa vào kho lưu giữ trong một khoảng thời gian dài. Tra một ít dầu lên máy cắt và đậy nắp lại.** Vỏ bảo vệ cung cấp kèm theo thiết bị có thể được treo trên tường, giúp giữ an toàn và là cách thiết thực để cất giữ máy tỉa hàng rào.
20. **Cất giữ máy tỉa hàng rào khi đã gắn nắp chắn và đặt ở nơi khô ráo. Tránh xa tầm với của trẻ em. Không để máy tỉa ngoài trời.**
21. **Không bao giờ hướng lưỡi kéo vào người chính bạn hoặc người khác.**
22. **Nếu các lưỡi dao ngừng di chuyển do các vật lạ ở tắc nghẽn giữa các lưỡi dao trong quá trình vận hành, hãy tắt dụng cụ và tháo hộp pin, rồi tháo các vật lạ bằng các dụng cụ như kìm.** Dùng tay gỡ các vật lạ có thể gây ra thương tích, vì lý do mà các lưỡi dao có thể di chuyển khi gỡ các vật lạ.
23. **Tránh môi trường nguy hiểm. Không được sử dụng dụng cụ tại những nơi ẩm thấp hoặc ẩm ướt, hoặc để chúng tiếp xúc với mưa. Nước lọt vào dụng cụ sẽ làm tăng nguy cơ điện giật.**
24. **Không bỏ pin (các pin) vào lửa. Các viên pin có thể phát nổ. Kiểm tra mã vùng để được hướng dẫn xử lý đặc biệt khi có thể.**
25. **Không mở hoặc làm hư hỏng pin (các pin). Chất điện phân thoát ra sẽ ăn mòn và có thể gây thiệt hại cho da hoặc mắt. Nó có thể độc hại nếu nuốt phải.**
26. **Không sạc pin trong mưa, hoặc nơi ẩm ướt.**

27. **Kiểm tra các vật lạ trên hàng rào và chổi, chẳng hạn như các hàng rào kim loại hoặc dây dẫn kín trước khi vận hành dụng cụ.**

LƯU GIỮ CÁC HƯỚNG DẪN NÀY.

⚠ **CẢNH BÁO:**
KHÔNG vì đã thoải mái hay quen thuộc với sản phẩm (có được do sử dụng nhiều lần) mà không tuân thủ nghiêm ngặt các quy định về an toàn dành cho sản phẩm này. VIỆC DÙNG SAI hoặc không tuân theo các quy định về an toàn được nêu trong tài liệu hướng dẫn này có thể dẫn đến thương tích cá nhân nghiêm trọng.

HƯỚNG DẪN AN TOÀN QUAN TRỌNG CHO HỘP PIN

ENC007-13

1. **Trước khi sử dụng hộp pin, hãy đọc tất cả hướng dẫn và ký hiệu cảnh báo trên (1) bộ sạc pin, (2) pin và (3) sản phẩm dùng pin.**
2. **Không tháo rời hộp pin.**
3. **Nếu thời gian vận hành ngắn hơn quá mức, hãy ngừng vận hành ngay lập tức. Điều này có thể dẫn đến rủi ro quá nhiệt, có thể gây bỏng và thậm chí là nổ.**
4. **Nếu chất điện phân rơi vào mắt, hãy rửa sạch bằng nước sạch và đến cơ sở y tế ngay lập tức. Chất này có thể khiến bạn giảm thị lực.**
5. **Không để hộp pin ở tình trạng đoản mạch:**
   (1) **Không chạm vào cực pin bằng vật liệu dẫn điện.**
   (2) **Tránh cất giữ hộp pin trong hộp có các vật kim loại khác như đinh, tiền xu, v.v...**
   (3) **Không để hộp pin dính nước hoặc ngoài trời mưa.**
   Đoản mạch pin có thể gây ra dòng điện lớn, quá nhiệt, có thể gây bỏng và thậm chí là hỏng hóc.
6. **Không cất giữ dụng cụ và hộp pin ở nơi nhiệt độ có thể lên tới hoặc vượt quá 50°C (122°F).**
7. **Không đốt hộp pin ngay cả khi hộp pin đã bị hư hại nặng hoặc hư hỏng hoàn toàn. Hộp pin có thể nổ khi tiếp xúc với lửa.**
8. **Hãy cẩn trọng không làm rơi hoặc làm méo pin.**
9. **Không sử dụng pin đã hỏng.**
10. **Pin lithium-ion chứa bên trong tuân theo các yêu cầu của Luật về hàng hóa nguy hiểm.**
    Đối với việc vận chuyển thương mại, ví dụ như bên thứ ba, đại lý giao nhận, phải tuân theo yêu cầu đặc biệt về đóng gói và gắn nhãn.
    Khi chuẩn bị giao hàng, cần phải tham vấn chuyên gia về vật liệu nguy hiểm. Ngoài ra, cũng tuân theo các quy định quốc gia có thể chi tiết hơn.
    Buộc hoặc phủ các tiếp điểm hở và đóng gói pin sao cho pin không thể di chuyển quanh hộp.
11. **Khi vứt bỏ hộp pin, hãy tháo chúng khỏi dụng cụ và thải bỏ ở nơi an toàn.** Phải tuân thủ theo các quy định của địa phương liên quan đến việc thải bỏ pin.
12. **Chỉ sử dụng pin với các sản phẩm do Makita chỉ định.** Lắp pin cho các sản phẩm không tương thích có thể gây ra cháy, nóng quá mức, nổ, hoặc rò rỉ chất điện phân.
13. **Nếu dụng cụ không được sử dụng trong một thời gian dài, cần phải tháo pin ra khỏi dụng cụ.**

LƯU GIỮ CÁC HƯỚNG DẪN NÀY.

⚠ **THẬN TRỌNG: Chỉ sử dụng pin chính hãng của Makita.**
Việc sử dụng pin không phải chính hãng Makita hoặc pin đã bị biến đổi có thể khiến pin nổ gây ra hỏa hoạn, thương tích cá nhân và hư hại. Các pin này cũng sẽ không được nhận bảo hành của Makita dành cho dụng cụ và bộ sạc của Makita.

Mẹo duy trì tuổi thọ tối đa cho pin

1. **Sạc pin trước khi hết pin.**
   Luôn ngừng vận hành dụng cụ và sạc pin khi bạn thấy dụng cụ bị yếu pin.
2. **Không bao giờ sạc lại pin khi hộp pin đã được sạc đầy.**
   Sạc quá mức sẽ làm giảm tuổi thọ của pin.
3. **Sạc pin ở nhiệt độ phòng 10°C - 40°C (50°F - 104°F). Để cho hộp pin nóng nguội trước khi sạc.**
4. **Sạc hộp pin nếu bạn không sử dụng hộp pin đó trong khoảng thời gian dài (hơn 6 tháng).**

MÔ TẢ CHỨC NĂNG

⚠ **THẬN TRỌNG:**
- Luôn đảm bảo rằng đã tắt dụng cụ và tháo hộp pin trước khi điều chỉnh hoặc kiểm tra chức năng trên dụng cụ.

Lắp hoặc tháo hộp pin (Hình 1)

⚠ **THẬN TRỌNG:**
- Luôn tắt công tắc dụng cụ trước khi lắp hoặc tháo hộp pin.
- **Cầm chắc dụng cụ và hộp pin khi lắp hoặc tháo hộp pin.** Không cầm chắc dụng cụ và hộp pin có thể khiến chúng bị trượt khỏi tay bạn, dẫn đến hư hỏng dụng cụ và hộp pin cũng như gây thương tích cá nhân.

Để tháo hộp pin, trượt hộp pin ra khỏi dụng cụ đồng thời đẩy nhẹ nút ở phía trước hộp pin.
Để lắp hộp pin, đặt thẳng hàng chốt nhô ra của hộp pin với rãnh ở vỏ và đẩy hộp pin vào vị trí. Đưa toàn bộ pin vào cho đến khi hộp pin khớp vào vị trí với một tiếng cách nhỏ. Nếu bạn có thể thấy chỉ báo màu đỏ ở mặt trên của nút thì hộp pin chưa hoàn toàn khớp vào vị trí.

⚠ **THẬN TRỌNG:**
- Luôn lắp hộp pin vào hoàn toàn cho đến khi không thể thấy được chỉ báo màu đỏ. Nếu không, pin có thể bất ngờ văng ra khỏi dụng cụ, gây thương tích cho bạn hoặc người xung quanh.
- Không dùng sức mạnh để lắp hộp pin. Nếu hộp pin không trượt vào dễ dàng thì có nghĩa là pin đang được lắp không đúng cách.

Hệ thống bảo vệ pin (Pin lithi có dấu sao) (Hình 2)

Pin lithi có dấu sao được trang bị một hệ thống bảo vệ. Hệ thống này sẽ tự động ngắt nguồn cho dụng cụ để tăng tuổi thọ pin.
Dụng cụ sẽ tự động ngừng hoạt động nếu dụng cụ và/hoặc pin ở một trong các điều kiện sau.

- Quá tải:
  Dụng cụ được vận hành theo cách tạo ra dòng điện cao bất thường.
  Trong trường hợp này, hãy nhả bộ khởi động công tắc trên dụng cụ và ngừng hoạt động khiến dụng cụ bị quá tải. Sau đó kéo lại bộ khởi động công tắc để khởi động lại.
  Nếu dụng cụ không khởi động, nghĩa là pin bị quá nhiệt. Trong tình huống này, hãy để pin nguội trước khi kéo lại bộ khởi động công tắc.
- Điện áp pin thấp:
  Điện dung còn lại của pin quá thấp và dụng cụ sẽ không hoạt động. Trong trường hợp này, hãy tháo và sạc lại pin.

Cho biết lượng pin còn lại

(Chỉ dành cho hộp pin có chữ “B” ở cuối số mẫu sản phẩm). **(Hình 3)**
Nhấn nút kiểm tra trên hộp pin để cho biết lượng pin còn lại. Đèn chỉ báo sáng trong vài giây.

Đèn chỉ báo			Lượng pin còn lại
■ Bật sáng	□ Tắt	◪ Nhấp nháy	
■ ■ ■ ■			75% đến 100%
■ ■ ■ □			50% đến 75%
■ ■ □ □			25% đến 50%
■ □ □ □			0% đến 25%
◪ □ □ □			Sạc pin.
■ ■ □ □ ↑ ↓ □ □ ■ ■			Pin có thể bị hỏng.

015658

CHÚ Ý:

- Tuỳ vào điều kiện sử dụng và nhiệt độ môi trường xung quanh, lượng pin được chỉ báo có thể hơi khác so với lượng pin thực tế.

Thao tác với công tắc

⚠ **THẬN TRỌNG:**

- Trước khi lắp hộp pin vào dụng cụ, luôn kiểm tra xem bộ khởi động công tắc có khởi động đúng và trở về vị trí “TẮT” khi được nhả ra hay không.
  (Hình 4)

Nhằm đảm bảo an toàn cho bạn, dụng cụ này được trang bị hệ thống công tắc gồm hai phần. Để bật dụng cụ, ấn nút khoá và các bộ khởi động A và B. Nhả một trong hai bộ khởi động đã ấn để tắt. Trình tự bật tắt không quan trọng vì dụng cụ chỉ khởi động khi cả hai công tắc đều được kích hoạt.

Đèn báo (Hình 5)

Việc chạy dụng cụ cho phép đèn báo hiển thị trạng thái điện dung của hộp pin.
Khi dụng cụ bị quá tải và dừng trong quá trình hoạt động, đèn sẽ sáng màu đỏ.
Hãy tham khảo bảng sau để biết trạng thái và hành động cần phải thực hiện đối với đèn báo.

Đèn báo	Trạng thái	Hành động cần phải thực hiện
Đèn nhấp nháy màu đỏ	Trạng thái này cho biết thời điểm phù hợp để thay hộp pin khi nguồn pin sắp hết.	Sạc lại hộp pin càng sớm càng tốt.
Đèn sáng màu đỏ. (Chú ý 1)	Chức năng này hoạt động khi nguồn pin sắp hết. Tại thời điểm này, dụng cụ dừng ngay lập tức.	Sạc lại hộp pin.
Đèn sáng màu đỏ. (Chú ý 1)	Tự động dừng do quá tải	Tắt dụng cụ.

Chú ý 1: Thời điểm đèn báo sáng thay đổi tuỳ theo nhiệt độ xung quanh khu vực làm việc và tình trạng của hộp pin

010970

VẬN HÀNH

⚠ **THẬN TRỌNG:**

- Cẩn thận không được vô tình tiếp xúc với bờ rào kim loại hoặc các vật cứng khác trong khi cắt. Lưỡi dao cắt sẽ vỡ và có thể gây thương tích nghiêm trọng.
- Việc với quá cao khi dùng máy tỉa hàng rào, đặc biệt là từ thang, là cực kỳ nguy hiểm. Không làm việc trên bất kỳ vật gì lung lay hoặc không chắc chắn.

CHÚ Ý:

Không cố cắt các nhánh có đường kính dày hơn 10 mm bằng công cụ này. Cắt các nhánh thấp hơn 10 cm so với chiều cao cắt bằng dao cắt nhánh trước khi sử dụng công cụ này. **(Hình 6)**

⚠ **THẬN TRỌNG:**

- Không cắt cây chết hoặc các vật cứng tương tự. Không làm như vậy có thể làm hư hại dụng cụ. **(Hình 7)**

Cầm máy tỉa hàng rào bằng cả hai tay và kéo bộ khởi động công tắc A hoặc B rồi đưa máy về phía trước cơ thể bạn. **(Hình 8)**

Khi thao tác cơ bản, nghiêng các lưỡi dao cắt về phía hướng cắt và di chuyển dụng cụ nhẹ nhàng và chậm ở tốc độ là 3 - 4 giây/mét. **(Hình 9)**

Để cắt đều phần trên cùng của hàng rào, tốt nhất là buộc một sợi dây ở độ cao mong muốn và tỉa dọc theo dây đó, sử dụng dây này làm đường tham chiếu. **(Hình 10)**

Lắp bình chứa lá vụn (phụ kiện tuỳ chọn) vào dụng cụ khi xén tỉa hàng rào theo hướng thẳng có thể tránh xén phải các lá đã cắt bị rơi ra. **(Hình 11)**

Để tỉa đều phần mặt bên của hàng rào, tốt nhất là cắt từ dưới lên. **(Hình 12)**

Cắt gỗ hoàng dương hoặc cây đỗ quyên từ nền hướng lên đỉnh để hình dạng đẹp và dễ dàng thực hiện công việc.

Lắp hoặc tháo bình chứa lá vụn (phụ kiện tuỳ chọn)

⚠ **THẬN TRỌNG:**

- Luôn chắc chắn rằng dụng cụ được tắt nguồn và rút phích cắm trước khi lắp hoặc tháo bình chứa lá vụn.

CHÚ Ý:

- Khi thay thế bình chứa lá vụn, luôn đeo găng để tay và mặt không tiếp xúc trực tiếp với lưỡi dao. Không làm như vậy có thể gây thương tích cá nhân.
- Luôn đảm bảo đã tháo tấm bảo vệ lưỡi dao trước khi lắp bình chứa lá vụn.
- Bình chứa lá vụn lá đã cắt và tiết kiệm được bước thu dọn lá rơi ra. Dụng cụ này có thể được lắp đặt ở bất kỳ bên nào của dụng cụ. **(Hình 13)**

Ấn bình chứa lá vụn vào các lưỡi dao cắt sao cho các rãnh của bình chồng lên các đai ốc trên lưỡi dao cắt. **(Hình 14)**

Vào thời điểm này, bình chứa lá vụn cần được lắp vào sao cho các móc của nó khớp vào rãnh trong bộ phận lưỡi dao cắt. **(Hình 15)**

Để tháo bình chứa lá vụn, ấn cần gạt ở cả hai bên để các móc mở ra.

⚠ **THẬN TRỌNG:**

- Không thể lắp tấm bảo vệ lưỡi dao (thiết bị tiêu chuẩn) trên dụng cụ đang lắp bình chứa lá vụn. Trước khi vận chuyển hoặc cất giữ, hãy tháo bình chứa lá vụn và sau đó lắp tấm bảo vệ lưỡi dao để tránh để lộ lưỡi dao.

CHÚ Ý:

- Kiểm tra bình chứa lá vụn xem đã được lắp cố định hay chưa trước khi sử dụng.
- Không được dùng lực quá mức để cố tháo bình chứa lá vụn khi các móc của bình vẫn khớp vào rãnh trên bộ phận lưỡi dao. Sử dụng lực quá mức có thể làm hỏng bình chứa lá vụn.

BẢO DƯỠNG

⚠ **THẬN TRỌNG:**

- Luôn chắc chắn rằng bạn đã tắt nguồn và tháo pin của dụng cụ ra trước khi thực hiện kiểm tra hoặc bảo trì.

Lau sạch dụng cụ

Làm sạch dụng cụ bằng cách lau sạch bụi bằng vải khô hoặc giẻ nhúng xà phòng.

⚠ **THẬN TRỌNG:**

- Không bao giờ dùng xăng, ét xăng, dung môi, cồn hoặc hóa chất tương tự. Có thể xảy ra hiện tượng mất màu, biến dạng hoặc nứt vỡ.

Bảo trì lưỡi dao

Lau sạch lưỡi dao trước và sau mỗi giờ vận hành sử dụng dầu máy hoặc sản phẩm tương tự.

CHÚ Ý:

- Trước khi bôi trơn lưỡi dao, hãy tháo bình chứa lá vụn ra.

Sau khi vận hành, hãy loại bỏ bụi khỏi hai mặt của lưỡi dao cắt bằng bàn chải sợi, lau sạch bằng giẻ rồi tra đủ dầu có độ nhớt thấp, như dầu máy, v.v. và dầu bôi trơn dạng phun.

⚠ **THẬN TRỌNG:**
- Không rửa lưỡi dao cắt trong nước. Không làm như vậy có thể gây gỉ hoặc hỏng dụng cụ.

Tháo hoặc lắp lưỡi dao cắt

⚠ **THẬN TRỌNG:**
- Trước khi tháo hoặc lắp lưỡi dao cắt, luôn đảm bảo đã tắt dụng cụ và tháo hộp pin.
- Khi thay lưỡi dao cắt, luôn đeo găng tay và không tháo tấm bảo vệ lưỡi dao để tay và mặt không tiếp xúc trực tiếp với lưỡi dao. Không làm như vậy có thể gây thương tích cá nhân.

CHÚ Ý:
- Không lau mỡ ở bánh răng và chốt quay. Không làm như vậy có thể gây hỏng dụng cụ.

Tháo lưỡi dao cắt (Hình 16)

Lật ngược dụng cụ và nới lỏng bốn vít rồi tháo nắp dưới ra.

CHÚ Ý:
- Cẩn thận không để tay bạn dính bẩn vì bộ phận dẫn động lưỡi dao cắt có tra mỡ. **(Hình 17)**

Nới lỏng bốn vít rồi tháo lưỡi cắt. Tháo vòng đệm và miếng xốp khỏi lưỡi dao cắt và đặt chúng sang một bên. Những phụ kiện này sẽ cần cho lần lắp đặt sau. **(Hình 18)**
Nếu măngsông vẫn còn trong lỗ bánh răng, hãy tháo bánh răng ra và ấn măngsông ra ngoài bằng đinh vít hoặc phụ kiện tương tự.

CHÚ Ý:
Vòng đệm bên dưới bánh răng có thể vô tình rời ra khi tháo bánh răng. Trong trường hợp này, hãy đặt nó về vị trí ban đầu như đã lắp đặt.

Tháo lưỡi dao cắt (Hình 19)

Tháo tấm bảo vệ lưỡi dao khỏi lưỡi dao cắt cũ và lắp vào lưỡi dao cắt mới để tránh chạm vào lưỡi cắt. **(Hình 20)**
Điều chỉnh vị trí lỗ bằng cách xoay bánh răng như minh hoạ. **(Hình 21 & 22)**
Tra chút mỡ đi kèm với lưỡi dao cắt mới như minh hoạ. **(Hình 23)**
Đặt miếng xốp đã tháo ra vào cùng vị trí với miếng xốp cũ. Đảm bảo rằng măngsông đi kèm với lưỡi dao cắt mới được đặt trên chốt của lưỡi cắt. Đặt lưỡi dao cắt mới lên dụng cụ sao cho chốt khớp vào lỗ bánh răng. Nếu măngsông trên chốt vô tình rời ra, hãy đặt chúng vào lỗ bánh răng trước. **(Hình 24)**
Lắp lưỡi cắt và vặn chặt bốn vít rồi đặt vòng đệm đã tháo ra vào cùng vị trí với vòng đệm cũ. **(Hình 25)**
Lắp nắp dưới vào dụng cụ và vặn chặt bốn vít.

Cất giữ

Lỗ móc ở cuối dụng cụ rất thuận tiện cho việc treo dụng cụ bằng đinh hoặc vít trên tường. **(Hình 26)**
Tháo hộp pin và đặt tấm bảo vệ lưỡi dao vào lưỡi dao cắt để các lưỡi dao không bị lộ ra. Cất giữ cẩn thận dụng cụ ở xa tầm tay của trẻ em.
Cất giữ dụng cụ ở nơi không bị dính nước và nước mưa.
Để duy trì ĐỘ AN TOÀN và ĐỘ TIN CẬY của sản phẩm, việc sửa chữa, bảo dưỡng hoặc bất kỳ điều chỉnh nào khác đều phải do Trung tâm Bảo trì Được uỷ quyền của Makita thực hiện, luôn sử dụng các bộ phận thay thế của Makita.

PHỤ KIỆN TUỲ CHỌN

⚠ **THẬN TRỌNG:**
- Các phụ tùng hoặc phụ kiện này được khuyến nghị sử dụng với dụng cụ Makita của bạn được chỉ định trong tài liệu này. Việc sử dụng bất kỳ phụ tùng hoặc phụ kiện nào khác có thể dẫn đến rủi ro thương tích cho con người. Chỉ sử dụng phụ tùng hoặc phụ kiện với mục đích được nêu.

Nếu bạn cần bất kỳ sự hỗ trợ nào để biết thêm chi tiết về các phụ tùng này, hãy hỏi Trung tâm Bảo trì Makita tại địa phương của bạn.
- Tấm bảo vệ lưỡi dao
- Bộ phận lưỡi dao cắt
- Pin và bộ sạc chính hãng Makita
- Bình chứa lá vụn

CHÚ Ý:
- Một số mục trong danh sách có thể được bao gồm trong gói dụng cụ làm các phụ kiện chuẩn. Các mục này ở mỗi quốc gia có thể khác nhau.

คำอธิบายของมุมมองทั่วไป

1. ส่วนสีแดง
2. ปุ่ม
3. ตลับแบตเตอรี่
4. เครื่องหมายรูปดาว
5. ไฟแสดงสถานะ
6. ปุ่มตรวจสอบ
7. ไกสวิตช์ A
8. ไกสวิตช์ B
9. ปุ่มล็อคออฟ
10. ไฟแสดงสถานะ
11. ความสูงของการตัด
12. 10 ซม.
13. ทิศทางการตัดแต่ง
14. พื้นผิวของแนวพุ่มไม้ที่จะตัดแต่ง
15. เอียงใบมีด
16. เชือก
17. กด
18. ถาดรับเศษใบไม้
19. น็อต
20. ใบมีด
21. ลิ่มล็อค
22. ใส่ลิ่มล็อคลงในร่อง
23. ร่อง
24. กดลิ่มล็อคลงทั้งสองด้าน
25. ปลดล็อคลิ่มล็อค
26. สกรู
27. ฝาด้านล่าง
28. ฟองน้ำ
29. แหวน
30. เกียร์
31. แขน
32. ร่อง
33. ฝาครอบใบมีด
34. จาระบี
35. ใบตัด

ข้อมูลทางเทคนิค

รุ่น	DUH481	DUH483	DUH521	DUH523
ความยาวของใบเลื่อย	480 มม		520 มม	
จังหวะต่อนาที (นาที$^{-1}$)	1,350			
อัตราแรงดันไฟฟ้า	D.C.14.4 V	D.C.18 V	D.C.14.4 V	D.C.18 V
ความยาวทั้งหมด (ขึ้นอยู่กับแบตเตอรี่)	869 - 881 มม	873 - 888 มม	919 - 931 มม	923 - 938 มม
น้ำหนักสุทธิ	3.0 - 3.2 กก	3.0 - 3.3 กก	3.0 - 3.2 กก	3.0 - 3.4 กก

- เนื่องจากการวิจัยและการพัฒนาของเราเป็นแผนงานต่อเนื่อง ดังนั้นข้อมูลเทคนิคที่ระบุในเอกสารนี้อาจมีการเปลี่ยนแปลงโดยไม่ต้องแจ้งให้ทราบล่วงหน้า
- ข้อมูลเทคนิคอาจแตกต่างกันในแต่ละประเทศ
- น้ำหนักอาจจะแตกต่างกันไปตามอุปกรณ์ที่ติดตั้งไว้ รวมถึงตลับแบตเตอรี่ ชุดประกอบที่เบาที่สุดและหนักที่สุดตามกระบวนการ EPTA 01/2014 จะแสดงไว้ในตาราง

ตลับแบตเตอรี่และแท่นชาร์จที่สามารถใช้งานได้

ตลับแบตเตอรี่	รุ่น D.C.14.4 V	BL1415N/BL1430/BL1430B/BL1440/BL1450/BL1460B
	รุ่น D.C.18 V	BL1815N/BL1820/BL1820B/BL1830/BL1830B/BL1840/BL1840B/ BL1850/BL1850B/BL1860B
แท่นชาร์จ		DC18RC/DC18RD/DC18RE/DC18SD/DC18SE/DC18SF/DC18SH

- ตลับแบตเตอรี่และแท่นชาร์จบางรายการที่ระบุไว้ทางด้านบนอาจไม่มีจำหน่ายในภูมิภาคของคุณ

⚠ **คำเตือน**:

- **ใช้แต่ตลับแบตเตอรี่และแท่นชาร์จที่ระบุไว้ทางด้านบนเท่านั้น** การใช้ตลับแบตเตอรี่และแท่นชาร์จอื่นอาจทำให้ได้รับบาดเจ็บและ/หรือเกิดไฟไหม้ได้

สัญลักษณ์ END013-5

ต่อไปนี้คือสัญลักษณ์ที่ใช้สำหรับอุปกรณ์ โปรดศึกษาความหมายของสัญลักษณ์ให้เข้าใจก่อนการใช้งาน

.....อ่านคู่มือการใช้งาน

.....อย่าให้ถูกความชื้น

วัตถุประสงค์การใช้งาน ENE014-1

เครื่องมือนี้ผลิตขึ้นเพื่อใช้ตัดแต่งพุ่มไม้

คำเตือนด้านความปลอดภัยสำหรับเครื่องมือไฟฟ้าทั่วไป GEA006-2

⚠ **คำเตือน อ่านคำเตือนด้านความปลอดภัยและคำแนะนำทั้งหมด** การไม่ปฏิบัติตามคำเตือนและคำแนะนำดังกล่าวอาจส่งผลให้เกิดไฟฟ้าช็อต ไฟไหม้ และ/หรือได้รับบาดเจ็บอย่างร้ายแรง

เก็บรักษาคำเตือนและคำแนะนำทั้งหมดไว้เป็นข้อมูลอ้างอิงในอนาคต

คำว่า "เครื่องมือไฟฟ้า" ในคำเตือนนี้ หมายถึง เครื่องมือไฟฟ้า (มีสาย) ที่ทำงานโดยใช้กระแสไฟฟ้า หรือเครื่องมือไฟฟ้า (ไร้สาย) ที่ทำงานโดยใช้แบตเตอรี่

ความปลอดภัยของพื้นที่ทำงาน

1. **ดูแลพื้นที่ทำงานให้มีความสะอาดและมีแสงไฟสว่าง** พื้นที่รกระเกะระกะหรือมืดทึบอาจนำไปสู่การเกิดอุบัติเหตุได้
2. **อย่าใช้งานเครื่องมือไฟฟ้าในสภาพที่อาจเกิดการระเบิด เช่น ในสถานที่ที่มีของเหลว ก๊าซ หรือฝุ่นผงที่มีคุณสมบัติไวไฟ** เครื่องมือไฟฟ้าจะสร้างประกายไฟเพื่อจุดชนวนฝุ่นผงหรือก๊าซดังกล่าว
3. **ดูแลไม่ให้มีเด็ก ๆ หรือบุคคลอื่นอยู่ในบริเวณที่กำลังใช้เครื่องมือไฟฟ้า** การมีสิ่งรบกวนสมาธิอาจทำให้คุณสูญเสียการควบคุม

ความปลอดภัยด้านไฟฟ้า

4. **ปลั๊กของเครื่องมือไฟฟ้าต้องพอดีกับเต้ารับ อย่าดัดแปลงปลั๊กไม่ว่ากรณีใด ๆ อย่าใช้ปลั๊กอะแด็ปเตอร์กับเครื่องมือไฟฟ้าที่ต่อสายดิน (กราวด์)** ปลั๊กที่ไม่ถูกดัดแปลงและเต้ารับไฟที่เข้ากันพอดีจะช่วยลดความเสี่ยงของการเกิดไฟฟ้าช็อต
5. **ระวังอย่าให้ร่างกายสัมผัสกับพื้นผิวที่ต่อสายดิน เช่น ท่อ เครื่องนำความร้อน เครื่องใช้ไฟฟ้าในครัว และตู้เย็น** มีความเสี่ยงที่จะเกิดไฟฟ้าช็อตสูงขึ้น หากร่างกายของคุณสัมผัสกับพื้น
6. **อย่าให้เครื่องมือไฟฟ้าถูกน้ำหรืออยู่ในสภาพเปียกชื้น** น้ำที่ไหลเข้าไปในเครื่องมือไฟฟ้าจะเพิ่มความเสี่ยงของการเกิดไฟฟ้าช็อต
7. **อย่าใช้สายไฟอย่างไม่เหมาะสม อย่าใช้สายไฟเพื่อยก ดึง หรือ ถอดปลั๊กเครื่องมือไฟฟ้า เก็บสายไฟให้ห่างจากความร้อน น้ำมัน ของมีคม หรือชิ้นส่วนที่เคลื่อนที่** สายที่ชำรุดหรือพันกันจะเพิ่มความเสี่ยงของการเกิดไฟฟ้าช็อต
8. **ขณะที่ใช้งานเครื่องมือไฟฟ้านอกอาคาร ควรใช้สายต่อพ่วงที่เหมาะสมกับงานภายนอกอาคาร** การใช้สายที่เหมาะสมกับงานภายนอกอาคารจะลดความเสี่ยงของการเกิดไฟฟ้าช็อต
9. **หากต้องใช้งานเครื่องมือไฟฟ้าในสถานที่เปียกชื้น ให้ใช้เครื่องตัดไฟฟ้ารั่ว (GFCI) สำหรับป้องกันไฟดูด** การใช้ GFCI จะลดความเสี่ยงของการเกิดไฟฟ้าช็อต

ความปลอดภัยส่วนบุคคล

10. **ให้ระมัดระวัง และสังเกตเสมอว่าคุณกำลังทำสิ่งใดอยู่ และใช้สามัญสำนึกในขณะใช้งานเครื่องมือไฟฟ้า อย่าใช้งานเครื่องมือไฟฟ้าในขณะที่คุณกำลังเหนื่อย หรือในสภาพที่มึนเมาจากยาเสพติด เครื่องดื่มแอลกอฮอล์ หรือการใช้ยา** ชั่วขณะที่ขาดความระมัดระวังเมื่อกำลังใช้งานเครื่องมือไฟฟ้าอาจทำให้คุณได้รับบาดเจ็บอย่างรุนแรง
11. **ใช้อุปกรณ์ป้องกันส่วนบุคคล สวมแว่นตาป้องกันเสมอ** อุปกรณ์ป้องกัน เช่น หน้ากากกันฝุ่น รองเท้านิรภัยกันลื่น หมวกนิรภัย หรือเครื่องป้องกันการได้ยินที่ใช้ในสภาพที่เหมาะสมจะช่วยลดการบาดเจ็บ
12. **ป้องกันไม่ให้เปิดใช้งานอย่างไม่ตั้งใจ ตรวจสอบว่าสวิตช์อยู่ในตำแหน่งปิดก่อนเชื่อมต่อกับแหล่งจ่ายไฟ และ/หรือชุดแบตเตอรี่ หรือก่อนการยกหรือถือเครื่องมือ** การสอดนิ้วมือบริเวณสวิตช์เพื่อถือเครื่องมือไฟฟ้า หรือการชาร์จไฟเครื่องมือไฟฟ้าในขณะที่เปิดสวิตช์อยู่อาจนำไปสู่การเกิดอุบัติเหตุ
13. **นำกุญแจปรับแต่งหรือประแจออกก่อนที่จะเปิดเครื่องมือไฟฟ้า** ประแจหรือกุญแจที่เสียบค้างอยู่ในชิ้นส่วนที่หมุนได้ของเครื่องมือไฟฟ้าอาจทำให้คุณได้รับบาดเจ็บ
14. **อย่าทำงานในระยะที่สุดเอื้อม จัดท่าการยืนและการทรงตัวให้เหมาะสมตลอดเวลา** เพราะจะทำให้ควบคุมเครื่องมือไฟฟ้าได้ดีขึ้นในสถานการณ์ที่ไม่คาดคิด
15. **แต่งกายให้เหมาะสม อย่าสวมเครื่องแต่งกายที่หลวมเกินไป หรือสวมเครื่องประดับ ดูแลไม่ให้เส้นผม เสื้อผ้า และถุงมืออยู่ใกล้ชิ้นส่วนที่เคลื่อนที่** เสื้อผ้ารุ่มร่าม เครื่องประดับ หรือผมที่มีความยาวอาจเข้าไปติดในชิ้นส่วนที่เคลื่อนที่
16. **หากมีการจัดอุปกรณ์สำหรับดูดและจัดเก็บฝุ่นไว้ในสถานที่ ให้ตรวจสอบว่าได้เชื่อมต่อและใช้งานอุปกรณ์นั้นอย่างเหมาะสม** การใช้เครื่องดูดและจัดเก็บฝุ่นจะช่วยลดอันตรายที่เกิดจากฝุ่นผงได้

การใช้และดูแลเครื่องมือไฟฟ้า

17. **อย่าฝืนใช้เครื่องมือไฟฟ้า ใช้เครื่องมือไฟฟ้าที่เหมาะสมกับการใช้งานของคุณ** เครื่องมือไฟฟ้าที่เหมาะสมจะทำให้ได้งานที่มีประสิทธิภาพและปลอดภัยกว่าตามขีดความสามารถของเครื่องที่ได้รับการออกแบบมา
18. **อย่าใช้เครื่องมือไฟฟ้า หากสวิตช์ไม่สามารถเปิดปิดได้** เครื่องมือไฟฟ้าที่ใช้สวิตช์ควบคุมไม่ได้จัดเป็นอันตรายและต้องได้รับการซ่อมแซม

19. **ถอดปลั๊กจากแหล่งจ่ายไฟ และ/หรือชุดแบตเตอรี่ออกจากเครื่องมือไฟฟ้าก่อนทำการปรับแต่ง เปลี่ยนอุปกรณ์เสริม หรือจัดเก็บเครื่องมือไฟฟ้า** วิธีการป้องกันด้านความปลอดภัยดังกล่าวจะช่วยลดความเสี่ยงของการเปิดใช้งานเครื่องมือไฟฟ้าอย่างไม่ตั้งใจ
20. **จัดเก็บเครื่องมือไฟฟ้าที่ไม่ได้ใช้งานให้ห่างจากมือเด็ก และอย่าอนุญาตให้บุคคลที่ไม่คุ้นเคยกับเครื่องมือไฟฟ้าหรือคำแนะนำเหล่านี้ใช้งานเครื่องมือไฟฟ้า** เครื่องมือไฟฟ้าจะเป็นอันตรายเมื่ออยู่ในมือของผู้ที่ไม่ได้รับการฝึกอบรม
21. **การดูแลเครื่องมือไฟฟ้า ตรวจสอบการประกอบหรือการเชื่อมต่อของชิ้นส่วนที่เคลื่อนที่ที่ไม่ถูกต้อง การแตกหักของชิ้นส่วน หรือสภาพอื่น ๆ ที่อาจส่งผลกระทบต่อการทำงานของเครื่องมือไฟฟ้า หากมีความเสียหาย ให้นำเครื่องมือไฟฟ้าไปซ่อมแซมก่อนการใช้งาน** อุบัติเหตุจำนวนมากเกิดจากการดูแลรักษาเครื่องมือไฟฟ้าอย่างไม่ถูกต้อง
22. **ลับความคมและทำความสะอาดเครื่องมือการตัดอยู่เสมอ** เครื่องมือการตัดที่มีการดูแลอย่างถูกต้องและมีขอบการตัดคมมักจะมีปัญหาติดขัดน้อยและควบคุมได้ง่ายกว่า
23. **ใช้เครื่องมือไฟฟ้า อุปกรณ์เสริม และวัสดุสิ้นเปลือง ฯลฯ ตามคำแนะนำดังกล่าว พิจารณาสภาพการทำงานและงานที่จะลงมือทำ** การใช้เครื่องมือไฟฟ้าเพื่อทำงานอื่นนอกเหนือจากที่กำหนดไว้อาจทำให้เกิดอันตราย

การใช้และการดูแลเครื่องมือที่ใช้แบตเตอรี่

24. **ชาร์จไฟด้วยแท่นชาร์จที่ระบุโดยผู้ผลิตเท่านั้น** แท่นชาร์จที่ใช้งานได้กับชุดแบตเตอรี่ประเภทหนึ่งอาจมีความเสี่ยงในการเกิดไฟไหม้ขึ้นเมื่อใช้กับชุดแบตเตอรี่ประเภทอื่น
25. **ใช้เครื่องมือไฟฟ้ากับชุดแบตเตอรี่ที่ได้รับการออกแบบมาโดยเฉพาะ** การใช้ชุดแบตเตอรี่ประเภทอื่นอาจทำให้ได้รับบาดเจ็บและเกิดไฟไหม้ได้
26. **เมื่อไม่ได้ใช้งานชุดแบตเตอรี่ ให้เก็บไว้ให้ห่างจากวัตถุโลหะอื่น ๆ เช่น คลิปหนีบกระดาษ เหรียญ กุญแจ ตะปู สกรู หรือวัตถุโลหะขนาดเล็กอื่น ๆ ที่อาจทำการเชื่อมต่อจากขั้วหนึ่งไปยังอีกขั้วหนึ่ง** การลัดวงจรขั้วแบตเตอรี่ทั้งสองด้านอาจทำให้ผิวหนังถูกลวกหรือไฟไหม้ได้
27. **ในสภาพที่เป็นอันตราย อาจมีของเหลวไหลออกมาจากแบตเตอรี่ อย่าสัมผัสของเหลวดังกล่าว หากสัมผัสโดยไม่ตั้งใจ ให้ไปล้างน้ำออก หากของเหลวนั้นสัมผัสกับดวงตา โปรดไปพบแพทย์เพื่อทำการรักษา** ของเหลวที่ไหลออกมาจากแบตเตอรี่อาจทำให้เกิดการระคายเคืองหรือลวกผิวหนังได้

การบริการ

28. **นำเครื่องมือไฟฟ้าเข้ารับบริการจากช่างซ่อมที่ผ่านการรับรองโดยใช้อะไหล่แบบเดียวกันเท่านั้น** เพราะจะทำให้การใช้เครื่องมือไฟฟ้ามีความปลอดภัย
29. **ปฏิบัติตามคำแนะนำในการหล่อลื่นและการเปลี่ยนอุปกรณ์เสริม**
30. **ดูแลมือจับให้แห้ง สะอาด และไม่มีน้ำมันและจาระบีเปื้อน**

คำเตือนด้านความปลอดภัยของเครื่องตัดแต่งพุ่มไม้ไร้สาย GEB062-9

1. **ระวังไม่ให้ส่วนต่าง ๆ ของร่างกายอยู่ใกล้ใบเลื่อยคัตเตอร์ อย่านำวัสดุที่ตัดแล้วออกหรือจับวัสดุเพื่อทำการตัดในขณะที่ใบเลื่อยกำลังทำงานอยู่ ตรวจสอบให้แน่ใจว่าปิดสวิตช์แล้วขณะนำวัสดุที่ติดขัดออก** ชั่วขณะที่ขาดความระมัดระวังเมื่อกำลังใช้งานเครื่องตัดแต่งพุ่มไม้อาจทำให้ได้รับบาดเจ็บสาหัสได้
2. **ถือเครื่องตัดแต่งพุ่มไม้โดยจับที่จับและใบเลื่อยคัตเตอร์หยุดนิ่งแล้ว ขณะขนย้ายหรือเก็บเครื่องตัดแต่งพุ่มไม้ให้ใส่ฝาครอบอุปกรณ์ตัดเสมอ** การจัดการเครื่องตัดแต่งพุ่มไม้อย่างเหมาะสมจะช่วยลดการบาดเจ็บที่อาจเกิดขึ้นจากใบเลื่อยคัตเตอร์ได้
3. **ถือเครื่องมือไฟฟ้าโดยจับพื้นผิวส่วนที่ห่อหุ้มด้วยฉนวนไฟฟ้าเท่านั้น เนื่องจากใบเลื่อยคัตเตอร์อาจสัมผัสกับสายไฟที่ซ่อนอยู่** หากใบเลื่อยคัตเตอร์เกิดสัมผัสกับสายไฟที่ "มีกระแสไฟฟ้าไหลผ่าน" อาจทำให้ส่วนที่เป็นโลหะของเครื่องมือไฟฟ้าที่ไม่มีฉนวนหุ้มเกิดกระแสไฟฟ้าไหลผ่านได้และส่งผลให้ผู้ปฏิบัติงานถูกไฟฟ้าช็อต
4. **อันตราย - อย่านำมือเข้าใกล้ใบเลื่อย** การสัมผัสกับใบเลื่อยอาจทำให้ได้รับบาดเจ็บสาหัสได้
5. **อย่าใช้เครื่องตัดแต่งพุ่มไม้ขณะฝนตกหรือในสภาพเปียกหรือมีความชื้นมาก** มอเตอร์ไฟฟ้าไม่สามารถกันน้ำได้
6. **ผู้ที่ใช้งานอุปกรณ์เป็นครั้งแรกควรให้ผู้ใช้งานเครื่องตัดแต่งพุ่มไม้ที่มีประสบการณ์แสดงวิธีใช้งานให้ดู**
7. **ห้ามให้เด็กหรือเยาวชนอายุต่ำกว่า 18 ปีใช้งานเครื่องตัดแต่งพุ่มไม้** โดยอาจยกเว้นข้อจำกัดนี้ให้แก่เยาวชนที่มีอายุเกิน 16 ปีหากเยาวชนดังกล่าวได้ผ่านการฝึกอบรมภายใต้การควบคุมดูแลของผู้เชี่ยวชาญแล้ว
8. **ใช้เครื่องตัดแต่งพุ่มไม้เมื่อมีสภาพร่างกายสมบูรณ์เท่านั้น** หากรู้สึกเหนื่อย สมาธิจะลดลง โปรดใช้ความระมัดระวังเป็นพิเศษในช่วงท้ายของวันทำงาน ทำงานอย่างใจเย็นและใช้ความระมัดระวังทุกครั้ง ผู้ใช้ต้องรับผิดชอบต่อความเสียหายทั้งหมดที่เกิดขึ้นต่อบุคคลที่สาม
9. **ห้ามใช้เครื่องตัดแต่งขณะอยู่ในสภาพที่มึนเมาจากยาเสพติด เครื่องดื่มแอลกอฮอล์ หรือการใช้ยา**
10. **ถุงมือหนังอย่างหนาเป็นหนึ่งในอุปกรณ์พื้นฐานของเครื่องตัดแต่งพุ่มไม้และจะต้องใส่ทุกครั้งที่ใช้งานเครื่องตัด และสวมรองเท้าแข็งแรงที่มีพื้นกันลื่น**

11. ก่อนเริ่มทำงาน ให้ตรวจสอบเพื่อให้แน่ใจว่าเครื่องตัดแต่งสามารถทำงานได้อย่างดีและปลอดภัย ตรวจสอบให้แน่ใจว่าได้ติดตั้งที่ป้องกันแล้วอย่างเหมาะสม ห้ามใช้งานเครื่องตัดแต่งพุ่มไม้ที่ไม่ได้ประกอบอย่างสมบูรณ์
12. ตรวจสอบให้แน่ใจว่ามีท่าการยืนที่มั่นคงก่อนเริ่มทำงาน
13. ถือเครื่องมือไว้ให้มั่นคงขณะใช้งาน
14. อย่าใช้เครื่องมือโดยเปิดเครื่องทิ้งไว้เฉย ๆ โดยไม่จำเป็น
15. ปิดสวิตช์มอเตอร์และถอดตลับแบตเตอรี่ออกทันทีหากใบเลื่อยสัมผัสกับรั้วหรือของแข็งอื่น ๆ ตรวจสอบความเสียหายของใบเลื่อย และหากเสียหาย ให้ซ่อมแซมทันที
16. ก่อนตรวจสอบใบเลื่อย แก้ไขความบกพร่อง หรือนำวัสดุที่ติดอยู่ในใบเลื่อยออก ให้ปิดสวิตช์เครื่องตัดแต่งและถอดตลับแบตเตอรี่ออก
17. ปิดสวิตช์เครื่องตัดแต่งและถอดตลับแบตเตอรี่ออกก่อนทำการบำรุงรักษาใด ๆ
18. ขณะย้ายเครื่องตัดแต่งพุ่มไม้ไปที่อื่น รวมถึงในระหว่างทำงาน ให้ถอดตลับแบตเตอรี่ออกและใส่ฝาครอบใบเลื่อยบนใบเลื่อยคัตเตอร์เสมอ ห้ามถือหรือขนย้ายเครื่องตัดแต่งโดยที่ใบเลื่อยกำลังทำงานอยู่ ห้ามจับใบเลื่อยด้วยมือเด็ดขาด
19. ทำความสะอาดเครื่องตัดแต่งพุ่มไม้และโดยเฉพาะใบเลื่อยหลังใช้งาน และก่อนเก็บเครื่องตัดแต่งเป็นระยะเวลานาน ทาน้ำมันบาง ๆ บนใบเลื่อยและใส่ฝาครอบ ฝาครอบที่ให้มากับเครื่องสามารถแขวนไว้บนกำแพงได้ ทำให้สามารถเก็บเครื่องตัดแต่งพุ่มไม้ได้อย่างปลอดภัยและเหมาะสม
20. เก็บเครื่องตัดแต่งพุ่มไม้พร้อมใส่ฝาครอบในห้องที่แห้ง เก็บให้ห่างจากมือเด็ก ห้ามเก็บเครื่องตัดแต่งไว้กลางแจ้ง
21. ห้ามหันใบเลื่อยตัดเข้าหาตัวเองหรือผู้อื่น
22. หากใบเลื่อยหยุดหมุนเนื่องจากมีวัตถุแปลกปลอมเข้ามาติดระหว่างการทำงาน ให้ปิดสวิตช์เครื่องมือและถอดตลับแบตเตอรี่ จากนั้นนำวัตถุแปลกปลอมออกโดยใช้เครื่องมือ เช่น คีม การนำวัตถุแปลกปลอมออกด้วยมือเปล่าอาจทำให้ได้รับบาดเจ็บ เนื่องจากใบเลื่อยอาจเคลื่อนที่ซึ่งเป็นปฏิกิริยาตอบกลับเพื่อนำวัตถุแปลกปลอมออก
23. หลีกเลี่ยงสภาพแวดล้อมที่อันตราย อย่าใช้เครื่องมือในสถานที่ที่เปียกหรือชื้น หรือให้เครื่องมือโดนน้ำฝน น้ำที่ไหลเข้าไปในเครื่องมือจะเพิ่มความเสี่ยงของการเกิดไฟฟ้าช็อต
24. อย่าทิ้งแบตเตอรี่ในกองไฟ เซลล์แบตเตอรี่อาจระเบิดได้ ตรวจสอบหลักเกณฑ์ในท้องถิ่นเพื่อค้นหาคำแนะนำในการกำจัดที่อาจต้องทำเป็นพิเศษ
25. อย่าแกะหรือทำลายแบตเตอรี่ สารละลายอิเล็กโทรไลต์ที่รั่วออกมามีฤทธิ์กัดกร่อนและสามารถทำให้เกิดอันตรายต่อดวงตาหรือผิวหนัง อาจเป็นพิษได้หากกลืนลงไป
26. อย่าชาร์จแบตเตอรี่กลางฝนหรือในสถานที่ที่เปียก
27. ตรวจสอบว่าแนวพุ่มไม้และพุ่มไม้มีวัตถุแปลกปลอม หรือไม่ เช่น รั้วลวด หรือการเดินสายไฟที่ซ่อนอยู่ก่อนใช้งานเครื่องมือ

ปฏิบัติตามคำแนะนำเหล่านี้

⚠ คำเตือน: อย่าให้ความไม่ระมัดระวังหรือความคุ้นเคยกับผลิตภัณฑ์ (จากการใช้งานซ้ำหลายครั้ง) อยู่เหนือการปฏิบัติตามกฎเกณฑ์ด้านความปลอดภัยในการใช้งานผลิตภัณฑ์อย่างเคร่งครัด การใช้งานอย่างไม่เหมาะสมหรือการไม่ปฏิบัติตามกฎเกณฑ์ด้านความปลอดภัยในคู่มือการใช้งานนี้อาจทำให้ได้รับบาดเจ็บร้ายแรง

คำแนะนำด้านความปลอดภัยที่สำคัญสำหรับตลับแบตเตอรี่

ENC007-13

1. ก่อนใช้งานตลับแบตเตอรี่ โปรดอ่านคำแนะนำและข้อควรระวังทั้งหมดที่ระบุอยู่ใน (1) แท่นชาร์จแบตเตอรี่ (2) แบตเตอรี่ และ (3) ผลิตภัณฑ์ที่ใช้แบตเตอรี่
2. อย่าใช้ตลับแบตเตอรี่ที่ถูกแยกชิ้นส่วน
3. หากอายุการใช้งานสั้นเกินไป ให้หยุดการทำงานทันที เพราะอาจทำให้แบตเตอรี่มีความร้อนมากเกินไป อาจเป็นอันตรายจากการลวกผิวหนัง จนถึงเกิดการระเบิดขึ้นได้
4. หากอิเล็กโทรไลต์เข้าสู่ดวงตา ให้ล้างน้ำออก แล้วไปพบแพทย์ทันที เพราะอาจทำให้ดวงตาของคุณสูญเสียการมองเห็นได้
5. อย่าลัดวงจรตลับแบตเตอรี่:
   (1) อย่าสัมผัสขั้วแบตเตอรี่ที่มีวัสดุนำไฟฟ้า
   (2) อย่าจัดเก็บตลับแบตเตอรี่ในภาชนะที่มีวัสดุโลหะอื่น ๆ เช่น ตะปู เหรียญ ฯลฯ
   (3) อย่าให้ตลับแบตเตอรี่ถูกน้ำหรือฝน

   แบตเตอรี่ที่ลัดวงจรสามารถให้เกิดการไหลเวียนไฟฟ้าในปริมาณมาก มีความร้อนสูงเกินไป มีอันตรายจากการลวกผิวหนัง จนกระทั่งถึงการชำรุดเสียหายได้
6. อย่าจัดเก็บเครื่องมือและตลับแบตเตอรี่ในสถานที่ที่มีอุณหภูมิสูงเกินกว่า 50°C (122°F)
7. อย่านำตลับแบตเตอรี่ไปเผา แม้ว่าตัวแบตเตอรี่จะเสียหายมาก หรือเสื่อมสภาพอย่างสิ้นเชิง เพราะตลับแบตเตอรี่อาจระเบิดในกองไฟ
8. ระมัดระวังอย่าทำให้แบตเตอรี่ร่วงหล่นหรือได้รับการกระแทก

9. **อย่าใช้งานอุปกรณ์เสริมที่ชำรุดเสียหาย**
10. **แบตเตอรี่ที่มีลิเธียมไอออนอยู่ในข้อบังคับว่าด้วยสินค้าอันตรายตามกฎหมาย**
    สำหรับการขนย้ายเชิงพาณิชย์ เช่น โดยบริษัทภายนอก ตัวแทนจัดส่งสินค้า จะต้องปฏิบัติตามข้อบังคับพิเศษบนบรรจุภัณฑ์และฉลากด้วย
    สำหรับการจัดเตรียมสินค้าที่จะจัดส่ง ต้องปรึกษาผู้เชี่ยวชาญด้านวัสดุอันตรายด้วย นอกจากนี้ ให้ปฏิบัติตามข้อบังคับอื่นๆ ที่ลงรายละเอียดเป็นกรณีๆ ไปของแต่ละประเทศด้วย
    ให้ปิดเทปหรือคลุมหน้าสัมผัสที่เปิดอยู่ และบรรจุแบตเตอรี่ในลักษณะที่แบตเตอรี่จะไม่สามารถเคลื่อนที่ได้ในบรรจุภัณฑ์
11. **เมื่อกำจัดตลับแบตเตอรี่ ให้ถอดตลับแบตเตอรี่ออกจากเครื่องมือและกำจัดในสถานที่ที่ปลอดภัย** ปฏิบัติตามข้อบังคับในท้องถิ่นที่เกี่ยวกับการกำจัดแบตเตอรี่
12. **ใช้แบตเตอรี่ร่วมกับผลิตภัณฑ์ที่ Makita ระบุเท่านั้น**
    การติดตั้งแบตเตอรี่เข้ากับผลิตภัณฑ์ที่ไม่สามารถใช้งานร่วมกันได้อาจทำให้เกิดไฟไหม้, ความร้อนสูงเกิน, ระเบิด หรือของเหลวในแบตเตอรี่รั่วไหลได้
13. **หากไม่ใช้เครื่องมือเป็นระยะเวลานาน จะต้องถอดแบตเตอรี่ออกจากเครื่องมือ**

เก็บรักษาคำแนะนำเหล่านี้ไว้

⚠ **ข้อควรระวัง: ใช้แต่แบตเตอรี่ของแท้ของ Makita เท่านั้น**
การไม่ใช้แบตเตอรี่ของแท้ของ Makita หรือใช้แบตเตอรี่ที่ผ่านการดัดแปลง อาจทำให้แบตเตอรี่ระเบิด เป็นสาเหตุให้เกิดไฟไหม้, ได้รับบาดเจ็บ และเกิดความเสียหายได้ อีกทั้งยังทำให้การรับประกันเครื่องมือและแท่นชาร์จของ Makita เป็นโมฆะด้วย

เคล็ดลับในการดูแลรักษาแบตเตอรี่ให้มีอายุการใช้งานสูงสุด

1. **ชาร์จตลับแบตเตอรี่ก่อนที่จะคายประจุออกจนหมด ให้หยุดการทำงานของเครื่องและชาร์จตลับแบตเตอรี่ก่อนเสมอเมื่อคุณสังเกตพบว่าพลังงานของเครื่องมีน้อยลง**
2. **อย่าชาร์จตลับแบตเตอรี่ที่มีพลังงานเต็มแล้ว การชาร์จตลับแบตเตอรี่มากเกินไปจะทำอายุการใช้งานของแบตเตอรี่สั้นลง**
3. **ชาร์จตลับแบตเตอรี่ในอุณหภูมิห้องระหว่าง 10°C - 40°C (50°F - 104°F) ปล่อยให้ตลับแบตเตอรี่ที่มีความร้อนเย็นลงก่อนที่จะชาร์จ**
4. **ชาร์จตลับแบตเตอรี่ถ้าท่านไม่ได้ใช้เป็นเวลานาน (มากกว่า 6 เดือน)**

คำอธิบายการใช้งาน

⚠ **ข้อควรระวัง:**
- ตรวจสอบว่าปิดสวิตช์เครื่องและถอดตลับแบตเตอรี่ออกก่อนทำการปรับเปลี่ยนหรือตรวจสอบการทำงานของเครื่อง

การประกอบหรือการถอดตลับแบตเตอรี่ (ภาพที่ 1)

⚠ **ข้อควรระวัง:**
- ปิดสวิตช์เครื่องทุกครั้งก่อนใส่หรือถอดตลับแบตเตอรี่
- **ถือเครื่องมือและตลับแบตเตอรี่ให้แน่นในขณะประกอบหรือถอดตลับแบตเตอรี่** การไม่ถือเครื่องมือและตลับแบตเตอรี่ให้แน่นอาจทำให้อุปกรณ์ดังกล่าวลื่นหลุดจากมือของคุณ ซึ่งจะให้เครื่องมือและตลับแบตเตอรี่ชำรุดเสียหายและเกิดการบาดเจ็บได้

ในการถอดตลับแบตเตอรี่ ให้ถอดตลับแบตเตอรี่ออกจากเครื่องโดยการเลื่อนปุ่มที่ด้านหน้าของตลับแบตเตอรี่
ในการใส่ตลับแบตเตอรี่ ให้จัดแนวลิ้นของตลับแบตเตอรี่ให้ตรงกับร่องในฝาครอบเครื่องและเลื่อนให้เข้าที่ ใส่แบตเตอรี่เข้าไปจนสุดจนกว่าจะล็อคเข้าที่สนิทโดยจะได้ยินเสียงดังคลิกเบาๆ หากคุณยังมองเห็นส่วนสีแดงที่อยู่ด้านบนของปุ่ม แสดงว่ายังล็อคไม่เข้าที่

⚠ **ข้อควรระวัง:**
- ใส่ตลับแบตเตอรี่เข้าไปจนสุดจนกว่าจะมองไม่เห็นส่วนสีแดงเสมอ มิฉะนั้น แบตเตอรี่อาจร่วงหล่นออกจากเครื่องอย่างไม่ตั้งใจและทำให้คุณหรือบุคคลอื่นที่อยู่รอบๆ ได้รับบาดเจ็บได้
- อย่าฝืนใส่ตลับแบตเตอรี่ หากตลับแบตเตอรี่เลื่อนเข้าไปได้ลำบาก อาจเป็นเพราะใส่แบตเตอรี่ไม่ถูกต้อง

ระบบการป้องกันแบตเตอรี่ (แบตเตอรี่ลิเธียมอิออนที่มีเครื่องหมายรูปดาว) (ภาพที่ 2)

แบตเตอรี่ลิเธียมอิออนที่มีเครื่องหมายรูปดาวจะมีระบบการป้องกันติดตั้งอยู่ ระบบนี้จะตัดกระแสไฟที่เข้าไปยังเครื่องมือโดยอัตโนมัติเพื่อยืดอายุการใช้งานแบตเตอรี่
เครื่องมืออาจหยุดลงระหว่างการทำงาน เมื่อเครื่องมือและ/หรือแบตเตอรี่อยู่ภายใต้สถานการณ์ต่อไปนี้:
- ทำงานหนักเกินกำลัง:
  เครื่องมือถูกใช้งานในลักษณะที่ก่อให้เกิดการดึงกระแสไฟฟ้าสูงผิดปกติ ในสถานการณ์นี้ ปล่อยไกสวิตช์บนเครื่องมือแล้วหยุดการใช้งานที่ทำให้เครื่องมือต้องทำงานหนักเกินกำลัง จากนั้นดึงไกสวิตช์อีกครั้งเพื่อเริ่มการทำงานใหม่ หากเครื่องมือไม่เริ่มต้นทำงาน แสดงว่าแบตเตอรี่มีความร้อนสูงเกินไป หากเกิดเหตุการณ์ดังกล่าว ควรทิ้งแบตเตอรี่ให้เย็นลงก่อนดึงไกสวิตช์สั่งงานอีกครั้ง

- แรงดันแบตเตอรี่ต่ำ:
  ความจุแบตเตอรี่เหลืออยู่น้อยเกินไป และเครื่องมือจะไม่ทำงาน ในสถานการณ์นี้ ให้ถอดและเปลี่ยนแบตเตอรี่

การแสดงความจุไฟฟ้าของแบตเตอรี่ที่ยังคงเหลืออยู่

(เฉพาะตลับแบตเตอรี่ที่มี “B” ที่ตอนท้ายของหมายเลขรุ่น)

(ภาพที่ 3)

กดปุ่มตรวจสอบบนตลับแบตเตอรี่เพื่อแสดงความจุไฟฟ้าของแบตเตอรี่ที่ยังคงเหลืออยู่ ไฟแสดงสถานะจะติดเป็นเวลาสองสามวินาที

ไฟแสดงสถานะ			ระดับพลังงานที่เหลือ
■ สว่าง	□ ดับ	◪ กะพริบ	
■ ■ ■ ■			75% ถึง 100%
■ ■ ■ □			50% ถึง 75%
■ ■ □ □			25% ถึง 50%
■ □ □ □			0% ถึง 25%
◪ □ □ □			ชาร์จแบตเตอรี่
■ ■ □ □ ↑ ↓ □ □ ■ ■			แบตเตอรี่อาจทำงานผิดปกติ

015658

หมายเหตุ:

- ปริมาณแบตเตอรี่ที่แสดงอาจแตกต่างจากปริมาณแบตเตอรี่จริงเล็กน้อย ทั้งนี้ขึ้นอยู่กับสภาพการใช้งานและอุณหภูมิแวดล้อม

การทำงานของสวิตช์

⚠ **ข้อควรระวัง**:

- ก่อนใส่ตลับแบตเตอรี่เข้าไปในเครื่อง ให้ตรวจสอบทุกครั้งว่าไกสวิตช์ทำงานปกติและกลับมาสู่ตำแหน่ง "OFF" เมื่อปล่อยไกหรือไม่ (**ภาพที่** 4)

เพื่อความปลอดภัยของคุณ เครื่องมือนี้ได้ติดตั้งระบบสวิตช์แบบสองชั้น ในการเปิดเครื่องมือ ให้กดปุ่มล็อคออฟและไกสวิตช์ A และ B คลายไกสวิตช์ใดสวิตช์หนึ่งที่กดอยู่เพื่อปิดเครื่องมือ ลำดับของการกดสวิตช์ไม่ใช่สิ่งสำคัญ เนื่องจากเครื่องมือจะเริ่มต้นทำงานก็ต่อเมื่อต้องกดสวิตช์สั่งงานทั้งสองตัวพร้อมกันเท่านั้น

ไฟแสดงสถานะ (ภาพที่ 5)

การเปิดใช้งานเครื่องจะทำให้ไฟแสดงสถานะแสดงถึงสถานะการทำงานของตลับแบตเตอรี่

เมื่อเครื่องทำงานมากเกินไปและหยุดลงระหว่างการทำงาน ไฟแสดงสถานะจะเป็นสีแดง

อ่านตารางต่อไปนี้สำหรับสถานะและสิ่งที่ควรทำสำหรับไฟแสดงสถานะ

ไฟแสดงสถานะ	สถานะ	สิ่งที่ควรทำ
ไฟสีแดงกะพริบ	แสดงว่าถึงเวลาเหมาะสมที่จะต้องเปลี่ยนตลับแบตเตอรี่แล้ว เนื่องจากพลังงานของแบตเตอรี่เหลือน้อย	ชาร์จตลับแบตเตอรี่ใหม่โดยเร็วที่สุด
ไฟสีแดงติดค้างอยู่ (หมายเหตุ 1)	การแสดงสถานะนี้จะเกิดขึ้นเมื่อพลังงานในแบตเตอรี่ถูกใช้ไปเกือบหมด ในเวลานี้ เครื่องจะหยุดการทำงานทันที	ชาร์จตลับแบตเตอรี่
ไฟสีแดงติดค้างอยู่ (หมายเหตุ 1)	การหยุดอัตโนมัติเนื่องจากเครื่องทำงานเกินกำลัง	ปิดสวิตช์เครื่อง

หมายเหตุ 1: เวลาที่ไฟแสดงสถานะนี้สว่างขึ้นจะแตกต่างกันไปตามอุณหภูมิรอบๆ พื้นที่ทำงานและสภาพของตลับแบตเตอรี่

010970

การทำงาน

⚠ **ข้อควรระวัง**:

- ระมัดระวังอย่าให้สัมผัสกับรั้วโลหะหรือวัตถุที่มีความแข็งอื่นๆ โดยประมาทในขณะตัดแต่ง เพราะใบมีดอาจแตกหัก และส่งผลให้เกิดการบาดเจ็บที่รุนแรง
- การใช้เครื่องตัดแต่งพุ่มไม้ในระยะสุดเอื้อมโดยเฉพาะจากบันไดเป็นสิ่งที่อันตรายมาก อย่าทำงานบนพื้นที่ที่โคลงเคลงหรือไม่มั่นคง

หมายเหตุ:

อย่าพยายามตัดกิ่งไม้ที่มีเส้นผ่านศูนย์กลางหนาเกิน 10 มม. ด้วยเครื่องมือนี้ ก่อนใช้เครื่องมือนี้ ให้ตัดกิ่งไม้ที่ระยะต่ำกว่าความสูงของการตัด 10 ซม. โดยใช้เครื่องตัดกิ่งไม้ (**ภาพที่** 6)

⚠ **ข้อควรระวัง**:

- อย่าตัดต้นไม้ที่ตายแล้วหรือวัตถุที่มีความแข็งประเภทเดียวกัน หากไม่ปฏิบัติตามอาจทำเครื่องชำรุดเสียหายได้ (**ภาพที่** 7)

ถือเครื่องตัดแต่งพุ่มไม้ด้วยสองมือและดึงไกสวิตช์ A หรือ B จากนั้นให้เคลื่อนย้ายเครื่องไปไว้บริเวณด้านหน้าตัวคุณ (**ภาพที่** 8)

สำหรับการทำงานทั่วไป ให้เอียงใบมีดไปในทิศทางที่จะตัดแต่งและค่อยๆ เคลื่อนย้ายเครื่องอย่างช้าๆ ด้วยระดับความเร็ว 3 - 4 วินาทีต่อเมตร (**ภาพที่** 9)

ในการตัดแนวพุ่มไม้ด้านบนให้เสมอกัน ควรผูกเชือกไว้ที่ระดับของแนวพุ่มไม้ที่ต้องการตัด จากนั้นให้ตัดตามแนวดังกล่าวโดยใช้เชือกเป็นระยะอ้างอิง (**ภาพที่** 10)

การประกอบถาดรับเศษใบไม้ (อุปกรณ์เสริม) เข้ากับเครื่องในขณะที่ทำการตัดแต่งพุ่มไม้โดยตรงสามารถป้องกันไม่ให้เศษใบไม้กระเด็นออกมา (**ภาพที่** 11)

ในการตัดแต่งด้านข้างของพุ่มไม้ให้เท่ากัน ควรตัดจากด้านล่างขึ้นด้านบน (**ภาพที่** 12)

ตัดแต่งต้นบ็อกซ์วูดและกุหลาบพันปีจากด้านล่างขึ้นไปด้านบนเพื่อให้ได้ลักษณะทรงพุ่มที่งดงาม

การประกอบหรือการถอดถาดรับเศษใบไม้ออก (อุปกรณ์เสริม)

⚠ **ข้อควรระวัง**:

- ตรวจสอบว่าปิดสวิตช์และถอดปลั๊กเครื่องมือทุกครั้งก่อนทำการประกอบหรือนำถาดรับเศษใบไม้ออก

หมายเหตุ:

- เมื่อทำการเปลี่ยนถาดรับเศษใบไม้ ให้สวมถุงมือทุกครั้งเพื่อป้องกันไม่ให้มือและใบหน้าสัมผัสกับใบมีดโดยตรง การไม่ปฏิบัติตามนั้นอาจทำให้ได้รับบาดเจ็บได้
- ตรวจสอบว่าได้ถอดฝาครอบใบมีดออกทุกครั้งก่อนการประกอบถาดรับเศษใบไม้
- ถาดรับเศษใบไม้จะคอยรองรับใบไม้ที่ถูกตัดและช่วยลดการสะสมของใบไม้ที่ปลิวออกมา ซึ่งสามารถประกอบที่ด้านใดด้านหนึ่งของเครื่อง (**ภาพที่** 13)

กดถาดรับเศษใบไม้ด้านบนใบมีดเพื่อให่ร่องของถาดซ้อนทับไปบนน็อตของใบมีด (**ภาพที่** 14)

ในตอนนี้

ต้องทำการประกอบถาดรับเศษใบไม้โดยให้ลิ่มล็อคเกี่ยวเข้าไปในร่องของชุดใบมีด (**ภาพที่** 15)

ในการถอดถาดรับเศษใบไม้ ให้กดปุ่มทั้งสองด้านของถาดเพื่อทำการปลดล็อคลิ่มล็อค

⚠ **ข้อควรระวัง**:

- ไม่สามารถประกอบฝาครอบใบมีด (อุปกรณ์มาตรฐาน) เข้ากับเครื่องมือที่ติดตั้งถาดรับเศษใบไม้ได้ ก่อนการถือหรือจัดเก็บเครื่องมือ ให้ถอดถาดรับเศษใบไม้ออกก่อนแล้วจึงประกอบฝาครอบใบมีดเข้าไปเพื่อป้องกันไม่ให้สัมผัสถูกใบมีด

หมายเหตุ:

- ตรวจสอบความแน่นหนาของการประกอบถาดรับเศษใบไม้ก่อนใช้งาน
- อย่าถอดถาดรับเศษใบไม้โดยใช้แรงดันลิ่มล็อคที่ล็อคอยู่ในร่องของชุดใบมีดมากเกินไป การใช้แรงดันมากเกินไปอาจทำให้ถาดชำรุดเสียหาย

การดูแลรักษา

⚠ **ข้อควรระวัง**:

- ตรวจสอบว่าปิดสวิตช์เครื่องและถอดตลับแบตเตอรี่ออกแล้วก่อนทำการตรวจสอบหรือดูแลรักษาเครื่อง

การทำความสะอาดเครื่อง

ทำความสะอาดเครื่องโดยใช้ผ้าแห้งหรือผ้าหมาดชุบสบู่เช็ดฝุ่นผงออก

⚠ **ข้อควรระวัง**:

- อย่าใช้น้ำมันเชื้อเพลิง เบนซิน ทินเนอร์ แอลกอฮอล์ หรือวัสดุประเภทเดียวกัน เพราะอาจทำให้เครื่องมือสีซีดจาง ผิดรูปทรง หรือแตกหักได้

การบำรุงรักษาใบมีด

ใช้น้ำมันเครื่องหรือน้ำมันประเภทเดียวกันหล่อลื่นใบมีดก่อน และหยอดน้ำมันซ้ำโมงละครั้งระหว่างการทำงาน

หมายเหตุ:

- ก่อนการหล่อลื่นใบมีด ให้ถอดถาดรับเศษใบไม้ออก

หลังจากทำงาน ให้นำฝุ่นผงออกจากใบมีดทั้งสองด้านโดยใช้แปรงลวด เช็ดออกด้วยผ้า แล้วหยอดน้ำมันที่มีความหนืดต่ำเพียงพอ เช่น น้ำมันเครื่อง และน้ำมันหล่อลื่นแบบสเปรย์

⚠ **ข้อควรระวัง**:

- อย่านำใบมีดไปล้างในน้ำ หากไม่ปฏิบัติตามอาจทำให้เครื่องเป็นสนิมหรือชำรุดเสียหายได้

การถอดหรือการประกอบใบมีด

⚠ **ข้อควรระวัง**:

- ก่อนการถอดหรือการประกอบใบมีด ให้ตรวจสอบว่าได้ปิดสวิตช์เครื่องและถอดตลับแบตเตอรี่ออกก่อนแล้วเสมอ
- เมื่อทำการเปลี่ยนใบมีด ให้สวมถุงมือทุกครั้งโดยไม่นำฝาครอบใบมีดออก เพื่อป้องกันไม่ให้มือและใบหน้าสัมผัสกับใบมีดโดยตรง การไม่ปฏิบัติตามนั้นอาจทำให้ได้รับบาดเจ็บได้

หมายเหตุ:

- อย่าเช็ดจาระบีออกจากเกียร์และข้อเหวี่ยง หากไม่ปฏิบัติตามอาจทำเครื่องชำรุดเสียหายได้

การถอดใบมีดตัด (**ภาพที่** 16)

พลิกเครื่องมือหงายขึ้น คลายสกรูทั้งสี่ตัว แล้วถอดฝาด้านล่างออก

หมายเหตุ:

- ระมัดระวังไม่ให้มือของคุณเปื้อนขณะที่ใช้จาระบีหยอดลงในพื้นที่การขับเคลื่อนของใบมีด (**ภาพที่** 17)

คลายสกรูสี่ตัวแล้วถอดใบมีดออก ถอดแหวนและฟองน้ำออกจากใบมีด แล้ววางไว้ข้างๆ อุปกรณ์เหล่านี้จำเป็นต้องใช้ในการประกอบกลับเข้าไป (**ภาพที่** 18)

หากแขนยังคงติดอยู่ในช่องของเกียร์ ถอดเกียร์ออก จากนั้นดันแขนออกมาโดยใช้ไขควงหรือวัสดุอื่นที่คล้ายกัน

หมายเหตุ:

แหวนด้านใต้เกียร์อาจหลุดออกมาโดยไม่ตั้งใจเมื่อถอดเกียร์ ในกรณีเช่นนี้ ให้ใส่แหวนคืนตำแหน่งเดิม

การประกอบใบมีด (**ภาพที่** 19)

ถอดฝาครอบใบมีดออกจากใบมีดเก่านำมาใส่ใบใหม่ เพื่อหลีกเลี่ยงการสัมผัสกับใบมีด (**ภาพที่** 20)

ปรับตำแหน่งช่องโดยหมุนเกียร์ดังในภาพ (**ภาพที่** 21 & 22)

ทาจาระบีที่มากับใบมีดใบใหม่ดังแสดงในภาพ (**ภาพที่** 23)

ใส่ฟองน้ำกลับเข้าที่เดิม ตรวจสอบให้แขนที่มากับใบมีดใบใหม่ใส่อยู่บนขาใบมีด ประกอบใบมีดใบใหม่ลงบนเครื่องมือโดยให้ขาพอดีกับช่องเกียร์ หากแขนใบมีดหลุดออกจากขาโดยไม่ตั้งใจ ให้ใส่แขนกลับเข้าไปในช่องเกียร์ก่อน (**ภาพที่** 24)

ติดตั้งใบมีดและขันสกรูทั้งสี่ตัวให้แน่น ใส่แหวนที่นำออกกลับเข้าตำแหน่งเดิม (**ภาพที่** 25)

ประกอบฝาด้านล่างของเครื่องมือและขันสกรูทั้งสี่ตัวให้แน่น

การจัดเก็บ

รูสำหรับแขวนที่อยู่ด้านล่างของเครื่องจะช่วยให้สามารถแขวนเครื่องมือได้สะดวกจากตะปูหรือสกรูบนผนัง (**ภาพที่** 26)

ถอดตลับแบตเตอรี่ออกและใส่ฝาครอบบนใบมีดเพื่อป้องกันไม่ให้สัมผัสถูกใบมีด จัดเก็บเครื่องมือให้อยู่ห่างจากมือเด็กด้วยความระมัดระวัง

จัดเก็บเครื่องมือในสถานที่ที่ไม่เปียกน้ำหรือฝน

เพื่อดูแลให้ผลิตภัณฑ์มีความปลอดภัยและไว้วางใจได้ ควรนำส่งผลิตภัณฑ์ให้แก่ศูนย์บริการที่ได้รับอนุญาตของ Makita ดำเนินการซ่อมแซม ดูแลรักษา หรือเปลี่ยนอะไหล่ และใช้อะไหล่แท้ของ Makita เท่านั้น

อุปกรณ์เสริม

⚠ **ข้อควรระวัง**:

- ขอแนะนำให้ใช้อุปกรณ์เสริมหรือส่วนประกอบเหล่านี้กับเครื่องมือ Makita ของคุณตามที่ระบุในคู่มือนี้ การใช้อุปกรณ์เสริมหรือส่วนประกอบอื่นอาจทำให้ผู้ใช้ได้รับบาดเจ็บ ใช้อุปกรณ์เสริมหรือส่วนประกอบตามที่ระบุไว้เท่านั้น

หากคุณต้องการทราบรายละเอียดเพิ่มเกี่ยวกับอุปกรณ์เสริมดังกล่าว โปรดสอบถามศูนย์บริการของ Makita ในพื้นที่ของคุณ

- ฝาครอบใบมีด
- ชิ้นส่วนของใบมีด
- แบตเตอรี่และแท่นชาร์จของแท้ของ Makita
- ถาดรับเศษใบไม้

หมายเหตุ:

- อุปกรณ์เสริมบางรายการอาจเป็นอุปกรณ์เสริมมาตรฐานที่รวมอยู่ในชุดเครื่องมือแล้ว ทั้งนี้ อาจมีความแตกต่างกันในแต่ละประเทศ

Makita Corporation

3-11-8, Sumiyoshi-cho,
Anjo, Aichi 446-8502 Japan

www.makita.com

885312G377

ALA