makita

GB	Cordless Jig Saw	Instruction manual
ID	Gergaji Ukir Nirkabel	Petunjuk penggunaan
VI	Máy Cưa Lọng Cầm Tay Hoạt Động Bằng Pin	Tài liệu hướng dẫn
TH	เลื่อยฉลุไร้สาย	คู่มือการใช้งาน

DJV142
DJV182

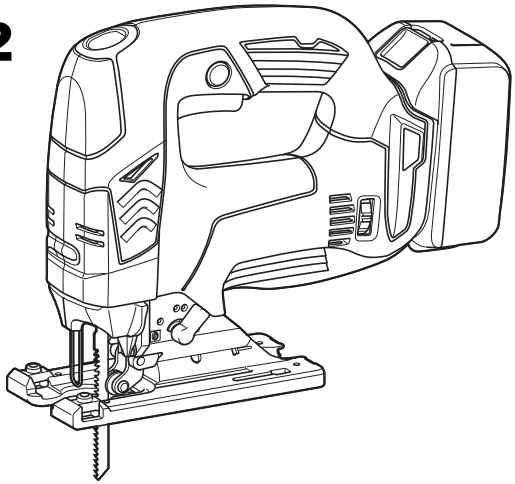

014104

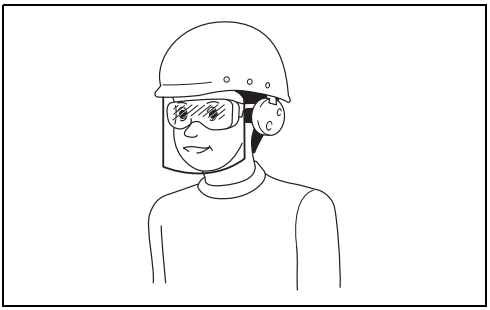

1 000114

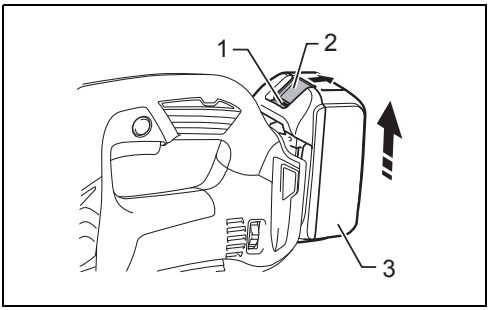

2 014154

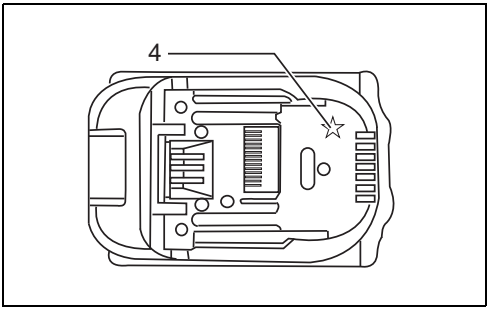

3 012128

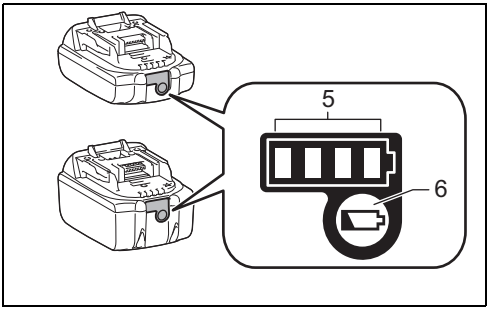

4 015659

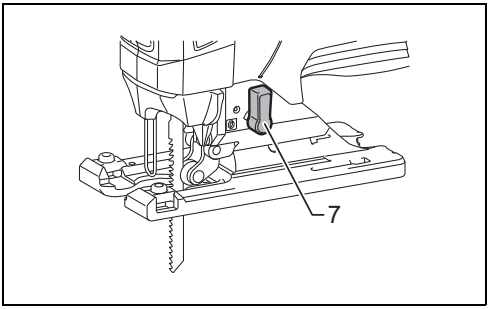

5 014105

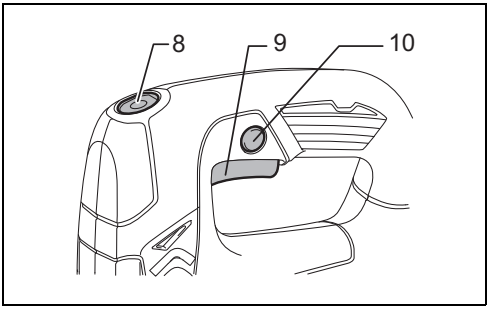

6 014106

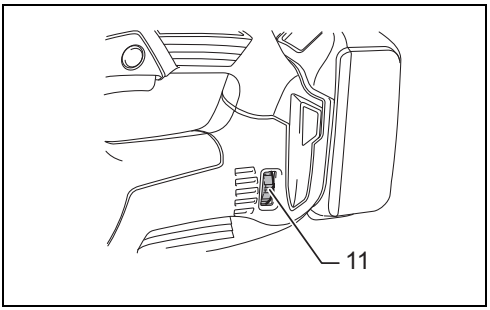

7 014107

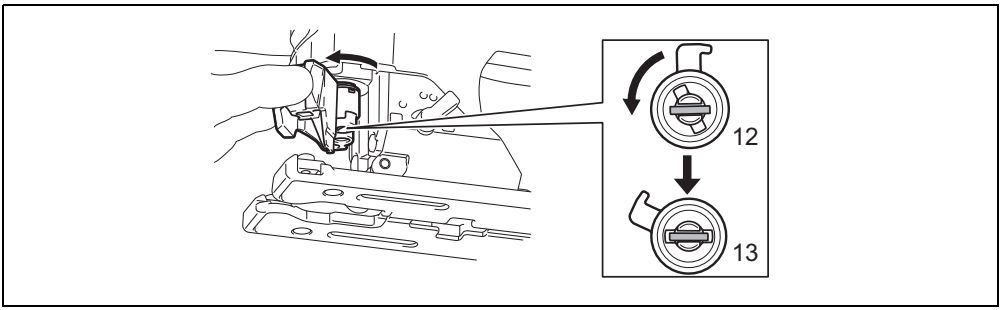

8 014120

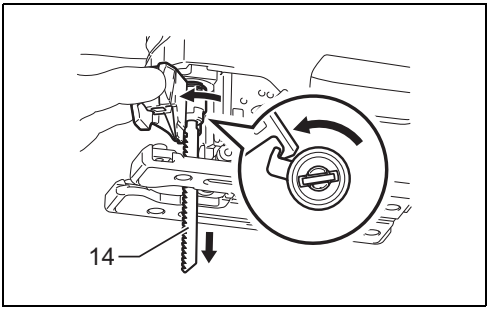

9 014119

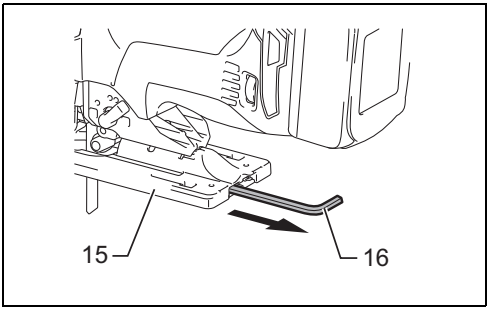

10 014109

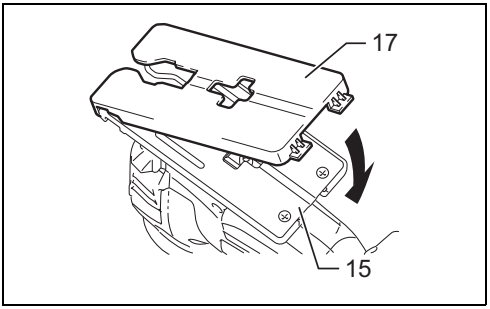

11 014127

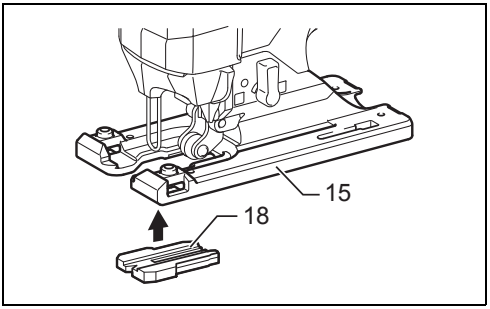

12 014121

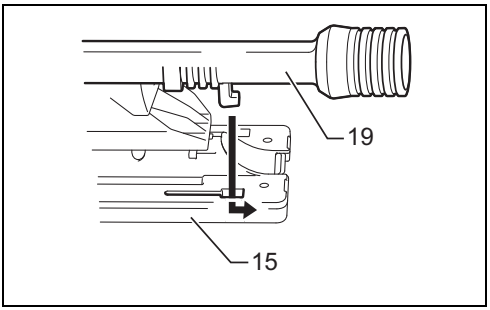

13 013878

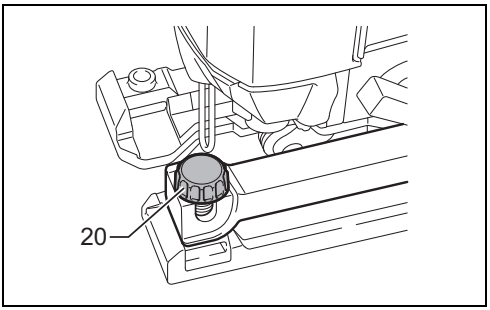

14 014122

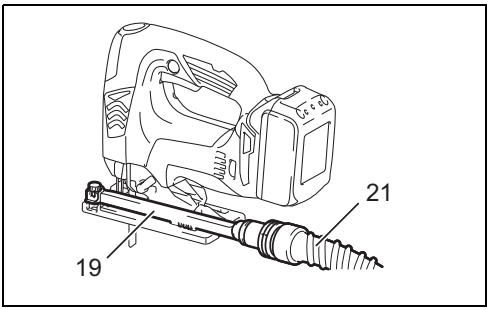

15 014117

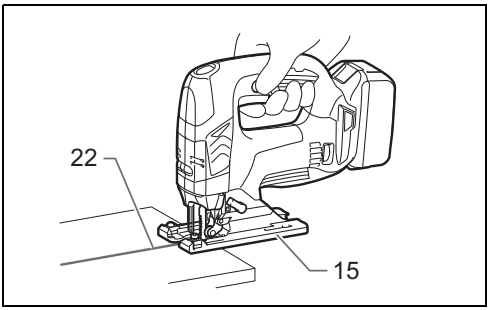

16 014110

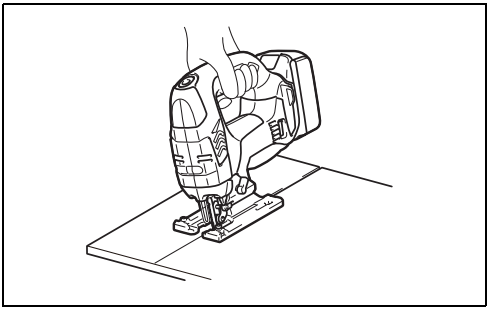

17 014111

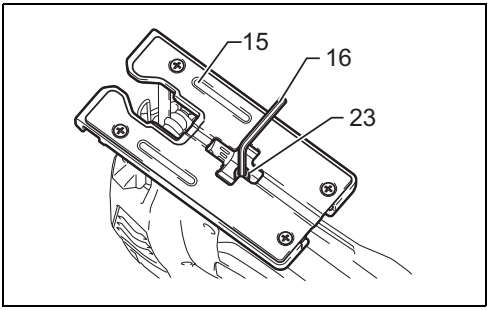

18 014112

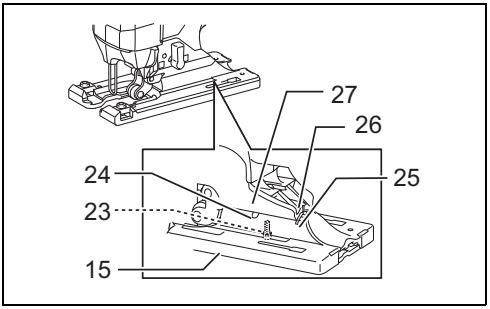

19 014123

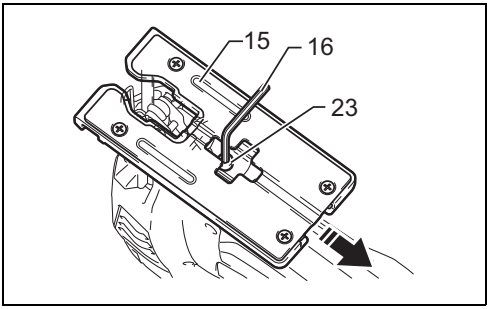

20 014113

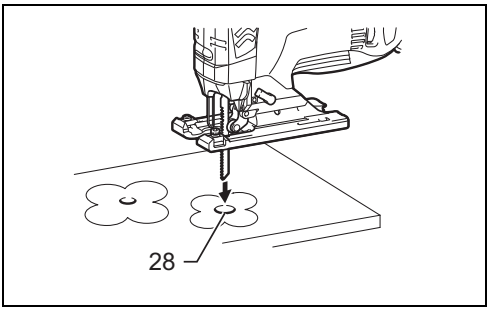

21 014114

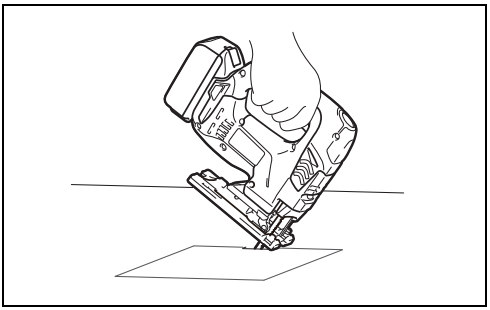

22 014115

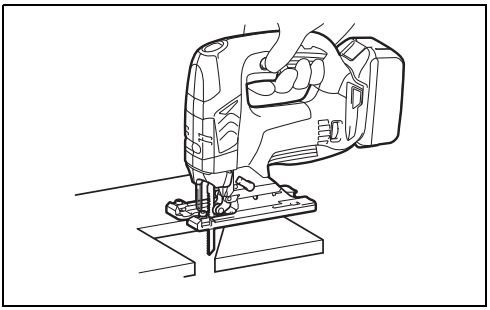

23 014116

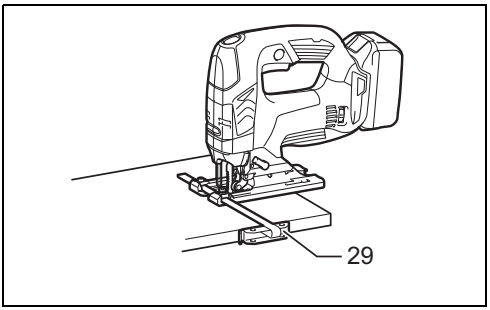

24 014151

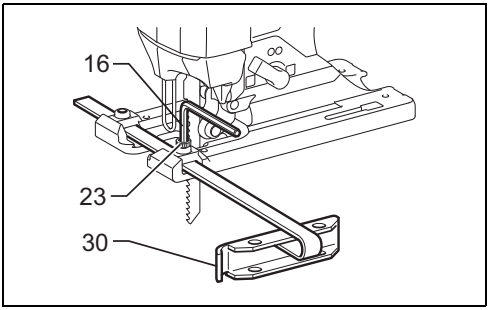

25 014124

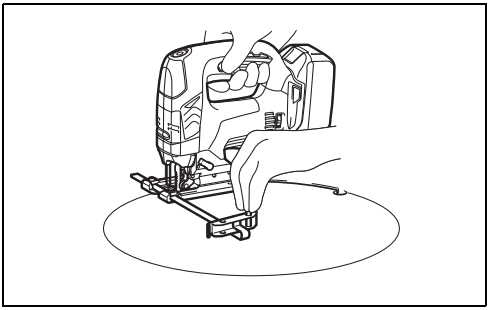

26 014152

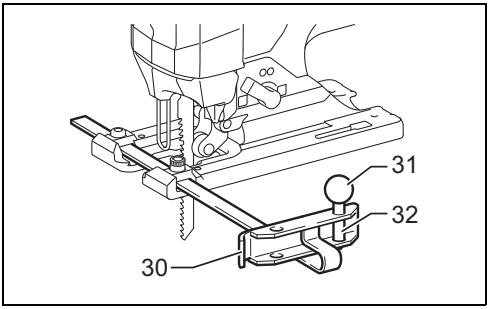

27 014125

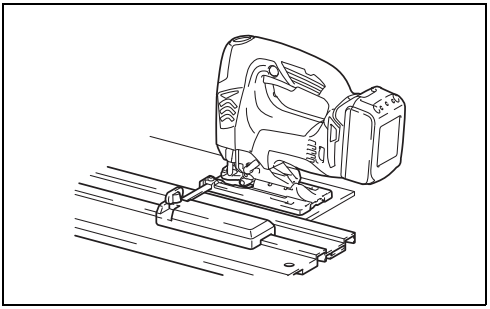

28 014118

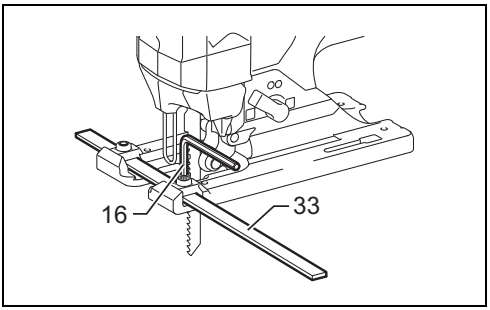

29 014126

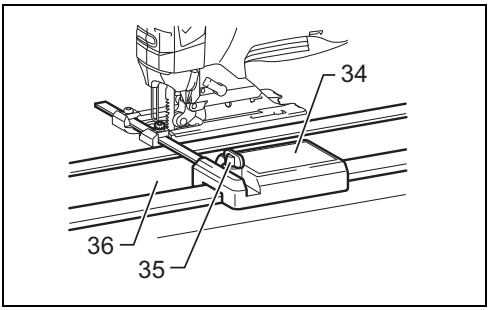

30 014153

ENGLISH (Original instructions)

Explanation of general view

1. Red indicator
2. Button
3. Battery cartridge
4. Star marking
5. Indicator lamps
6. Check button
7. Cutting action changing lever
8. Lock switch
9. Switch trigger
10. Lock on button
11. Speed adjusting dial
12. Fixed position
13. Released position
14. Jig saw blade
15. Base
16. Hex wrench
17. Cover plate
18. Anti-splintering device
19. Dust nozzle
20. Clamp screw
21. Hose for vacuum cleaner
22. Cutting line
23. Bolt
24. Bevel slot
25. Graduations
26. V-notch
27. Gear housing
28. Starting hole
29. Rip fence
30. Fence guide
31. Threaded knob
32. Circular guide pin
33. Ruler bar
34. Guide rail adapter
35. Screw
36. Guide rail

SPECIFICATIONS

Model		DJV142	DJV182
Length of stroke		26 mm	26 mm
Max. cutting capacities	Wood	135 mm	135 mm
	Mild steel	10 mm	10 mm
	Aluminum	20 mm	20 mm
Strokes per minute (min^{-1})		800 - 3,500	800 - 3,500
Overall length		264 mm	266 mm
Net weight		2.3 - 2.6 kg	2.4 - 2.7 kg
Rated voltage		D.C. 14.4 V	D.C. 18 V

- Due to our continuing program of research and development, the specifications herein are subject to change without notice.
- Specifications may differ from country to country.
- The weight may differ depending on the attachment(s), including the battery cartridge. The lightest and heaviest combination, according to EPTA-Procedure 01/2014, are shown in the table.

Applicable battery cartridge and charger

Battery cartridge	D.C.14.4 V Model	BL1415N/BL1430/BL1430B/BL1440/BL1450/BL1460B
	D.C.18 V Model	BL1815N/BL1820/BL1820B/BL1830/BL1830B/BL1840/ BL1840B/BL1850/BL1850B/BL1860B
Charger		DC18RC/DC18RD/DC18RE/DC18SD/DC18SE/DC18SF

- Some of the battery cartridges and chargers listed above may not be available depending on your region of residence.

⚠ **WARNING:**
- **Only use the battery cartridges and chargers listed above.** Use of any other battery cartridges and chargers may cause injury and/or fire.

Symbols END004-7

The following show the symbols used for the equipment. Be sure that you understand their meaning before use.

..... Read instruction manual.

Intended use ENE019-1

The tool is intended for the sawing of wood, plastic and metal materials. As a result of the extensive accessory and saw blade program, the tool can be used for many purposes and is very well suited for curved or circular cuts.

GENERAL POWER TOOL SAFETY WARNINGS GEA013-3

⚠ **WARNING: Read all safety warnings, instructions, illustrations and specifications provided with this power tool.** Failure to follow all instructions listed below may result in electric shock, fire and/or serious injury.

Save all warnings and instructions for future reference.

The term “power tool” in the warnings refers to your mains-operated (corded) power tool or battery-operated (cordless) power tool.

Work area safety

1. **Keep work area clean and well lit.** Cluttered or dark areas invite accidents.
2. **Do not operate power tools in explosive atmospheres, such as in the presence of flammable liquids, gases or dust.** Power tools create sparks which may ignite the dust or fumes.
3. **Keep children and bystanders away while operating a power tool.** Distractions can cause you to lose control.

Electrical Safety

1. **Power tool plugs must match the outlet. Never modify the plug in any way. Do not use any adapter plugs with earthed (grounded) power tools.** Unmodified plugs and matching outlets will reduce risk of electric shock.
2. **Avoid body contact with earthed or grounded surfaces, such as pipes, radiators, ranges and refrigerators.** There is an increased risk of electric shock if your body is earthed or grounded.
3. **Do not expose power tools to rain or wet conditions.** Water entering a power tool will increase the risk of electric shock.
4. **Do not abuse the cord. Never use the cord for carrying, pulling or unplugging the power tool. Keep cord away from heat, oil, sharp edges or moving parts.** Damaged or entangled cords increase the risk of electric shock.
5. **When operating a power tool outdoors, use an extension cord suitable for outdoor use.** Use of a cord suitable for outdoor use reduces the risk of electric shock.
6. **If operating a power tool in a damp location is unavoidable, use a residual current device (RCD) protected supply.** Use of an RCD reduces the risk of electric shock.
7. **Power tools can produce electromagnetic fields (EMF) that are not harmful to the user.** However, users of pacemakers and other similar medical devices should contact the maker of their device and/or doctor for advice before operating this power tool.

Personal Safety

1. **Stay alert, watch what you are doing and use common sense when operating a power tool. Do not use a power tool while you are tired or under the influence of drugs, alcohol or medication.** A moment of inattention while operating power tools may result in serious personal injury.
2. **Use personal protective equipment. Always wear eye protection.** Protective equipment such as a dust mask, non-skid safety shoes, hard hat or hearing protection used for appropriate conditions will reduce personal injuries.
3. **Prevent unintentional starting. Ensure the switch is in the off-position before connecting to power source and/or battery pack, picking up or carrying the tool.** Carrying power tools with your finger on the switch or energising power tools that have the switch on invites accidents.
4. **Remove any adjusting key or wrench before turning the power tool on.** A wrench or a key left attached to a rotating part of the power tool may result in personal injury.
5. **Do not overreach. Keep proper footing and balance at all times.** This enables better control of the power tool in unexpected situations.
6. **Dress properly. Do not wear loose clothing or jewellery. Keep your hair and clothing away from moving parts.** Loose clothes, jewellery or long hair can be caught in moving parts.
7. **If devices are provided for the connection of dust extraction and collection facilities, ensure these are connected and properly used.** Use of dust collection can reduce dust-related hazards.
8. **Do not let familiarity gained from frequent use of tools allow you to become complacent and ignore tool safety principles.** A careless action can cause severe injury within a fraction of a second.
9. **Always wear protective goggles to protect your eyes from injury when using power tools.The goggles must comply with ANSI Z87.1 in the USA, EN 166 in Europe, or AS/NZS 1336 in Australia/ New Zealand. In Australia/New Zealand, it is legally required to wear a face shield to protect your face, too. (Fig. 1)**
   It is an employer's responsibility to enforce the use of appropriate safety protective equipments by the tool operators and by other persons in the immediate working area.

Power tool use and care

1. **Do not force the power tool. Use the correct power tool for your application.** The correct power tool will do the job better and safer at the rate for which it was designed.
2. **Do not use the power tool if the switch does not turn it on and off.** Any power tool that cannot be controlled with the switch is dangerous and must be repaired.
3. **Disconnect the plug from the power source and/or remove the battery pack, if detachable, from the power tool before making any adjustments, changing accessories, or storing power tools.** Such preventive safety measures reduce the risk of starting the power tool accidentally.
4. **Store idle power tools out of the reach of children and do not allow persons unfamiliar with the power tool or these instructions to operate the power tool.** Power tools are dangerous in the hands of untrained users.
5. **Maintain power tools and accessories. Check for misalignment or binding of moving parts, breakage of parts and any other condition that may affect the power tool's operation. If damaged, have the power tool repaired before use.** Many accidents are caused by poorly maintained power tools.
6. **Keep cutting tools sharp and clean.** Properly maintained cutting tools with sharp cutting edges are less likely to bind and are easier to control.
7. **Use the power tool, accessories and tool bits etc. in accordance with these instructions, taking into account the working conditions and the work to be performed.** Use of the power tool for operations different from those intended could result in a hazardous situation.
8. **Keep handles and grasping surfaces dry, clean and free from oil and grease.** Slippery handles and

grasping surfaces do not allow for safe handling and control of the tool in unexpected situations.

9. **When using the tool, do not wear cloth work gloves which may be entangled.** The entanglement of cloth work gloves in the moving parts may result in personal injury.

Battery tool use and care

1. **Recharge only with the charger specified by the manufacturer.** A charger that is suitable for one type of battery pack may create a risk of fire when used with another battery pack.
2. **Use power tools only with specifically designated battery packs.** Use of any other battery packs may create a risk of injury and fire.
3. **When battery pack is not in use, keep it away from other metal objects, like paper clips, coins, keys, nails, screws or other small metal objects, that can make a connection from one terminal to another.** Shorting the battery terminals together may cause burns or a fire.
4. **Under abusive conditions, liquid may be ejected from the battery; avoid contact. If contact accidentally occurs, flush with water. If liquid contacts eyes, additionally seek medical help.** Liquid ejected from the battery may cause irritation or burns.
5. **Do not use a battery pack or tool that is damaged or modified.** Damaged or modified batteries may exhibit unpredictable behaviour resulting in fire, explosion or risk of injury.
6. **Do not expose a battery pack or tool to fire or excessive temperature.** Exposure to fire or temperature above 130 °C may cause explosion.
7. **Follow all charging instructions and do not charge the battery pack or tool outside the temperature range specified in the instructions.** Charging improperly or at temperatures outside the specified range may damage the battery and increase the risk of fire.

Service

1. **Have your power tool serviced by a qualified repair person using only identical replacement parts.** This will ensure that the safety of the power tool is maintained.
2. **Never service damaged battery packs.** Service of battery packs should only be performed by the manufacturer or authorized service providers.
3. **Follow instruction for lubricating and changing accessories.**

Cordless jig saw safety warnings

GEB187-1

1. **Hold the power tool by insulated gripping surfaces, when performing an operation where the cutting accessory may contact hidden wiring.** Cutting accessory contacting a “live” wire may make exposed metal parts of the power tool “live” and could give the operator an electric shock.
2. **Use clamps or another practical way to secure and support the workpiece to a stable platform.** Holding the workpiece by hand or against your body leaves it unstable and may lead to loss of control.
3. **Always use safety glasses or goggles. Ordinary eye or sun glasses are NOT safety glasses.**
4. **Avoid cutting nails. Inspect workpiece for any nails and remove them before operation.**
5. **Do not cut oversize workpiece.**
6. **Check for the proper clearance beyond the workpiece before cutting so that the blade will not strike the floor, workbench, etc.**
7. **Hold the tool firmly.**
8. **Make sure the blade is not contacting the workpiece before the switch is turned on.**
9. **Keep hands away from moving parts.**
10. **Do not leave the tool running. Operate the tool only when hand-held.**
11. **Always switch off and wait for the blade to come to a complete stop before removing the blade from the workpiece.**
12. **Do not touch the blade or the workpiece immediately after operation; they may be extremely hot and could burn your skin.**
13. **Do not operate the tool at no-load unnecessarily.**
14. **Some material contains chemicals which may be toxic. Take caution to prevent dust inhalation and skin contact. Follow material supplier safety data.**
15. **Always use the correct dust mask/respirator for the material and application you are working with.**

SAVE THESE INSTRUCTIONS.

⚠ **WARNING:**

DO NOT let comfort or familiarity with product (gained from repeated use) replace strict adherence to safety rules for the subject product. MISUSE or failure to follow the safety rules stated in this instruction manual may cause serious personal injury.

IMPORTANT SAFETY INSTRUCTIONS FOR BATTERY CARTRIDGE

ENC007-13

1. **Before using battery cartridge, read all instructions and cautionary markings on (1) battery charger, (2) battery, and (3) product using battery.**
2. **Do not disassemble battery cartridge.**
3. **If operating time has become excessively shorter, stop operating immediately. It may result in a risk of overheating, possible burns and even an explosion.**
4. **If electrolyte gets into your eyes, rinse them out with clear water and seek medical attention right away. It may result in loss of your eyesight.**
5. **Do not short the battery cartridge:**
   (1) **Do not touch the terminals with any conductive material.**
   (2) **Avoid storing battery cartridge in a container with other metal objects such as nails, coins, etc.**
   (3) **Do not expose battery cartridge to water or rain.**

   A battery short can cause a large current flow, overheating, possible burns and even a breakdown.

6. **Do not store the tool and battery cartridge in locations where the temperature may reach or exceed 50°C (122°F).**
7. **Do not incinerate the battery cartridge even if it is severely damaged or is completely worn out. The battery cartridge can explode in a fire.**
8. **Be careful not to drop or strike battery.**
9. **Do not use a damaged battery.**
10. **The contained lithium-ion batteries are subject to the Dangerous Goods Legislation requirements.**
    For commercial transports e.g. by third parties, forwarding agents, special requirement on packaging and labeling must be observed.
    For preparation of the item being shipped, consulting an expert for hazardous material is required. Please also observe possibly more detailed national regulations.
    Tape or mask off open contacts and pack up the battery in such a manner that it cannot move around in the packaging.
11. **When disposing the battery cartridge, remove it from the tool and dispose of it in a safe place.**
    Follow your local regulations relating to disposal of battery.
12. **Use the batteries only with the products specified by Makita.** Installing the batteries to non-compliant products may result in a fire, excessive heat, explosion, or leak of electrolyte.
13. **If the tool is not used for a long period of time, the battery must be removed from the tool.**

SAVE THESE INSTRUCTIONS.

⚠ **CAUTION: Only use genuine Makita batteries.**
Use of non-genuine Makita batteries, or batteries that have been altered, may result in the battery bursting causing fires, personal injury and damage. It will also void the Makita warranty for the Makita tool and charger.

Tips for maintaining maximum battery life

1. **Charge the battery cartridge before completely discharged.**
   Always stop tool operation and charge the battery cartridge when you notice less tool power.
2. **Never recharge a fully charged battery cartridge. Overcharging shortens the battery service life.**
3. **Charge the battery cartridge with room temperature at 10°C - 40°C (50°F - 104°F). Let a hot battery cartridge cool down before charging it.**
4. **Charge the battery cartridge if you do not use it for a long period (more than six months).**

FUNCTIONAL DESCRIPTION

⚠ **CAUTION:**
- Always be sure that the tool is switched off and the battery cartridge is removed before adjusting or checking function on the tool.

Installing or removing battery cartridge (Fig. 2)

⚠ **CAUTION:**
- Always switch off the tool before installing or removing of the battery cartridge.
- **Hold the tool and the battery cartridge firmly when installing or removing battery cartridge.** Failure to hold the tool and the battery cartridge firmly may cause them to slip off your hands and result in damage to the tool and battery cartridge and a personal injury.

To remove the battery cartridge, slide it from the tool while sliding the button on the front of the cartridge.
To install the battery cartridge, align the tongue on the battery cartridge with the groove in the housing and slip it into place. Insert it all the way until it locks in place with a little click. If you can see the red indicator on the upper side of the button, it is not locked completely.

⚠ **CAUTION:**
- Always install the battery cartridge fully until the red indicator cannot be seen. If not, it may accidentally fall out of the tool, causing injury to you or someone around you.
- Do not install the battery cartridge forcibly. If the cartridge does not slide in easily, it is not being inserted correctly.

Battery protection system (Lithium-ion battery with star marking) (Fig. 3)

Lithium-ion batteries with a star marking are equipped with a protection system. This system automatically cuts off power to the tool to extend battery life.
The tool will automatically stop during operation if the tool and/or battery are placed under one of the following conditions:
- Overloaded:
  The tool is operated in a manner that causes it to draw an abnormally high current.
  In this situation, release the switch trigger on the tool and stop the application that caused the tool to become overloaded. Then pull the switch trigger again to restart.
  If the tool does not start, the battery is overheated. In this situation, let the battery cool before pulling the switch trigger again.
- Low battery voltage:
  The remaining battery capacity is too low and the tool will not operate. In this situation, remove and recharge the battery.

Indicating the remaining battery capacity

Only for battery cartridges with the indicator (Fig. 4)
Press the check button on the battery cartridge to indicate the remaining battery capacity. The indicator lamps light up for a few seconds.

Indicator lamps			Remaining capacity
■ Lighted	□ Off	◪ Blinking	
■ ■ ■ ■			75% to 100%
■ ■ ■ □			50% to 75%
■ ■ □ □			25% to 50%
■ □ □ □			0% to 25%
◪ □ □ □			Charge the battery.
■ ■ □ □ ↑↓ □ □ ■ ■			The battery may have malfunctioned.

NOTE:
- Depending on the conditions of use and the ambient temperature, the indication may differ slightly from the actual capacity.

Selecting the cutting action (Fig. 5)

This tool can be operated with an orbital or a straight line (up and down) cutting action. The orbital cutting action thrusts the blade forward on the cutting stroke and greatly increases cutting speed.
To change the cutting action, just turn the cutting action changing lever to the desired cutting action position. Refer to the table to select the appropriate cutting action.

Position	Cutting action	Applications
0	Straight line cutting action	For cutting mild steel, stainless steel and plastics. For clean cuts in wood and plywood.
I	Small orbit cutting action	For cutting mild steel, aluminum and hard wood.
II	Medium orbit cutting action	For cutting wood and plywood. For fast cutting in aluminum and mild steel.
III	Large orbit cutting action	For fast cutting in wood and plywood.

006376

Switch action

⚠ **CAUTION:**
- Before inserting the battery cartridge into the tool, always check to see that the switch trigger actuates properly and returns to the “OFF” position when released. **(Fig. 6)**

To start the tool:
Press the lock switch to turn the tool into standby mode. It turns the lamp on, too.
Pull the switch trigger to start the tool. Release the switch trigger to stop.
For continuous operation, pull the switch trigger and then push in the lock on button.
To stop the tool from the locked position, pull the switch trigger fully, and then release it.
In standby mode, press the lock switch to turn the lamp off and turn the tool into lock-off mode.

NOTE:
- The lock switch does not actuate during cutting operation.
- When the tool is in standby mode, the lamp keeps lighting.
- If the tool is left 10 seconds without any operations in standby mode, the tool is automatically turned into lock-off mode and the lamp goes off.

Lighting up the lamps

⚠ **CAUTION:**
- Do not look in the lamp or see the source of lamp directly.

To turn on the lamp, press the lock switch.
To turn off the lamp within 10 seconds, press the lock switch again.

NOTE:
- Use a dry cloth to wipe the dirt off the lens of lamp. Be careful not to scratch the lens of lamp, or it may lower the illumination.
- When the tool is overheated, the lamp flickers. Cool down the tool fully before operating again.

Speed adjusting dial (Fig. 7)

The tool speed can be infinitely adjusted by turning the speed adjusting dial. You can get the highest speed at 6 and the lowest speed at 1.
Refer to the table to select the proper speed for the workpiece to be cut. However, the appropriate speed may differ with the type or thickness of the workpiece. In general, higher speeds will allow you to cut workpieces faster but the service life of the blade will be reduced.

Workpiece to be cut	Number on adjusting dial
Wood	4 - 6
Mild steel	3 - 6
Stainless steel	3 - 4
Aluminum	3 - 6
Plastics	1 - 4

013925

⚠ **CAUTION:**
- The speed adjusting dial can be turned only as far as 6 and back to 1. Do not force it past 6 or 1, or the speed adjusting function may no longer work.

Electronic function

The tool is equipped with the electronic functions for easy operation.
- Soft start
  The soft-start function minimizes start-up shock, and makes the tool start smoothly.
- Soft no-load rotation
  To reduce the vibration and align the jig saw blade with the cutting line easily, the tool automatically reduces the rotation speed until the tool starts cutting the workpiece when the speed adjusting dial is set at 3 or

higher. Once the tool starts cutting the workpiece, the tool speed reaches the preset speed and keeps the speed until the tool stops.

NOTE:
- When the temperature is low, this function may not be available.

Disabling the soft no-load rotation function

Country specific

To disable the soft no-load rotation function, follow the steps below.
1. Make sure that the tool is turned off.
2. Set the speed adjusting dial to “1”.
3. Press the lock/unlock button to turn on the tool.
4. Set the speed adjusting dial to “6” by turning it, and then set it to “1” by turn it back.

The lamp blinks twice to indicate that the soft no-load rotation function is disabled. To enable this function again, perform the same procedure again.

NOTE:
- If the soft no-load rotation function is disabled, the lamp blinks twice when the tool is turned on.
- You can also disable or enable the soft no-load rotation function by changing the speed adjusting dial from “6” to “1” and changing it from “1” to “6”.

ASSEMBLY

⚠ **CAUTION:**
- Always be sure that the tool is switched off and the battery cartridge is removed before carrying out any work on the tool.

Installing or removing saw blade

⚠ **CAUTION:**
- Always clean out all chips or foreign matter adhering to the blade and/or blade holder. Failure to do so may cause insufficient tightening of the blade, resulting in a serious personal injury.
- Do not touch the blade or the workpiece immediately after operation; they may be extremely hot and could burn your skin.
- Tighten the saw blade securely. Failure to do so may cause a serious injury.
- When you remove the saw blade, be careful not to hurt your fingers with the top of the blade or the tips of workpiece. **(Fig. 8)**

Before installing the blade, make sure that the blade holder is in the released position.
To install the blade, insert the blade (teeth facing forward) into the blade holder until it latches. The blade holder moves to the fixed position by itself and the blade is locked. Pull the blade lightly to make sure that the blade does not fall off during operation.

⚠ **CAUTION:**
- Do not open the tool opener excessively, or it may cause tool damage. **(Fig. 9)**

To remove the blade, push the tool opener forward as far as it will go. This allows the blade to be released.

NOTE:
- Occasionally lubricate the roller.

Hex wrench storage (Fig. 10)

When not in use, store the hex wrench as shown in the figure to keep it from being lost.

Cover plate (Fig. 11)

Use the cover plate when cutting decorative veneers, plastics, etc. It protects sensitive or delicate surfaces from damage. Fit it on the back of the tool base.

Anti-splintering device (Fig. 12)

For splinter-free cuts, the anti-splintering device can be used. To install the anti-splintering device, move the tool base all the way forward and fit it from the back of tool base. When you use the cover plate, install the anti-splintering device onto the cover plate.

⚠ **CAUTION:**
- The anti-splintering device cannot be used when making bevel cuts.

Dust extraction

The dust nozzle (optional accessory) is recommended to perform clean cutting operations. **(Fig. 13)**
To attach the dust nozzle on the tool, insert the hook of dust nozzle into the hole in the base. **(Fig. 14)**
To secure the dust nozzle, tighten the clamp screw at the front of the dust nozzle.
The dust nozzle can be installed on either left or right side of the base. **(Fig. 15)**
Then connect a Makita vacuum cleaner to the dust nozzle.

OPERATION

⚠ **CAUTION:**
- Always hold the base flush with the workpiece. Failure to do so may cause blade breakage, resulting in a serious injury.

NOTE:
- If the tool is operated continuously until the battery cartridge has discharged, allow the tool to rest for 15 minutes before proceeding with a fresh battery. **(Fig. 16)**

Turn the tool on without the blade making any contact and wait until the blade attains full speed. Then rest the base flat on the workpiece and gently move the tool forward along the previously marked cutting line.
When cutting curves, advance the tool very slowly.

Bevel cutting (Fig. 17)

⚠ **CAUTION:**
- Always be sure that the tool is switched off and the battery cartridge is removed before tilting the base.

With the base tilted, you can make bevel cuts at any angle between 0° and 45° (left or right). **(Fig. 18)**
To tilt the base, loosen the bolt on the back of the base with the hex wrench. Move the base so that the bolt is positioned in the center of the bevel slot in the base. **(Fig. 19)**

Tilt the base until the desired bevel angle is obtained. The V-notch of the gear housing indicates the bevel angle by graduations. Then tighten the bolt firmly to secure the base.

Front flush cuts (Fig. 20)

Loosen the bolt on the back of the base with the hex wrench and slide the base all the way back. Then tighten the bolt to secure the base.

Cutouts

Cutouts can be made with either of two methods A or B.

A) Boring a starting hole: (Fig. 21)

- For internal cutouts without a lead-in cut from an edge, pre-drill a starting hole 12 mm or more in diameter. Insert the blade into this hole to start your cut.

B) Plunge cutting: (Fig. 22)

- You need not bore a starting hole or make a lead-in cut if you carefully do as follows.

1. Tilt the tool up on the front edge of the base with the blade point positioned just above the workpiece surface.
2. Apply pressure to the tool so that the front edge of the base will not move when you switch on the tool and gently lower the back end of the tool slowly.
3. As the blade pierces the workpiece, slowly lower the base of the tool down onto the workpiece surface.
4. Complete the cut in the normal manner.

Finishing edges (Fig. 23)

To trim edges or make dimensional adjustments, run the blade lightly along the cut edges.

Metal cutting

Always use a suitable coolant (cutting oil) when cutting metal. Failure to do so will cause significant blade wear. The underside of the workpiece can be greased instead of using a coolant.

Rip fence set (optional accessory)

⚠ **CAUTION:**

- Always be sure that the tool is switched off and the battery cartridge is removed before installing or removing accessories.

1. Straight cuts (Fig. 24)

When repeatedly cutting widths of 160 mm or less, use of the rip fence will assure fast, clean, straight cuts. **(Fig. 25)**
To install, insert the rip fence into the rectangular hole on the side of the tool base with the fence guide facing down. Slide the rip fence to the desired cutting width position, then tighten the bolt to secure it.

2. Circular cuts (Fig. 26 & 27)

When cutting circles or arcs of 170 mm or less in radius, install the rip fence as follows.

1. Insert the rip fence into the rectangular hole on the side of the base with the fence guide facing up. Insert the circular guide pin through either of the two holes on the fence guide. Screw the threaded knob onto the pin to secure the pin.
2. Now slide the rip fence to the desired cutting radius, and tighten the bolt to secure it in place. Then move the base all the way forward.

NOTE:

- Always use blades No. B-17, B-18, B-26 or B-27 when cutting circles or arcs.

Guide rail adapter set (optional accessory) (Fig. 28)

When cutting parallel and uniform width or cutting straight, the use of the guide rail and the guide rail adapter will assure the production of fast and clean cuts.
To install the guide rail adapter, insert the rule bar into the square hole of the base as far as it goes. Secure the bolt with the hex wrench securely. **(Fig. 29)**
Install the guide rail adapter on the rail of the guide rail. Insert the rule bar into the square hole of the guide rail adapter. Put the base to the side of the guide rail, and secure the bolt securely. **(Fig. 30)**

⚠ **CAUTION:**

- Always use blades No. B-8, B-13, B-16, B-17 or 58 when using the guide rail and the guide rail adapter.

MAINTENANCE

⚠ **CAUTION:**

- Always be sure that the tool is switched off and the battery cartridge is removed before attempting to perform inspection or maintenance.
- Never use gasoline, benzine, thinner, alcohol or the like. Discoloration, deformation or cracks may result.

To maintain product SAFETY and RELIABILITY, repairs, any other maintenance or adjustment should be performed by Makita Authorized Service Centers, always using Makita replacement parts.

OPTIONAL ACCESSORIES

⚠ **CAUTION:**

- These accessories or attachments are recommended for use with your Makita tool specified in this manual. The use of any other accessories or attachments might present a risk of injury to persons. Only use accessory or attachment for its stated purpose.

If you need any assistance for more details regarding these accessories, ask your local Makita Service Center.

- Jig saw blades
- Hex wrench 4
- Rip fence (guide rule) set
- Guide rail adapter set
- Guide rail set
- Anti-splintering device
- Cover plate
- Dust nozzle assy
- Makita genuine battery and charger

NOTE:

- Some items in the list may be included in the tool package as standard accessories. They may differ from country to country.

BAHASA INDONESIA (Petunjuk Asli)

Penjelasan tampilan keseluruhan

1. Indikator merah
2. Tombol
3. Kartrid baterai
4. Tanda gambar bintang
5. Lampu indikator
6. Tombol cek
7. Tuas pengubah kerja pemotongan
8. Sakelar kunci
9. Picu sakelar
10. Tombol kunci hidup
11. Tombol-putar penyetel kecepatan
12. Posisi terkunci
13. Posisi terlepas
14. Bilah gergaji ukir
15. Alas
16. Kunci hex
17. Pelat penutup
18. Perangkat anti-remuk
19. Nozel debu
20. Sekrup klem
21. Slang untuk mesin pembersih vakum
22. Garis pemotongan
23. Baut
24. Slot kemiringan
25. Tahapan
26. Takik-V
27. Rumah gir
28. Lubang mulai
29. Rip fence (Penggaris pemandu)
30. Pemandu pagar
31. Kenop berdrat
32. Pasak pemandu lingkar
33. Bilah penggaris
34. Adapter rel pemandu
35. Sekrup
36. Rel pemandu

SPESIFIKASI

Model		DJV142	DJV182
Panjang langkah		26 mm	26 mm
Kemampuan pemotongan maks.	Kayu	135 mm	135 mm
	Baja lunak	10 mm	10 mm
	Aluminium	20 mm	20 mm
Langkah per menit (men^{-1})		800 - 3.500	800 - 3.500
Panjang keseluruhan		264 mm	266 mm
Berat bersih		2,3 - 2,6 kg	2,4 - 2,7 kg
Tegangan yang sesuai		D.C. 14,4 V	D.C. 18 V

- Karena kesinambungan program penelitian dan pengembangan kami, spesifikasi yang disebutkan di sini dapat berubah tanpa pemberitahuan.
- Spesifikasi dapat berbeda dari satu negara ke negara lainnya.
- Berat dapat berbeda-beda tergantung pada alat tambahan, termasuk kartrid baterai. Gabungan yang paling ringan dan paling berat, menurut Prosedur EPTA 01/2014, ditampilkan dalam tabel.

Kartrid baterai dan pengisi baterai yang sesuai

Kartrid baterai	Model D.C.14,4 V	BL1415N/BL1430/BL1430B/BL1440/BL1450/BL1460B
	Model D.C.18 V	BL1815N/BL1820/BL1820B/BL1830/BL1830B/BL1840/ BL1840B/BL1850/BL1850B/BL1860B
Pengisi baterai		DC18RC/DC18RD/DC18RE/DC18SD/DC18SE/DC18SF

- Beberapa kartrid baterai dan pengisi baterai yang disebutkan di atas mungkin tidak tersedia tergantung pada kawasan tempat tinggal Anda.

⚠ **PERINGATAN:**
- **Hanya gunakan kartrid baterai dan pengisi baterai yang disebutkan di atas.** Penggunaan kartrid baterai dan pengisi baterai yang lain dapat menyebabkan cedera/atau kebakaran.

Simbol-simbol END004-7

Berikut ini adalah simbol-simbol yang digunakan pada mesin ini. Pastikan Anda mengerti makna masing-masing simbol sebelum menggunakan mesin ini.

..... Baca petunjuk penggunaan.

Maksud penggunaan ENE019-1

Mesin ini dimaksudkan untuk menggergaji bahan kayu, plastik, dan logam. Sebagai hasil dari program aksesori dan bilah gergaji yang ekstensif, mesin ini dapat digunakan untuk banyak keperluan dan sangat cocok untuk pemotongan melengkung atau melingkar.

PERINGATAN KESELAMATAN UMUM MESIN LISTRIK GEA013-3

⚠ **PERINGATAN: Bacalah semua peringatan keselamatan, petunjuk, ilustrasi dan spesifikasi yang disertakan bersama mesin listrik ini.** Kelalaian untuk mematuhi semua petunjuk yang tercantum di bawah ini dapat menyebabkan sengatan listrik, kebakaran dan/atau cedera serius.

Simpanlah semua peringatan dan petunjuk untuk acuan di masa depan.

Istilah “mesin listrik” dalam semua peringatan mengacu pada mesin listrik yang dijalankan dengan sumber listrik jala-jala (berkabel) atau baterai (tanpa kabel).

Keselamatan tempat kerja

1. **Jaga tempat kerja selalu bersih dan berpenerangan cukup.** Tempat kerja yang berantakan dan gelap mengundang kecelakaan.
2. **Jangan gunakan mesin listrik dalam lingkungan yang mudah meledak, misalnya jika ada cairan, gas, atau debu yang mudah menyala.** Mesin listrik menimbulkan bunga api yang dapat menyalakan debu atau uap tersebut.
3. **Jauhkan anak-anak dan orang lain saat menggunakan mesin listrik.** Bila perhatian terpecah, anda dapat kehilangan kendali.

Keamanan Kelistrikan

1. **Steker mesin listrik harus cocok dengan stopkontak. Jangan sekali-kali mengubah steker dengan cara apa pun. Jangan menggunakan steker adaptor dengan mesin listrik terbumi (dibumikan).** Steker yang tidak diubah dan stopkontak yang cocok akan mengurangi risiko sengatan listrik.
2. **Hindari sentuhan tubuh dengan permukaan terbumi atau yang dibumikan seperti pipa, radiator, kompor, dan kulkas.** Risiko sengatan listrik bertambah jika tubuh Anda terbumikan atau dibumikan.
3. **Jangan membiarkan mesin listrik kehujanan atau kebasahan.** Air yang masuk ke dalam mesin listrik akan meningkatkan risiko sengatan listrik.
4. **Jangan menyalahgunakan kabel. Jangan sekali-kali menggunakan kabel untuk membawa, menarik, atau mencabut mesin listrik dari stopkontak. Jauhkan kabel dari panas, minyak, tepian tajam, atau bagian yang bergerak.** Kabel yang rusak atau kusut memperbesar risiko sengatan listrik.
5. **Bila menggunakan mesin listrik di luar ruangan, gunakan kabel ekstensi yang sesuai untuk penggunaan di luar ruangan.** Penggunaan kabel yang sesuai untuk penggunaan luar ruangan mengurangi risiko sengatan listrik.
6. **Jika mengoperasikan mesin listrik di lokasi lembap tidak terhindarkan, gunakan pasokan daya yang dilindungi peranti imbasan arus (residual current device - RCD).** Penggunaan RCD mengurangi risiko sengatan listrik.
7. **Mesin listrik dapat menghasilkan medan magnet (EMF) yang tidak berbahaya bagi pengguna.** Namun, pengguna alat pacu jantung atau peralatan medis sejenisnya harus berkonsultasi dengan produsen peralatan tersebut dan/atau dokter mereka sebelum mengoperasikan mesin listrik ini.

Keselamatan Diri

1. **Jaga kewaspadaan, perhatikan pekerjaan Anda dan gunakan akal sehat bila menggunakan mesin listrik. Jangan menggunakan mesin listrik saat Anda lelah atau di bawah pengaruh obat bius, alkohol, atau obat.** Sekejap saja lalai saat menggunakan mesin listrik dapat menyebabkan cedera badan serius.
2. **Gunakan alat pelindung diri. Selalu gunakan pelindung mata.** Peralatan pelindung seperti masker debu, sepatu pengaman anti-selip, helm pengaman, atau pelindung telinga yang digunakan untuk kondisi yang sesuai akan mengurangi risiko cedera badan.
3. **Cegah penyalaan yang tidak disengaja. Pastikan bahwa sakelar berada dalam posisi mati (off) sebelum menghubungkan mesin ke sumber daya dan/atau paket baterai, atau mengangkat atau membawanya.** Membawa mesin listrik dengan jari Anda pada sakelarnya atau mengalirkan listrik pada mesin listrik yang sakelarnya hidup (on) akan mengundang kecelakaan.
4. **Lepaskan kunci-kunci penyetel sebelum menghidupkan mesin listrik.** Kunci-kunci yang masih terpasang pada bagian mesin listrik yang berputar dapat menyebabkan cedera.
5. **Jangan meraih terlalu jauh. Jagalah pijakan dan keseimbangan sepanjang waktu.** Hal ini memungkinkan kendali yang lebih baik atas mesin listrik dalam situasi yang tidak diharapkan.
6. **Kenakan pakaian yang memadai. Jangan memakai pakaian yang longgar atau perhiasan. Jaga jarak antara rambut dan pakaian Anda dengan komponen mesin yang bergerak.** Pakaian yang longgar, perhiasan, atau rambut yang panjang dapat tersangkut pada komponen yang bergerak.
7. **Jika tersedia fasilitas untuk menghisap dan mengumpulkan debu, pastikan fasilitas tersebut terhubung listrik dan digunakan dengan baik.** Penggunaan pembersih debu dapat mengurangi bahaya yang terkait dengan debu.
8. **Jangan sampai Anda lengah dan mengabaikan prinsip keselamatan mesin ini hanya karena sudah sering mengoperasikannya dan sudah merasa terbiasa.** Tindakan yang lalai dapat menyebabkan cedera berat dalam sepersekian detik saja.
9. **Selalu kenakan kacamata pelindung untuk melindungi mata dari cedera saat menggunakan mesin listrik. Kacamata harus sesuai dengan ANSI Z87.1 di Amerika Serikat, EN 166 di Eropa, atau AS/NZS 1336 di Australia/Selandia Baru. Di Australia/Selandia Baru, secara hukum Anda juga diwajibkan mengenakan pelindung wajah untuk melindungi wajah Anda. (Gb. 1)**
   Menjadi tanggung jawab atasan untuk menerapkan penggunaan alat pelindung keselamatan yang tepat bagi operator mesin dan orang lain yang berada di area kerja saat itu.

Penggunaan dan pemeliharaan mesin listrik

1. **Jangan memaksa mesin listrik. Gunakan mesin listrik yang tepat untuk keperluan Anda.** Mesin listrik yang tepat akan menuntaskan pekerjaan dengan lebih baik dan aman pada kecepatan sesuai rancangannya.
2. **Jangan gunakan mesin listrik jika sakelar tidak dapat menyalakan dan mematikannya.** Mesin listrik yang tidak dapat dikendalikan dengan sakelarnya adalah berbahaya dan harus diperbaiki.
3. **Cabut steker dari sumber listrik dan/atau lepas paket baterai, jika dapat dilepas, dari mesin listrik sebelum melakukan penyetelan apa pun,**

mengganti aksesori, atau menyimpan mesin listrik. Langkah keselamatan preventif tersebut mengurangi risiko hidupnya mesin secara tak sengaja.

4. **Simpan mesin listrik jauh dari jangkauan anak-anak dan jangan biarkan orang yang tidak paham mengenai mesin listrik tersebut atau petunjuk ini menggunakan mesin listrik.** Mesin listrik sangat berbahaya di tangan pengguna yang tak terlatih.
5. **Rawatlah mesin listrik dan aksesori. Periksa apakah ada komponen bergerak yang tidak lurus atau macet, komponen yang pecah, dan kondisi-kondisi lain yang dapat memengaruhi pengoperasian mesin listrik. Jika rusak, perbaiki mesin listrik terlebih dahulu sebelum digunakan.** Banyak kecelakaan disebabkan oleh kurangnya pemeliharaan mesin listrik.
6. **Jaga agar mesin pemotong tetap tajam dan bersih.** Mesin pemotong yang terawat baik dengan mata pemotong yang tajam tidak mudah macet dan lebih mudah dikendalikan.
7. **Gunakan mesin listrik, aksesori, dan mata mesin, dll. sesuai dengan petunjuk ini, dengan memperhitungkan kondisi kerja dan jenis pekerjaan yang dilakukan.** Penggunaan mesin listrik untuk penggunaan yang lain dari peruntukan dapat menimbulkan situasi berbahaya.
8. **Jagalah agar gagang dan permukaan pegangan tetap kering, bersih, dan bebas dari minyak dan pelumas.** Gagang dan permukaan pegangan yang licin tidak mendukung keamanan penanganan dan pengendalian mesin dalam situasi-situasi tak terduga.
9. **Ketika menggunakan mesin, jangan menggunakan sarung tangan kain yang dapat tersangkut.** Sarung tangan kain yang tersangkut pada komponen bergerak dapat mengakibatkan cedera pada pengguna.

Penggunaan dan pemeliharaan mesin bertenaga baterai

1. **Isi ulang baterai hanya dengan pengisi daya yang ditentukan oleh pabrikan.** Pengisi daya yang cocok untuk satu jenis paket baterai dapat menimbulkan risiko kebakaran ketika digunakan untuk paket baterai yang lain.
2. **Gunakan mesin listrik hanya dengan paket baterai yang telah ditentukan secara khusus.** Penggunaan paket baterai lain dapat menimbulkan risiko cedera dan kebakaran.
3. **Ketika paket baterai tidak digunakan, jauhkan dari benda logam lain, seperti penjepit kertas, uang logam, kunci, paku, sekrup atau benda logam kecil lainnya, yang dapat menghubungkan satu terminal ke terminal lain.** Hubungan singkat terminal baterai dapat menyebabkan luka bakar atau kebakaran.
4. **Pemakaian yang salah, dapat menyebabkan keluarnya cairan dari baterai; hindari kontak. Jika terjadi kontak secara tidak sengaja, bilas dengan air. Jika cairan mengenai mata, cari bantuan medis.** Cairan yang keluar dari baterai bisa menyebabkan iritasi atau luka bakar.
5. **Jangan menggunakan paket baterai atau mesin yang sudah rusak atau telah diubah.** Baterai yang rusak atau telah diubah dapat menyebabkan hal-hal yang tidak dapat diprediksi yang dapat menyebabkan kebakaran, ledakan atau risiko cidera.
6. **Jangan membiarkan paket baterai atau mesin dekat dengan api atau suhu yang berlebihan.** Pajanan api atau suhu di atas 130 °C dapat menyebabkan ledakan.
7. **Ikuti semua petunjuk pengisian daya dan jangan mengisi daya paket baterai atau mesin di luar rentang suhu yang ditentukan di panduan.** Mengisi daya secara tidak tepat atau pada suhu di luar rentang yang ditentukan dapat merusak baterai dan meningkatkan risiko kebakaran.

Servis

1. **Berikan mesin listrik untuk diperbaiki hanya kepada oleh teknisi yang berkualifikasi dengan menggunakan hanya suku cadang pengganti yang serupa.** Hal ini akan menjamin terjaganya keamanan mesin listrik.
2. **Jangan pernah memperbaiki paket baterai yang sudah rusak.** Perbaikan paket baterai harus dilakukan hanya oleh produsen atau penyedia servis resmi.
3. **Patuhi petunjuk pelumasan dan penggantian aksesori.**

Peringatan keselamatan gergaji jig tanpa kabel

GEB187-1

1. **Pegang mesin listrik pada permukaan genggam yang terisolasi saat melakukan pekerjaan bila aksesori pemotong mungkin bersentuhan dengan kawat tersembunyi.** Aksesori pemotong yang menyentuh kawat “hidup” dapat menyebabkan bagian logam pada mesin teraliri arus listrik dan menyengat pengguna.
2. **Gunakan klem atau cara praktis lainnya untuk mengikat dan menahan benda kerja pada posisi yang stabil.** Menahan benda kerja dengan tangan atau berada pada posisi berlawanan dengan badan Anda membuat benda kerja tidak stabil dan dapat menyebabkan kehilangan kendali.
3. **Selalu gunakan kaca mata pengaman atau kaca mata pelindung. Kaca mata biasa atau kaca mata hitam BUKANLAH kaca mata pengaman.**
4. **Hindari memotong paku. Periksa apakah terdapat paku di benda kerja dan buang semua paku sebelum pengoperasian.**
5. **Jangan memotong benda kerja terlalu besar.**
6. **Periksa apakah jarak di luar benda kerja sudah tepat sebelum memotong sehingga mata pisau tidak akan menabrak lantai, meja kerja, dll.**
7. **Pegang mesin kuat-kuat.**
8. **Pastikan bahwa mata pisau tidak menyentuh benda kerja sebelum sakelar dinyalakan.**
9. **Jauhkan tangan dari bagian yang berputar.**
10. **Jangan tinggalkan mesin dalam keadaan hidup. Jalankan mesin hanya ketika digenggam tangan.**
11. **Selalu matikan dan tunggu sampai mata pisau benar-benar berhenti sebelum melepas mata pisau dari benda kerja.**
12. **Jangan menyentuh mata pisau atau benda kerja segera setelah pengoperasian; suhunya mungkin masih sangat panas dan dapat membakar kulit Anda.**

13. **Jangan mengoperasikan mesin tanpa beban dengan tanpa keperluan.**
14. **Bahan tertentu mengandung zat kimia yang mungkin beracun. Hindari menghirup debu dan persentuhan dengan kulit. Ikuti data keselamatan bahan dari pemasok.**
15. **Selalu gunakan masker debu/alat pernafasan yang tepat sesuai bahan dan pekerjaan yang sedang Anda kerjakan.**

SIMPAN PETUNJUK INI.

⚠ **PERINGATAN:**
JANGAN biarkan kenyamanan atau terbiasanya Anda dengan produk (karena penggunaan berulang) mengurangi kepatuhan yang ketat terhadap aturan keselamatan untuk produk yang terkait.
PENYALAHGUNAAN atau kelalaian mematuhi kaidah keselamatan yang tertera dalam petunjuk ini dapat menyebabkan cedera badan serius.

PETUNJUK KESELAMATAN PENTING UNTUK KARTRID BATERAI

ENC007-13

1. **Sebelum menggunakan kartrid baterai, bacalah semua petunjuk dan tanda peringatan pada (1) pengisi baterai, (2) baterai, dan (3) produk yang menggunakan baterai.**
2. **Jangan membongkar kartrid baterai.**
3. **Jika waktu pengoperasian telah menjadi terlalu singkat, segera hentikan pengoperasian. Keadaan tersebut dapat mengakibatkan risiko timbulnya panas berlebihan, kemungkinan luka bakar, dan bahkan ledakan.**
4. **Jika ada elektrolit yang masuk ke mata, bilaslah bersih-bersih dengan air bersih dan segera cari bantuan medis. Hal itu dapat mengakibatkan hilangnya penglihatan.**
5. **Jangan menghubungsingkatkan kartrid baterai:**
   (1) **Jangan menyentuh terminal-terminalnya dengan bahan konduktif.**
   (2) **Hindari menyimpan kartrid baterai dalam wadah bersama dengan benda logam lainnya seperti paku, koin, dll.**
   (3) **Jangan biarkan kartrid baterai terkena air atau hujan.**
   Hubungan singkat baterai dapat menyebabkan aliran arus yang besar, panas berlebihan, kemungkinan luka bakar, dan bahkan kerusakan permanen.
6. **Jangan menyimpan alat ini dan kartrid baterai di tempat yang suhunya dapat mencapai atau melebihi 50°C (122°F).**
7. **Jangan membakar kartrid baterai bahkan meskipun kartrid sudah rusak parah atau benar-benar rusak. Kartrid baterai dapat meledak di dalam api.**
8. **Berhati-hatilah agar baterai tidak sampai terjatuh atau terpukul.**
9. **Jangan menggunakan baterai yang rusak.**
10. **Baterai litium-ion yang disertakan sesuai dengan persyaratan Perundangan Makanan Berbahaya.** Harus ada pengawasan untuk pengangkutan komersial misalnya oleh pihak ketiga, ekspeditor, persyaratan khusus terhadap pengemasan dan pelabelan.
    Diperlukan adanya konsultasi dengan ahli mengenai material berbahaya untuk persiapan barang yang akan dikirimkan. Perhatikan pula peraturan nasional yang lebih terperinci yang mungkin ada.
    Beri perekat atau tutupi bagian yang terbuka dan kemasi baterai dengan cara yang tidak akan menimbulkan pergeseran dalam pengemasan.
11. **Ketika membuang kartrid baterai, lepaskan dari mesin dan buang ke tempat yang aman.** Ikutilah peraturan setempat terkait pembuangan baterai.
12. **Gunakan baterai hanya dengan produk yang ditentukan oleh Makita.** Memasang baterai pada produk yang tidak sesuai dapat mengakibatkan kebakaran, panas berlebihan, ledakan, atau kebocoran elektrolit.
13. **Jika mesin tidak digunakan dalam jangka waktu yang lama, baterai harus dilepas dari mesin.**

SIMPAN PETUNJUK INI.

⚠ **PERHATIAN: Gunakan baterai asli Makita.**
Penggunaan baterai Makita yang tidak asli, atau baterai yang sudah diubah, akan mengakibatkan baterai mudah terbakar, cedera dan kerusakan. Akan menghilangkan garansi Makita pada pengisi daya dan alat Makita.

Kiat untuk mempertahankan usia pakai baterai maksimum

1. **Isilah kembali kartrid baterai sebelum baterai sepenuhnya habis.**
   Selalu hentikan pengoperasian alat dan isi kartrid baterai saat Anda merasakan bahwa tenaga alat telah berkurang.
2. **Jangan sekali-kali mengisi ulang kartrid baterai yang telah terisi penuh.**
   Mengisi baterai terlalu banyak akan memperpendek usia pakai baterai.
3. **Isilah kartrid baterai dalam ruangan bersuhu antara 10°C - 40°C (50°F - 104°F). Biarkan kartrid baterai yang panas mendingin lebih dahulu sebelum mengisinya.**
4. **Ganti kartrid baterai jika Anda akan tidak menggunakannya untuk waktu yang lama (lebih dari enam bulan).**

DESKRIPSI FUNGSI

⚠ **PERHATIAN:**
- Selalu pastikan bahwa mesin dalam keadaan mati dan kartrid baterainya telah dilepas sebelum menyetel atau memeriksa fungsi mesin.

Memasang atau melepas kartrid baterai (Gb. 2)

⚠ **PERHATIAN:**
- Selalu matikan mesin sebelum memasang atau melepas kartrid baterainya.
- **Pegang mesin dan kartrid baterai kuat-kuat saat memasang atau melepaskan kartrid baterai.** Bila tidak dipegang dengan kuat, mesin dan kartrid baterai

dapat terlepas dari tangan Anda dan menyebabkan kerusakan pada mesin dan kartrid baterai serta cedera.

Untuk mengeluarkan kartrid baterai, geser kartrid dari mesin sambil menggeser tombol pada bagian depan kartrid.

Untuk memasang kartrid baterai, luruskan lidah pada kartrid baterai dengan alur pada rumah mesin dan dorong masuk kartrid ke tempatnya. Masukkan kartrid sepenuhnya sampai terkunci di tempatnya yang ditandai dengan suara klik pelan. Jika Anda dapat melihat indikator merah di sisi atas tombol, berarti baterai belum terkunci sepenuhnya.

⚠ **PERHATIAN:**

- Selalu pasang kartrid baterai sepenuhnya sampai indikator merah tidak terlihat. Jika tidak, komponen ini dapat terlepas dan jatuh dari mesin, sehingga menyebabkan cedera pada Anda atau orang lain di sekitar Anda.
- Jangan memasang kartrid baterai secara paksa. Jika kartrid tidak dapat meluncur masuk dengan mudah, berarti posisi memasukkannya belum tepat.

Sistem perlindungan baterai (Baterai litium-ion dengan tanda gambar bintang) (Gb. 3)

Baterai litium-ion dengan tanda gambar bintang dilengkapi dengan sistem perlindungan. Sistem ini secara otomatis memutus aliran daya ke mesin untuk memperpanjang usia pakai baterai.

Mesin akan secara otomatis berhenti beroperasi jika mesin dan/atau baterainya berada dalam salah satu keadaan berikut ini:

- Kelebihan beban:
  Mesin dioperasikan dengan cara yang membuatnya menyedot arus yang luar biasa besar.
  Dalam keadaan ini, lepaskan picu sakelar mesin dan hentikan pemakaian yang menyebabkan mesin kelebihan beban. Kemudian tarik picu sakelar lagi untuk menjalankan mesin kembali.
  Jika mesin tidak berjalan, berarti baterainya mengalami panas berlebihan. Dalam keadaan ini, biarkan baterai menjadi dingin dulu sebelum menarik picu sakelarnya lagi.
- Tegangan baterai rendah:
  Kapasitas baterai yang tersisa terlalu sedikit dan mesin tidak mau beroperasi. Dalam keadaan ini, lepaskan dan isi kembali (cas) baterainya.

Menunjukkan kapasitas baterai yang tersisa

Hanya untuk kartrid baterai dengan indikator (Gb. 4)

Tekan tombol pemeriksaan pada kartrid baterai untuk melihat kapasitas baterai yang tersisa. Lampu indikator menyala selama beberapa detik.

Lampu indikator			Kapasitas tersisa
■ Menyala	□ Mati	◪ Berkedip	
■ ■ ■ ■			75% sampai 100%
■ ■ ■ □			50% sampai 75%
■ ■ □ □			25% sampai 50%
■ □ □ □			0% sampai 25%
◪ □ □ □			Isilah baterai.
■ ■ □ □ ↑↓ □ □ ■ ■			Baterai mungkin telah rusak/ malfungsi.

CATATAN:

- Tergantung pada kondisi penggunaan dan suhu udara sekitar, tampilan indikasi dapat sedikit berbeda dengan kapasitas sesungguhnya.

Memilih kerja pemotongan (Gb. 5)

Mesin ini dapat dioperasikan dengan kerja pemotongan orbital (melengkung) atau garis lurus (naik dan turun). Kerja pemotongan orbital mendorong bilah gergaji ke depan dengan kuat pada langkah pemotongan dan sangat meningkatkan kecepatan pemotongan.

Untuk mengubah kerja pemotongan, cukup putar tuas pengubah kerja pemotongan ke posisi kerja pemotongan yang diinginkan. Rujuklah tabel untuk memilih kerja pemotongan yang tepat.

Posisi	Kerja pemotongan	Aplikasi
0	Kerja pemotongan garis lurus	Untuk memotong baja lunak, baja tahan karat (stainless steel), dan plastik. Untuk pemotongan yang rapi pada kayu dan kayu lapis.
I	Kerja pemotongan orbit kecil	Untuk memotong baja lunak, aluminium, dan kayu keras.
II	Kerja pemotongan orbit sedang	Untuk memotong kayu dan kayu lapis. Untuk pemotongan cepat aluminium dan baja lunak.
III	Kerja pemotongan orbit besar	Untuk pemotongan cepat kayu dan kayu lapis.

006376

Gerakan sakelar

⚠ **PERHATIAN:**

- Sebelum memasukkan kartrid baterai ke dalam mesin, selalu pastikan bahwa picu sakelar bekerja dengan baik dan kembali ke posisi “OFF” (MATI) saat dilepaskan. **(Gb. 6)**

Untuk menghidupkan mesin:
Tekan sakelar kunci untuk memasukkan mesin ke mode siaga. Tindakan ini juga menyalakan lampunya.
Tarik picu sakelar untuk menjalankan mesin. Lepaskan picu sakelar untuk menghentikannya.
Untuk penggunaan terus-menerus, tarik picu sakelar dan kemudian tekan masuk tombol kunci hidup.
Untuk menghentikan mesin dari posisi terkunci, tarik picu sakelar sepenuhnya, dan kemudian lepaskan.
Dalam mode siaga, tekan sakelar kunci untuk mematikan lampu dan memasukkan mesin ke mode kunci-mati.

CATATAN:
- Sakelar kunci tidak teraktifkan selama pekerjaan pemotongan.
- Bila mesin dalam mode siaga, lampu akan terus menyala.
- Jika mesin dibiarkan 10 detik tanpa pengoperasian dalam mode siaga, mesin akan secara otomatis masuk ke mode kunci-mati dan lampunya mati.

Menyalakan lampu

⚠ **PERHATIAN:**
- Jangan memandang ke arah lampu atau menatap sumber cahaya lampu secara langsung.

Untuk menyalakan lampu, tekan sakelar kunci.
Untuk mematikan lampu dalam waktu 10 detik, tekan sakelar kunci lagi.

CATATAN:
- Gunakan kain kering untuk mengelap bersih kotoran dari lensa lampu. Berhati-hatilah agar tidak menggores lensa lampu, atau kekuatan sinarnya dapat berkurang.
- Bila alat mengalami kelebihan beban, lampu akan berkedip-kedip. Dinginkan mesin sepenuhnya sebelum menggunakannya lagi.

Tombol-putar penyetel kecepatan (Gb. 7)

Kecepatan mesin dapat diatur tanpa batas dengan memutar tombol-putar penyetel kecepatan. Anda bisa mendapatkan kecepatan tertinggi pada 6 dan kecepatan terendah pada 1.
Lihatlah tabel untuk memilih kecepatan yang tepat untuk benda kerja yang akan dipotong. Namun, kecepatan yang tepat dapat berbeda sesuai dengan jenis atau ketebalan benda kerja. Secara umum, kecepatan yang lebih tinggi akan memungkinkan Anda memotong benda kerja dengan lebih cepat tetapi usia pakai bilah gergaji akan menjadi lebih pendek.

Benda kerja yang akan dipotong	Angka pada tombol-putar penyetel
Kayu	4 - 6
Baja lunak	3 - 6
Baja tahan karat	3 - 4
Aluminium	3 - 6
Plastik	1 - 4

013925

⚠ **PERHATIAN:**
- Tombol-putar penyetel kecepatan dapat diputar hanya sejauh 6 dan mundur kembali ke 1. Jangan memaksanya melewati 6 atau 1, atau fungsi pengaturan kecepatan tidak akan bekerja lagi.

Fungsi elektronik

Mesin ini dilengkapi dengan fungsi elektronik untuk pengoperasian yang mudah.
- Awal pengerjaan yang lembut
  Fungsi awal soft-start adalah untuk meminimalkan kejutan awal, dan membuat mesin berjalan lancar.
- Putaran lembut tanpa beban
  Untuk mengurangi getaran dan untuk menyejajarkan mata gergaji jig dengan garis potong dengan mudah, mesin akan secara otomatis mengurangi kecepatan putaran hingga mesin mulai memotong benda kerja ketika sakelar penyetel kecepatan diatur ke 3 atau lebih tinggi. Saat mesin mulai memotong benda kerja, mesin akan mencapai kecepatan prasetel dan kecepatan tersebut dipertahankan sampai mesin berhenti.

CATATAN:
- Ketika temperatur rendah, fungsi ini mungkin tidak tersedia.

Menonaktifkan fungsi putaran lembut tanpa beban

Negara tertentu

Untuk menonaktifkan fungsi putaran lembut tanpa beban, ikuti langkah-langkah berikut ini.
1. Pastikan bahwa mesin telah dimatikan.
2. Atur sakelar penyetel kecepatan ke “1”.
3. Tekan tombol kunci/buka kunci untuk menghidupkan mesin.
4. Atur sakelar penyetel kecepatan ke “6” dengan memutarnya, lalu atur ke “1” dengan memutar ke arah sebaliknya.

Lampu berkedip dua kali untuk mengindikasikan bahwa fungsi putaran lembut tanpa beban dinonaktifkan. Untuk mengaktifkan fungsi ini lagi, lakukan lagi prosedur yang sama.

CATATAN:
- Jika fungsi putaran lembut tanpa beban dinonaktifkan, lampu akan berkedip dua kali ketika mesin mati.
- Anda juga dapat mengaktifkan atau menonaktifkan fungsi putaran lembut tanpa beban dengan mengubah sakelar penyetel kecepatan dari “6” ke “1” dan mengubahnya dari “1” ke “6”.

PERAKITAN

⚠ **PERHATIAN:**
- Selalu pastikan bahwa mesin dalam keadaan mati dan kartrid baterainya dilepas sebelum melakukan pekerjaan apa pun pada mesin.

Memasang atau melepas bilah gergaji

⚠ **PERHATIAN:**
- Selalu bersihkan semua serpihan atau benda asing yang menempel pada bilah dan/atau penahan bilah. Kelalaian untuk melakukan ini dapat menyebabkan bilah terpasang kurang kencang, sehingga mengakibatkan cedera serius.
- Jangan menyentuh bilah gergaji atau benda kerja segera setelah pengoperasian selesai; suhunya mungkin masih sangat panas dan dapat membakar kulit Anda.

- Kencangkan bilah gergaji kuat-kuat. Kelalaian untuk melakukan hal itu dapat menyebabkan cedera serius.
- Saat melepaskan bilah gergaji, berhati-hatilah agar jari Anda tidak terluka oleh ujung atas bilah atau ujung benda kerja. **(Gb. 8)**

Sebelum memasang bilah gergaji, pastikan bahwa penahan bilah berada dalam posisi terlepas.
Untuk memasang bilah, masukkan bilah (dengan gigi menghadap ke depan) ke dalam penahan bilah sampai terkancing. Penahan bilah bergerak ke posisi mengunci dengan sendirinya dan bilah terkunci. Tarik bilah perlahan saja untuk memastikan bahwa bilah tidak akan terjatuh lepas saat mesin digunakan.

⚠ **PERHATIAN:**
- Jangan membuka pembuka mesin secara berlebihan karena dapat menyebabkan kerusakan mesin. **(Gb. 9)**

Untuk melepas bilah, dorong pembuka mesin ke depan sejauh dapat bergerak. Ini memungkinkan bilah dilepas.

CATATAN:
- Sekali-kali lumasilah roller.

Penyimpanan kunci hex (Gb. 10)

Bila tidak sedang digunakan, simpanlah kunci hex seperti terlihat dalam gambar agar tidak hilang.

Pelat penutup (Gb. 11)

Gunakan pelat penutup saat memotong vinir dekoratif, plastik, dll. Pelat ini melindungi permukaan sensitif atau halus dari kerusakan. Pasanglah di bagian belakang alas mesin.

Perangkat anti-remuk (Gb. 12)

Untuk pemotongan yang bebas remukan, perangkat anti-remuk dapat digunakan. Untuk memasang perangkat anti-remuk, gerakkan alas mesin maju sepenuhnya dan pasang dari bagian belakang alas mesin. Bila Anda menggunakan pelat penutup, pasang perangkat anti-remuk pada pelat penutup.

⚠ **PERHATIAN:**
- Perangkat anti-remuk tidak dapat digunakan saat melakukan pemotongan miring.

Pengambilan debu

Nozel debu (aksesori tambahan) disarankan untuk pekerjaan pemotongan yang bersih. **(Gb. 13)**
Untuk memasang nozel debu pada mesin, masukkan kait nozel debu ke dalam lubang pada alas. **(Gb. 14)**
Untuk mengencangkan nozel debu, kencangkan sekrup klem di bagian depan nozel debu.
Nozel debu dapat dipasang pada di sisi kiri atau kanan alas. **(Gb. 15)**
Kemudian hubungkan mesin pembersih vakum Makita pada nozel debu.

PENGOPERASIAN

⚠ **PERHATIAN:**
- Selalu tahan alas pada posisi rata dengan benda kerja. Kelalaian untuk melakukan ini dapat menyebabkan bilah patah, sehingga mengakibatkan cedera serius.

CATATAN:
- Jika mesin digunakan secara terus-menerus sampai kartrid baterainya habis, istirahatkan mesin selama 15 menit sebelum melanjutkan penggunaan dengan baterai baru. **(Gb. 16)**

Hidupkan mesin dengan bilah gergaji tidak menyentuh apa pun dan tunggu sampai bilah gergaji mencapai kecepatan penuh. Kemudian letakkan alas secara mendatar pada benda kerja dan dengan perlahan gerakkan mesin maju di sepanjang garis pemotongan yang telah dibuat sebelumnya.
Saat memotong lengkungan, majukan mesin dengan sangat perlahan.

Pemotongan miring (Gb. 17)

⚠ **PERHATIAN:**
- Selalu pastikan bahwa sakelar mesin telah dimatikan dan kartrid baterainya dilepas sebelum memiringkan alas.

Dengan alas dimiringkan, Anda dapat melakukan pemotongan miring dengan sudut berapa pun antara 0° dan 45° (kiri atau kanan). **(Gb. 18)**
Untuk memiringkan alas, kendurkan baut di bagian belakang alas dengan kunci hex. Gerakkan alas sehingga baut itu terposisikan di tengah-tengah slot kemiringan pada alas. **(Gb. 19)**
Miringkan alas sampai sudut kemiringan yang diinginkan diperoleh. Takik-V rumah gir menunjukkan sudut kemiringan dalam tahapan-tahapan. Kemudian kencangkan bautnya kuat-kuat untuk mengamankan alas.

Pemotongan rata depan (Gb. 20)

Kendurkan baut di bagian belakang alas dengan kunci hex dan geser mundur alas sepenuhnya. Kemudian kencangkan bautnya untuk mengencangkan alas.

Pemotongan lepas

Pemotongan lepas dapat dilakukan dengan salah satu dari dua metode, A atau B.

A) Mengebor lubang-mulai: (Gb. 21)
- Untuk pemotongan lepas internal tanpa irisan pembukaan dari tepi, bor lebih dahulu lubang-mulai berdiameter 12 mm atau lebih. Masukkan bilah ke dalam lubang ini untuk memulai pemotongan.

B) Pemotongan tusuk: (Gb. 22)
- Anda tidak perlu mengebor lubang mulai atau membuat irisan pembukaan jika Anda melakukan sebagai berikut dengan hati-hati.

1. Miringkan mesin dengan tepi depan alas berada di bawah dan ujung bilah terposisikan tepat di atas permukaan benda kerja.
2. Berikan tekanan pada mesin sehingga tepi depan alas tidak akan bergerak saat Anda menghidupkan mesin dan dengan halus turunkan ujung belakang mesin perlahan-lahan.
3. Sementara bilah melubangi benda kerja, perlahan-lahan turunkan alas mesin ke atas permukaan benda kerja.
4. Selesaikan pemotongan dengan cara normal.

Memoles pinggiran (Gb. 23)

Untuk merapikan pinggiran/tepian atau melakukan penyesuaian dimensi, tempelkan bilah sedikit-sedikit di sepanjang tepi potongan.

Pemotongan logam

Selalu gunakan cairan pendingin yang sesuai (oli pemotongan) saat memotong logam. Kelalaian untuk melakukan ini akan menyebabkan keausan bilah yang signifikan. Sisi bawah benda kerja dapat diberi gemuk bila cairan pendingin tidak digunakan.

Perangkat penggaris pemandu (aksesori tambahan)

⚠ **PERHATIAN:**

- Selalu pastikan bahwa sakelar mesin telah dimatikan dan kartrid baterainya dilepas sebelum memasang atau melepas aksesori.

1. Pemotongan lurus (Gb. 24)

Bila melakukan pemotongan dengan lebar 160 mm atau kurang secara berulang-ulang, penggunaan penggaris pemandu akan memastikan diperolehnya pemotongan yang cepat, bersih, dan lurus. **(Gb. 25)**

Untuk memasang, masukkan penggaris pemandu ke dalam lubang persegi panjang pada sisi alas mesin dengan pemandu pagar menghadap ke bawah. Geser penggaris pemandu ke posisi lebar pemotongan yang diinginkan, kemudian kencangkan bautnya untuk mengencangkannya.

2. Pemotongan melingkar (Gb. 26 & 27)

Saat memotong lingkaran atau busur dengan jari-jari 170 mm atau kurang, pasanglah penggaris pemandu seperti berikut.

1. Masukkan penggaris pemandu ke dalam lubang persegi panjang pada sisi alas dengan pemandu pagar menghadap ke atas. Masukkan pasak pemandu lingkaran melalui salah satu dari dua lubang pada pemandu pagar. Sekrupkan kenop berdrat pada pasak tersebut untuk mengencangkan pasak.
2. Sekarang geser penggaris pemandu ke jari-jari pemotongan yang diinginkan, dan kencangkan bautnya untuk mengencangkannya di tempat. Kemudian gerakkan alas mesin maju sepenuhnya.

CATATAN:

- Selalu gunakan bilah No. B-17, B-18, B-26, atau B-27 saat memotong lingkaran atau busur/lengkungan.

Perangkat adapter rel pemandu (aksesori tambahan) (Gb. 28)

Saat memotong dalam garis sejajar dan dengan lebar seragam atau memotong lurus, penggunaan rel pemandu dan adapter rel pemandu akan memastikan pemotongan yang cepat dan bersih.

Untuk memasang adapter rel pemandu, masukkan bilah penggaris ke dalam lubang persegi alas sejauh dapat masuk. Kencangkan bautnya dengan kunci hex kuat-kuat. **(Gb. 29)**

Pasang adapter rel pemandu pada rel untuk rel pemandu. Masukkan bilah penggaris ke dalam lubang persegi adapter rel pemandu. Letakkan alas ke sebelah rel pemandu, dan kencangkan bautnya kuat-kuat. **(Gb. 30)**

⚠ **PERHATIAN:**

- Selalu gunakan bilah No. B-8, B-13, B-16, B-17 atau 58 bila menggunakan rel pemandu dan adapter rel pemandu.

PERAWATAN

⚠ **PERHATIAN:**

- Selalu pastikan bahwa mesin dalam keadaan mati dan kartrid baterainya dilepas sebelum mencoba melakukan pemeriksaan atau perawatan.
- Jangan sekali-kali menggunakan bensin, tiner, alkohol, atau bahan sejenisnya. Penggunaan bahan demikian dapat menyebabkan perubahan warna dan bentuk serta timbulnya retakan.

Untuk menjaga KEAMANAN dan KEHANDALAN, perbaikan, perawatan atau penyetelan lain harus dilakukan oleh Pusat Servis Resmi Makita dan gunakan selalu suku cadang Makita.

AKSESORI TAMBAHAN

⚠ **PERHATIAN:**

- Aksesori atau alat tambahan ini dianjurkan untuk digunakan dengan alat Makita milik Anda yang disebutkan dalam buku petunjuk ini. Penggunaan aksesori atau alat tambahan lain dapat menimbulkan risiko cedera pada orang. Gunakan aksesori atau alat tambahan sesuai kegunaannya.

Jika Anda membutuhkan bantuan perihal informasi lebih terperinci mengenai aksesori-aksesori ini, tanyakan kepada Pusat Servis Makita setempat.

- Bilah gergaji ukir
- Kunci hex 4
- Perangkat rip fence (penggaris pemandu)
- Perangkat adapter rel pemandu
- Perangkat rel pemandu
- Perangkat anti-remuk
- Pelat penutup
- Rangkaian nozel debu
- Baterai dan pengisi baterai asli Makita

CATATAN:

- Beberapa artikel dalam daftar dapat disertakan dalam kemasan mesin sebagai aksesori standar. Kelengkapan ini dapat berbeda dari satu negara ke negara lainnya.

TIẾNG VIỆT (Hướng dẫn Gốc)

Giải thích về hình vẽ tổng thể

1. Chỉ báo màu đỏ
2. Nút
3. Hộp pin
4. Dấu sao
5. Đèn chỉ báo
6. Nút kiểm tra
7. Cần thay đổi hoạt động cắt
8. Công tắc khóa
9. Bộ khởi động công tắc
10. Nút khoá vào
11. Núm điều chỉnh tốc độ
12. Vị trí cố định
13. Vị trí nhả
14. Lưỡi cưa lọng
15. Đế
16. Cờ lê sáu cạnh
17. Nắp đậy
18. Thiết bị chặn mảnh vụn
19. Ống phun mạt cưa
20. Vít kẹp
21. Ống hút dành cho máy hút bụi
22. Đường cắt
23. Bu-lông
24. Rãnh nghiêng
25. Khắc vạch
26. Khắc chữ V
27. Vỏ hộp bánh răng
28. Lỗ mồi
29. Thanh cữ
30. Dẫn hướng thanh cữ
31. Núm có ren
32. Chốt dẫn hướng vòng tròn
33. Thanh thước
34. Bộ điều chỉnh ray dẫn hướng
35. Vít
36. Ray dẫn hướng

THÔNG SỐ KỸ THUẬT

Kiểu máy		DJV142	DJV182
Chiều dài hành trình		26 mm	26 mm
Công suất cắt tối đa	Gỗ	135 mm	135 mm
	Thép non	10 mm	10 mm
	Nhôm	20 mm	20 mm
Số nhát cắt trên một phút (min^{-1})		800 - 3.500	800 - 3.500
Tổng chiều dài		264 mm	266 mm
Trọng lượng tịnh		2,3 - 2,6 kg	2,4 - 2,7 kg
Điện áp định mức		Dòng một chiều: 14,4 V	Dòng một chiều: 18 V

- Do chương trình nghiên cứu và phát triển liên tục của chúng tôi nên các thông số kỹ thuật dưới đây có thể thay đổi mà không cần thông báo.
- Các thông số kỹ thuật ở mỗi quốc gia có thể khác nhau.
- Trọng lượng tịnh có thể khác nhau tùy vào (các) phụ kiện bao gồm cả hộp pin. Kết hợp trọng lượng nặng nhất và nhẹ nhất, theo Quy trình EPTA 01/2014, được hiển thị trong bảng.

Hộp pin và bộ sạc pin có thể dùng được

Hộp pin	Mẫu D.C.14,4 V	BL1415N/BL1430/BL1430B/BL1440/BL1450/BL1460B
	Mẫu D.C.18 V	BL1815N/BL1820/BL1820B/BL1830/BL1830B/BL1840/ BL1840B/BL1850/BL1850B/BL1860B
Bộ sạc pin		DC18RC/DC18RD/DC18RE/DC18SD/DC18SE/DC18SF

- Một số hộp pin và bộ sạc pin nêu trên có thể không dùng được tùy theo khu vực cư trú của bạn.

⚠ **CẢNH BÁO:**

- **Chỉ sử dụng hộp pin và bộ sạc pin có tên trong danh sách nêu trên.** Sử dụng hộp pin hoặc bộ sạc pin khác có thể gây thương tích và/hoặc cháy nổ.

Ký hiệu END004-7

Phần dưới đây cho biết các ký hiệu được dùng cho thiết bị. Đảm bảo rằng bạn hiểu ý nghĩa của các ký hiệu này trước khi sử dụng.

... Đọc tài liệu hướng dẫn.

Mục đích sử dụng ENE019-1

Dụng cụ được sử dụng để cắt gỗ, nhựa và vật liệu kim loại. Do chương trình lưỡi cưa và phụ tùng đa dạng, dụng cụ có thể được sử dụng cho nhiều mục đích và rất phù hợp để cắt đường cong và đường tròn.

Cảnh báo an toàn chung dành cho dụng cụ máy

GEA013-3

⚠ **CẢNH BÁO: Xin đọc tất cả các cảnh báo an toàn, hướng dẫn, minh họa và thông số kỹ thuật đi kèm với dụng cụ máy này.** Việc không tuân theo các hướng dẫn được liệt kê dưới đây có thể dẫn đến điện giật, hỏa hoạn và/hoặc thương tích nghiêm trọng.

Lưu giữ tất cả cảnh báo và hướng dẫn để tham khảo sau này.

Thuật ngữ “dụng cụ máy” trong các cảnh báo đề cập đến dụng cụ máy (có dây) được vận hành bằng nguồn

điện chính hoặc dụng cụ máy (không dây) được vận hành bằng pin của bạn.

An toàn tại nơi làm việc

1. **Giữ nơi làm việc sạch sẽ và có đủ ánh sáng.** Nơi làm việc bừa bộn hoặc tối thường dễ gây ra tai nạn.
2. **Không vận hành dụng cụ máy trong môi trường cháy nổ, ví dụ như môi trường có sự hiện diện của các chất lỏng, khí hoặc bụi dễ cháy.** Các dụng cụ máy tạo tia lửa điện có thể làm bụi hoặc khí bốc cháy.
3. **Giữ trẻ em và người ngoài tránh xa nơi làm việc khi đang vận hành dụng cụ máy.** Sự xao lãng có thể khiến bạn mất khả năng kiểm soát.

An toàn về Điện

1. **Phích cắm của dụng cụ máy phải khớp với ổ cắm. Không được sửa đổi phích cắm theo bất kỳ cách nào. Không sử dụng bất kỳ phích chuyển đổi nào với các dụng cụ máy được nối đất (tiếp đất).** Các phích cắm còn nguyên vẹn và ổ cắm phù hợp sẽ giảm nguy cơ điện giật.
2. **Tránh để cơ thể tiếp xúc với các bề mặt nối đất hoặc tiếp đất như đường ống, bộ tản nhiệt, bếp ga và tủ lạnh.** Nguy cơ bị điện giật sẽ tăng lên nếu cơ thể bạn được nối đất hoặc tiếp đất.
3. **Không để dụng cụ máy tiếp xúc với mưa hoặc trong điều kiện ẩm ướt.** Nước lọt vào dụng cụ máy sẽ làm tă**ng nguy cơ điện giật.**
4. **Không lạm dụng dây điện. Không được phép sử dụng dây để mang, kéo hoặc tháo phích cắm dụng cụ máy. Giữ dây tránh xa nguồn nhiệt, dầu, các mép sắc hoặc các bộ phận chuyển động.** Dây bị hỏng hoặc bị rối sẽ làm tăng nguy cơ điện giật.
5. **Khi vận hành dụng cụ máy ngoài trời, hãy sử dụng dây kéo dài phù hợp cho việc sử dụng ngoài trời.** Việc dùng dây phù hợp cho việc sử dụng ngoài trời sẽ giảm nguy cơ điện giật.
6. **Nếu bắt buộc phải vận hành dụng cụ máy ở nơi ẩm ướt, hãy sử dụng nguồn cấp điện được bảo vệ bằng thiết bị ngắt dòng điện rò (RCD).** Việc sử dụng RCD sẽ làm giảm nguy cơ điện giật.
7. **Các dụng cụ máy có thể tạo ra từ trường điện (EMF) có hại cho người dùng.** Tuy nhiên, người dùng máy trợ tim và những thiết bị y tế tương tự khác nên liên hệ với nhà sản xuất thiết bị và/hoặc bác sỹ để được tư vấn trước khi vận hành dụng cụ này.

An toàn Cá nhân

1. **Luôn tỉnh táo, quan sát những việc bạn đang làm và sử dụng những phán đoán theo kinh nghiệm khi vận hành dụng cụ máy. Không sử dụng dụng cụ máy khi bạn đang mệt mỏi hoặc chịu ảnh hưởng của ma túy, rượu hay thuốc.** Chỉ một khoảnh khắc không tập trung khi đang vận hành dụng cụ máy cũng có thể dẫn đến thương tích cá nhân nghiêm trọng.
2. **Sử dụng thiết bị bảo hộ cá nhân. Luôn đeo thiết bị bảo vệ mắt.** Các thiết bị bảo hộ như mặt nạ chống bụi, giày an toàn chống trượt, mũ bảo hộ hay thiết bị bảo vệ thính giác được sử dụng trong các điều kiện thích hợp sẽ giúp giảm thương tích cá nhân.
3. **Tránh vô tình khởi động dụng cụ máy. Đảm bảo công tắc ở vị trí off (tắt) trước khi nối nguồn điện và/hoặc bộ pin, cầm hoặc di chuyển dụng cụ máy.** Việc di chuyển dụng cụ máy khi đang đặt ngón tay ở vị trí công tắc hoặc cấp điện cho dụng cụ máy đang bật thường dễ gây ra tai nạn.
4. **Tháo tất cả các khóa hoặc cờ lê điều chỉnh trước khi bật dụng cụ máy.** Việc cờ lê hoặc khóa vẫn còn gắn vào bộ phận quay của dụng cụ máy có thể dẫn đến thương tích cá nhân.
5. **Không với quá cao. Luôn giữ thăng bằng tốt và có chỗ để chân phù hợp.** Điều này cho phép điều khiển dụng cụ máy tốt hơn trong những tình huống bất ngờ.
6. **Ăn mặc phù hợp. Không mặc quần áo rộng hay đeo đồ trang sức. Giữ tóc và quần áo tránh xa các bộ phận chuyển động.** Quần áo rộng, đồ trang sức hay tóc dài có thể mắc vào các bộ phận chuyển động.
7. **Nếu các thiết bị được cung cấp để kết nối các thiết bị thu gom và hút bụi, hãy đảm bảo chúng được kết nối và sử dụng hợp lý.** Việc sử dụng thiết bị thu gom bụi có thể làm giảm những mối nguy hiểm liên quan đến bụi.
8. **Không vì quen thuộc do thường xuyên sử dụng các dụng cụ mà cho phép bạn trở nên tự mãn và bỏ qua các nguyên tắc an toàn dụng cụ.** Một hành động bất cẩn có thể gây ra thương tích nghiêm trọng trong một phần của một giây.
9. **Luôn luôn mang kính bảo hộ để bảo vệ mắt khỏi bị thương khi đang sử dụng các dụng cụ máy. Kính bảo hộ phải tuân thủ ANSI Z87.1 ở Mỹ, EN 166 ở Châu Âu, hoặc AS/NZS 1336 ở Úc/ New Zealand. Tại Úc/New Zealand, theo luật pháp, bạn cũng phải mang mặt nạ che mặt để bảo vệ mặt. (Hình 1)**
   Trách nhiệm của chủ lao động là bắt buộc người vận hành dụng cụ và những người khác trong khu vực làm việc cạnh đó phải sử dụng các thiết bị bảo hộ an toàn thích hợp.

Sử dụng và bảo quản dụng cụ máy

1. **Không dùng lực đối với dụng cụ máy. Sử dụng đúng dụng cụ máy cho công việc của bạn.** Sử dụng đúng dụng cụ máy sẽ giúp thực hiện công việc tốt hơn và an toàn hơn theo giá trị định mức được thiết kế của dụng cụ máy đó.
2. **Không sử dụng dụng cụ máy nếu công tắc không bật và tắt được dụng cụ máy đó.** Mọi dụng cụ máy không thể điều khiển được bằng công tắc đều rất nguy hiểm và phải được sửa chữa.
3. **Rút phích cắm ra khỏi nguồn điện và/hoặc tháo kết nối bộ pin khỏi dụng cụ máy, nếu có thể tháo rời trước khi thực hiện bất kỳ công việc điều chỉnh, thay đổi phụ tùng hay cất giữ dụng cụ máy nào.** Những biện pháp an toàn phòng ngừa này sẽ giảm nguy cơ vô tình khởi động dụng cụ máy.
4. **Cất giữ các dụng cụ máy không sử dụng ngoài tầm với của trẻ em và không cho bất kỳ người nào không có hiểu biết về dụng cụ máy hoặc các hướng dẫn này vận hành dụng cụ máy.** Dụng cụ máy sẽ rất nguy hiểm nếu được sử dụng bởi những người dùng chưa qua đào tạo.

5. **Bảo dưỡng dụng cụ máy và các phụ kiện. Kiểm tra tình trạng lệch trục hoặc bó kẹp của các bộ phận chuyển động, hiện tượng nứt vỡ của các bộ phận và mọi tình trạng khác mà có thể ảnh hưởng đến hoạt động của dụng cụ máy. Nếu có hỏng hóc, hãy sửa chữa dụng cụ máy trước khi sử dụng.** Nhiều tai nạn xảy ra là do không bảo quản tốt dụng cụ máy.
6. **Luôn giữ cho dụng cụ cắt được sắc bén và sạch sẽ.** Những dụng cụ cắt được bảo quản tốt có mép cắt sắc sẽ ít bị kẹt hơn và dễ điều khiển hơn.
7. **Sử dụng dụng cụ máy, phụ tùng và đầu dụng cụ cắt, v.v... theo các hướng dẫn này, có tính đến điều kiện làm việc và công việc được thực hiện.** Việc sử dụng dụng cụ máy cho các công việc khác với công việc dự định có thể gây nguy hiểm.
8. **Giữ tay cầm và bề mặt tay cầm khô, sạch, không dính dầu và mỡ.** Tay cầm trơn trượt và bề mặt tay cầm không cho phép xử lý an toàn và kiểm soát dụng cụ trong các tình huống bất ngờ.
9. **Khi sử dụng dụng cụ, không được đi găng tay lao động bằng vải, có thể bị vướng.** Việc găng tay lao động bằng vải vướng vào các bộ phận chuyển động có thể gây ra thương tích cá nhân.

Sử dụng và bảo quản dụng cụ dùng pin

1. **Chỉ sạc pin lại với bộ sạc do nhà sản xuất quy định.** Bộ sạc phù hợp với một loại bộ pin này có thể gây ra nguy cơ hỏa hoạn khi được dùng cho một bộ pin khác.
2. **Chỉ sử dụng các dụng cụ máy với các bộ pin được quy định cụ thể.** Việc sử dụng bất cứ bộ pin nào khác có thể gây ra thương tích và hỏa hoạn.
3. **Khi không sử dụng bộ pin, hãy giữ tránh xa các đồ vật khác bằng kim loại, chẳng hạn như kẹp giấy, tiền xu, chìa khóa, đinh, ốc vít hoặc các vật nhỏ bằng kim loại mà có thể làm nối tắt các đầu cực pin.** Các đầu cực pin bị đoản mạch có thể gây cháy hoặc hỏa hoạn.
4. **Trong điều kiện sử dụng quá mức, pin có thể bị chảy nước; hãy tránh tiếp xúc. Nếu vô tình tiếp xúc với pin bị chảy nước, hãy rửa sạch bằng nước. Nếu dung dịch từ pin tiếp xúc với mắt, cần đi khám bác sĩ thêm.** Dung dịch chảy ra từ pin có thể gây rát da hoặc bỏng.
5. **Không sử dụng bộ pin hoặc dụng cụ bị hư hỏng hoặc đã bị sửa đổi.** Pin đã bị hư hỏng hoặc đã bị sửa đổi có thể hành động theo cách không thể đoán trước dẫn đến cháy, nổ hoặc nguy cơ chấn thương.
6. **Không để bộ pin hoặc dụng cụ tiếp xúc với lửa hoặc nhiệt độ quá cao.** Tiếp xúc với lửa hoặc nhiệt độ trên 130°C có thể gây ra cháy nổ.
7. **Làm theo tất cả các hướng dẫn sạc pin và không được sạc bộ pin hoặc dụng cụ vượt giới hạn nhiệt độ quy định trong hướng dẫn.** Sạc pin không đúng hoặc ở nhiệt độ vượt giới hạn nhiệt độ có thể gây hư hỏng cho pin và làm tăng nguy cơ cháy.

Bảo dưỡng

1. **Để nhân viên sửa chữa đủ trình độ bảo dưỡng dụng cụ máy của bạn và chỉ sử dụng các bộ phận thay thế đồng nhất.** Việc này sẽ đảm bảo duy trì được độ an toàn của dụng cụ máy.
2. **Không bao giờ sử dụng bộ pin đã hỏng.** Dịch vụ bảo hành bộ pin chỉ nên thực hiện bởi nhà sản xuất hoặc các nhà cung cấp dịch vụ được ủy quyền.
3. **Tuân theo hướng dẫn dành cho việc bôi trơn và thay phụ tùng.**

Các cảnh báo an toàn cho máy cưa lọng chạy pin

GEB187-1

1. **Cầm dụng cụ máy bằng bề mặt kẹp cách điện khi thực hiện một thao tác trong đó phụ kiện cắt có thể tiếp xúc với dây dẫn kín.** Phụ kiện cắt tiếp xúc với dây dẫn "có điện" có thể khiến các bộ phận kim loại bị hở của dụng cụ máy "có điện" và làm cho người vận hành bị điện giật.
2. **Dùng kẹp hoặc làm theo cách khả thi khác để giữ chặt và đỡ phôi gia công trên bệ vững chắc.** Giữ phôi gia công bằng tay hoặc tỳ vào cơ thể sẽ làm phôi không chắc chắn và có thể dẫn đến mất kiểm soát.
3. **Luôn sử dụng kính bảo hộ hoặc kính an toàn. Kính mắt thông thường hoặc kính râm KHÔNG phải là kính an toàn.**
4. **Tránh cắt đinh. Kiểm tra phôi xem có đinh không và tháo đinh trước khi vận hành.**
5. **Không cắt phôi có kích thước quá lớn.**
6. **Kiểm tra khoảng trống phù hợp cách phôi gia công trước khi cắt để lưỡi cưa không cắt vào sàn, bàn gia công, v.v...**
7. **Cầm chắc dụng cụ.**
8. **Đảm bảo lưỡi cưa không tiếp xúc với phôi gia công trước khi bật công tắc.**
9. **Giữ tay tránh xa các bộ phận chuyển động.**
10. **Không để mặc dụng cụ hoạt động. Chỉ vận hành dụng cụ khi cầm trên tay.**
11. **Luôn tắt nguồn và đợi lưỡi cưa dừng hẳn trước khi tháo lưỡi cưa ra khỏi phôi gia công.**
12. **Không chạm vào lưỡi cưa hay phôi gia công ngay sau khi vận hành; chúng có thể cực nóng và có thể gây bỏng da.**
13. **Không vận hành dụng cụ không tải một cách không cần thiết.**
14. **Một số vật liệu có thể chứa hóa chất độc hại. Phải cẩn trọng tránh hít phải bụi và để tiếp xúc với da. Tuân theo dữ liệu an toàn của nhà cung cấp vật liệu.**
15. **Luôn luôn sử dụng đúng mặt nạ chống bụi/khẩu trang đối với loại vật liệu và ứng dụng bạn đang làm việc.**

LƯU GIỮ CÁC HƯỚNG DẪN NÀY.

⚠ **CẢNH BÁO:**

KHÔNG vì đã thoải mái hay quen thuộc với sản phẩm (có được do sử dụng nhiều lần) mà không tuân thủ nghiêm ngặt các quy định về an toàn dành cho sản phẩm này. VIỆC DÙNG SAI hoặc không tuân theo các quy định về an toàn được nêu trong tài liệu hướng dẫn này có thể dẫn đến thương tích cá nhân nghiêm trọng.

HƯỚNG DẪN AN TOÀN QUAN TRỌNG CHO HỘP PIN

ENC007-13

1. **Trước khi sử dụng hộp pin, hãy đọc tất cả hướng dẫn và ký hiệu cảnh báo trên (1) bộ sạc pin, (2) pin và (3) sản phẩm dùng pin.**
2. **Không tháo rời hộp pin.**
3. **Nếu thời gian vận hành ngắn hơn quá mức, hãy ngừng vận hành ngay lập tức. Điều này có thể dẫn đến rủi ro quá nhiệt, có thể gây bỏng và thậm chí là nổ.**
4. **Nếu chất điện phân rơi vào mắt, hãy rửa sạch bằng nước sạch và đến cơ sở y tế ngay lập tức. Chất này có thể khiến bạn giảm thị lực.**
5. **Không để hộp pin ở tình trạng đoản mạch:**
   (1) **Không chạm vào cực pin bằng vật liệu dẫn điện.**
   (2) **Tránh cất giữ hộp pin trong hộp có các vật kim loại khác như đinh, tiền xu, v.v...**
   (3) **Không để hộp pin dính nước hoặc ngoài trời mưa.**

   Đoản mạch pin có thể gây ra dòng điện lớn, quá nhiệt, có thể gây bỏng và thậm chí là hỏng hóc.
6. **Không cất giữ dụng cụ và hộp pin ở nơi nhiệt độ có thể lên tới hoặc vượt quá 50°C (122°F).**
7. **Không đốt hộp pin ngay cả khi hộp pin đã bị hư hại nặng hoặc hư hỏng hoàn toàn. Hộp pin có thể nổ khi tiếp xúc với lửa.**
8. **Hãy cẩn trọng không làm rơi hoặc làm méo pin.**
9. **Không sử dụng pin đã hỏng.**
10. **Pin lithium-ion chứa bên trong tuân theo các yêu cầu của Luật về hàng hóa nguy hiểm.**
    Đối với việc vận chuyển thương mại, ví dụ như bên thứ ba, đại lý giao nhận, phải tuân theo yêu cầu đặc biệt về đóng gói và gắn nhãn.
    Khi chuẩn bị giao hàng, cần phải tham vấn chuyên gia về vật liệu nguy hiểm. Ngoài ra, cũng tuân theo các quy định quốc gia có thể chi tiết hơn.
    Buộc hoặc phủ các tiếp điểm hở và đóng gói pin sao cho pin không thể di chuyển quanh hộp.
11. **Khi vứt bỏ hộp pin, hãy tháo chúng khỏi dụng cụ và thải bỏ ở nơi an toàn.** Phải tuân thủ theo các quy định của địa phương liên quan đến việc thải bỏ pin.
12. **Chỉ sử dụng pin với các sản phẩm do Makita chỉ định.** Lắp pin cho các sản phẩm không tương thích có thể gây ra cháy, nóng quá mức, nổ, hoặc rò rỉ chất điện phân.
13. **Nếu dụng cụ không được sử dụng trong một thời gian dài, cần phải tháo pin ra khỏi dụng cụ.**

LƯU GIỮ CÁC HƯỚNG DẪN NÀY.

⚠ **THẬN TRỌNG: Chỉ sử dụng pin chính hãng của Makita.**

Việc sử dụng pin không phải chính hãng Makita hoặc pin đã bị biến đổi có thể khiến pin nổ gây ra hỏa hoạn, thương tích cá nhân và hư hại. Các pin này cũng sẽ không được nhận bảo hành của Makita dành cho dụng cụ và bộ sạc của Makita.

Mẹo duy trì tuổi thọ tối đa cho pin

1. **Sạc pin trước khi hết pin.**
   Luôn ngừng vận hành dụng cụ và sạc pin khi bạn thấy dụng cụ bị yếu pin.
2. **Không bao giờ sạc lại pin khi hộp pin đã được sạc đầy.**
   Sạc quá mức sẽ làm giảm tuổi thọ của pin.
3. **Sạc pin ở nhiệt độ phòng 10°C - 40°C (50°F - 104°F). Để cho hộp pin nóng nguội trước khi sạc.**
4. **Sạc hộp pin nếu bạn không sử dụng hộp pin đó trong khoảng thời gian dài (hơn 6 tháng).**

MÔ TẢ CHỨC NĂNG

⚠ **THẬN TRỌNG:**

- Luôn đảm bảo rằng dụng cụ đã được tắt và hộp pin đã được tháo trước khi điều chỉnh hoặc kiểm tra chức năng trên dụng cụ.

Lắp hoặc tháo hộp pin (Hình 2)

⚠ **THẬN TRỌNG:**

- Luôn tắt công tắc dụng cụ trước khi lắp hoặc tháo hộp pin.
- **Cầm chắc dụng cụ và hộp pin khi lắp hoặc tháo hộp pin.** Không cầm chắc dụng cụ và hộp pin có thể khiến chúng bị trượt khỏi tay bạn, dẫn đến hư hỏng dụng cụ và hộp pin cũng như gây thương tích cá nhân.

Để tháo hộp pin, trượt hộp pin ra khỏi dụng cụ đồng thời đẩy nhẹ nút ở phía trước hộp pin.

Để lắp hộp pin, đặt thẳng hàng chốt nhô ra của hộp pin với rãnh ở vỏ và đẩy hộp pin vào vị trí. Đưa toàn bộ pin vào cho đến khi hộp pin khớp vào vị trí với một tiếng cách nhỏ. Nếu bạn có thể thấy chỉ báo màu đỏ ở mặt trên của nút thì hộp pin chưa hoàn toàn khớp vào vị trí.

⚠ **THẬN TRỌNG:**

- Luôn lắp hộp pin vào hoàn toàn cho đến khi không thể thấy được chỉ báo màu đỏ. Nếu không, pin có thể bất ngờ văng ra khỏi dụng cụ, gây thương tích cho bạn hoặc người xung quanh.
- Không dùng sức mạnh để lắp hộp pin. Nếu hộp pin không trượt vào dễ dàng thì có nghĩa là pin đang được lắp không đúng cách.

Hệ thống bảo vệ pin (Pin lithium-ion có dấu sao) (Hình 3)

Pin lithium-ion có dấu sao được trang bị một hệ thống bảo vệ. Hệ thống này sẽ tự động ngắt nguồn cho dụng cụ để tăng tuổi thọ pin.

Dụng cụ sẽ tự động ngừng hoạt động nếu dụng cụ và/hoặc pin ở một trong các điều kiện sau.

- Quá tải:
  Dụng cụ được vận hành theo cách tạo ra dòng điện cao bất thường.
  Trong trường hợp này, hãy nhả bộ khởi động công tắc trên dụng cụ và ngừng hoạt động khiến dụng cụ bị quá tải. Sau đó kéo lại bộ khởi động công tắc để khởi động lại.
  Nếu dụng cụ không khởi động, nghĩa là pin bị quá nhiệt. Trong tình huống này, hãy để pin nguội trước khi kéo lại bộ khởi động công tắc.

- Điện áp pin thấp:
  Điện dung còn lại của pin quá thấp và dụng cụ sẽ không hoạt động. Trong trường hợp này, hãy tháo và sạc lại pin.

Cho biết lượng pin còn lại

Chỉ dành cho các hộp pin có chỉ báo (Hình 4)

Nhấn nút kiểm tra trên hộp pin để biểu thị lượng pin còn lại. Đèn chỉ báo sáng trong vài giây.

Đèn chỉ báo			Lượng pin còn lại
■ Bật sáng	□ Tắt	◪ Nhấp nháy	
■ ■ ■ ■			75% đến 100%
■ ■ ■ □			50% đến 75%
■ ■ □ □			25% đến 50%
■ □ □ □			0% đến 25%
◪ □ □ □			Sạc pin.
■ ■ □ □ ↑↓ □ □ ■ ■			Pin có thể bị hỏng.

CHÚ Ý:
- Tuỳ vào điều kiện sử dụng và nhiệt độ môi trường xung quanh, lượng pin được chỉ báo có thể hơi khác so với lượng pin thực tế.

Chọn hoạt động cắt (Hình 5)

Dụng cụ này có thể vận hành với hoạt động cắt theo quỹ đạo hoặc theo đường thẳng (lên và xuống). Hoạt động cắt theo quỹ đạo đẩy lưỡi cưa về phía trước trên hành trình cắt và tăng đáng kể tốc độ cắt.
Để thay đổi hoạt động cắt, chỉ cần xoay cần thay đổi hoạt động cắt về vị trí hoạt động cắt mong muốn.
Tham khảo bảng để chọn hoạt động cắt phù hợp.

Vị trí	Hoạt động cắt	Ứng dụng
0	Thao tác cưa theo đường thẳng	Để cắt thép non, thép không gỉ và nhựa. Để cắt tinh gỗ và gỗ dán.
I	Cắt theo quỹ đạo nhỏ	Để cắt thép non, nhôm và gỗ cứng.
II	Cắt theo quỹ đạo trung bình	Để cắt gỗ và gỗ dán. Để cắt nhanh nhôm và thép non.
III	Cắt theo quỹ đạo lớn	Để cắt nhanh gỗ và gỗ dán.

006376

Hoạt động của công tắc

⚠ **THẬN TRỌNG:**
- Trước khi lắp hộp pin vào dụng cụ, luôn kiểm tra xem bộ khởi động công tắc có khởi động đúng và trở về vị trí "TẮT" khi được nhả ra hay không. **(Hình 6)**

Để khởi động dụng cụ:
Nhấn công tắc khóa để chuyển dụng cụ sang chế độ chờ. Nhấn công tắc khóa cũng sẽ bật đèn.
Kéo bộ khởi động công tắc để khởi động dụng cụ. Nhả bộ khởi động công tắc để dừng.
Để vận hành liên tục, hãy kéo bộ khởi động công tắc rồi ấn nút khoá vào.
Để dừng dụng cụ ở vị trí khoá, hãy kéo bộ khởi động công tắc hết cỡ rồi nhả ra.
Ở chế độ chờ, nhấn công tắc khóa để tắt đèn và chuyển dụng cụ sang chế độ khóa.

CHÚ Ý:
- Công tắc khoá không khởi động trong quá trình vận hành cắt.
- Khi dụng cụ ở chế độ chờ, đèn vẫn sáng.
- Nếu dụng cụ không hoạt động trong 10 giây ở chế độ chờ, dụng cụ sẽ tự động được chuyển sang chế độ khóa và đèn sẽ tắt.

Bật đèn

⚠ **THẬN TRỌNG:**
- Không nhìn vào đèn hoặc nhìn nguồn đèn một cách trực tiếp.

Để bật đèn, nhấn công tắc khóa.
Để tắt đèn trong vòng 10 giây, hãy nhấn công tắc khoá một lần nữa.

CHÚ Ý:
- Sử dụng vải khô để lau sạch bụi bẩn khỏi bóng đèn. Cẩn thận không làm xước bóng đèn vì điều đó có thể làm giảm độ sáng.
- Khi dụng cụ bị quá nhiệt, đèn sẽ nháy sáng. Hãy để dụng cụ nguội hoàn toàn trước khi vận hành lại.

Núm điều chỉnh tốc độ (Hình 7)

Có thể điều chỉnh tốc độ của dụng cụ này tự do bằng cách xoay núm điều chỉnh tốc độ. Bạn có thể đạt tốc độ cao nhất ở mức 6 và tốc độ thấp nhất ở mức 1.
Tham khảo bảng để chọn tốc độ hợp lý cho phôi sẽ cắt. Tuy nhiên, tốc độ hợp lý có thể khác nhau theo loại hoặc độ dày của phôi. Nhìn chung, tốc độ lớn hơn sẽ giúp bạn cắt phôi nhanh hơn nhưng tuổi thọ của lưỡi cắt sẽ giảm đi.

Phôi gia công sẽ được cưa	Số trên núm điều chỉnh
Gỗ	4 - 6
Thép non	3 - 6
Thép không gỉ	3 - 4
Nhôm	3 - 6
Nhựa	1 - 4

013925

⚠ **THẬN TRỌNG:**
- Chỉ có thể xoay núm điều chỉnh tốc độ tối đa tới 6 và trở lại 1. Không được cố xoay núm điều chỉnh tốc độ quá 6 hoặc 1, nếu không chức năng điều chỉnh tốc độ có thể không hoạt động nữa.

Chức năng điện tử

Dụng cụ này được trang bị các chức năng điện tử để dễ dàng vận hành.

- Khởi động mềm
  Chức năng khởi động mềm sẽ giảm tối thiểu việc rung giật lúc khởi động và làm dụng cụ khởi động nhẹ nhàng.
- Chế độ quay êm khi không tải
  Để giảm độ rung và dễ dàng căn chỉnh lưỡi cưa lọng bằng đường cắt, dụng cụ sẽ tự động giảm tốc độ quay cho đến khi dụng cụ bắt đầu cắt phôi gia công khi đĩa điều chỉnh tốc độ được đặt ở mức 3 hoặc cao hơn. Khi dụng cụ bắt đầu cắt phôi gia công, tốc độ dụng cụ sẽ đạt đến tốc độ định sẵn và giữ tốc độ này cho đến khi dụng cụ dừng lại.

CHÚ Ý:
- Khi nhiệt độ thấp, chức năng này có thể không khả dụng.

Vô hiệu hóa chức năng quay êm khi không tải

Quốc gia cụ thể

Để vô hiệu hóa chức năng quay êm khi không tải, hãy thực hiện các bước dưới đây.
1. Đảm bảo rằng đã tắt dụng cụ.
2. Đặt đĩa điều chỉnh tốc độ thành “1”.
3. Nhấn nút khóa/mở khóa để bật dụng cụ.
4. Đặt đĩa điều chỉnh tốc độ thành “6” bằng cách xoay đĩa, và sau đó đặt thành “1” bằng cách xoay đĩa trở về.

Đèn nhấp nháy hai lần để biểu thị rằng chức năng quay êm khi không tải bị vô hiệu hóa. Để kích hoạt lại chức năng này, thực hiện quy trình giống vậy lần nữa.

CHÚ Ý:
- Nếu chức năng quay êm khi không tải bị tắt, đèn sẽ nhấp nháy hai lần khi dụng cụ được bật.
- Bạn cũng có thể vô hiệu hóa hoặc kích hoạt chức năng quay êm khi không tải bằng cách thay đổi đĩa điều chỉnh tốc độ từ “6” đến “1” và thay đổi từ “1” đến “6”.

QUÁ TRÌNH LẮP RÁP

⚠ **THẬN TRỌNG:**
- Luôn chắc chắn rằng dụng cụ đã được tắt nguồn và hộp pin đã được tháo ra trước khi thực hiện bất kỳ công việc nào trên dụng cụ.

Lắp hoặc tháo lưỡi cưa

⚠ **THẬN TRỌNG:**
- Luôn lau sạch tất cả phoi hoặc vật lạ bám vào lưỡi cưa và/hoặc giá đỡ lưỡi cưa. Không làm như vậy có thể làm cho lưỡi cưa vặn không đủ chặt dẫn đến thương tích cá nhân nghiêm trọng.
- Không chạm ngay vào lưỡi cưa hoặc phôi sau khi vận hành; chúng có thể cực nóng và có thể làm bỏng da.
- Vặn chặt lưỡi cưa. Nếu không vặn chặt lưỡi cưa, nó có thể gây thương tích nghiêm trọng.
- Khi tháo lưỡi cưa, hãy cẩn thận để lưỡi cưa hoặc mũi của phôi không gây thương tích cho các ngón tay bạn. **(Hình 8)**

Trước khi lắp lưỡi cưa, đảm bảo giá kẹp lưỡi cưa ở vị trí nhả.

Để lắp lưỡi cưa, cắm lưỡi cưa (mặt răng hướng ra phía trước) vào giá kẹp lưỡi cưa cho tới khi khớp lại. Giá kẹp lưỡi cưa sẽ tự động di chuyển đến vị trí cố định và lưỡi cưa được khóa lại. Kéo nhẹ lưỡi cưa để đảm bảo rằng lưỡi cưa không bị rơi ra trong quá trình vận hành.

⚠ **THẬN TRỌNG:**
- Không mở dụng cụ mở mạnh quá, nếu không việc này có thể làm hỏng dụng cụ. **(Hình 9)**

Để tháo lưỡi cưa, đẩy dụng cụ mở hết cỡ về phía trước. Thao tác này sẽ nhả lưỡi cưa ra.

CHÚ Ý:
- Thỉnh thoảng tra dầu trục lăn.

Cất giữ cờ lê sáu cạnh (Hình 10)

Khi không sử dụng, cất giữ cờ lê sáu cạnh như được minh hoạ trong hình để tránh làm mất.

Nắp đậy (Hình 11)

Sử dụng nắp đậy này khi cắt gỗ dán trang trí, nhựa, v.v... Nắp đậy có tác dụng bảo vệ những bề mặt nhạy cảm hoặc tinh xảo không bị hư hỏng. Lắp nắp đậy ở mặt sau đế dụng cụ.

Thiết bị chặn mảnh vụn (Hình 12)

Để có lát cắt không có mảnh vụn, có thể sử dụng thiết bị chặn mảnh vụn. Để lắp thiết bị chặn mảnh vụn, hãy di chuyển đế dụng cụ hoàn toàn về phía trước và đưa thiết bị vào từ mặt sau đế dụng cụ. Khi bạn sự dụng nắp đậy, hãy lắp thiết bị chặn mảnh vụn lên trên nắp đậy.

⚠ **THẬN TRỌNG:**
- Không được sử dụng thiết bị chặn mảnh vụn khi thực hiện cắt vát.

Hút mạt cưa

Bạn nên sử dụng ống phun mạt cưa (phụ tùng tùy chọn) để thực hiện hoạt động cắt tinh. **(Hình 13)**
Để lắp ống phun mạt cưa vào máy cưa, hãy lắp móc của ống phun mạt cưa vào lỗ ở đế. **(Hình 14)**
Để cố định ống phun mạt cưa, vặn chặt vít kẹp ở phía trước của ống phun mạt cưa.
Có thể lắp ống phun mạt cưa lên cạnh bên trái hoặc bên phải của đế. **(Hình 15)**
Sau đó, nối máy hút bụi của Makita vào ống phun mạt cưa.

VẬN HÀNH

⚠ **THẬN TRỌNG:**
- Luôn giữ đế ngang bằng với phôi. Không làm như vậy có thể làm vỡ lưỡi cưa, dẫn đến thương tích nghiêm trọng.

CHÚ Ý:
- Nếu vận hành dụng cụ liên tục cho đến khi hết pin, hãy dừng dụng cụ khoảng 15 phút trước khi tiếp tục bằng pin mới. **(Hình 16)**

Bật dụng cụ mà không để lưỡi cưa tiếp xúc với bất cứ vật gì và đợi cho tới khi lưỡi cưa đạt tới vận tốc cao nhất. Sau đó, đặt mặt phẳng đế lên phôi gia công và di chuyển dụng cụ nhẹ nhàng về phía trước dọc theo đường cắt đã đánh dấu trước đó.
Khi cắt các đường cong, đẩy máy cưa tiến về phía trước thật chậm.

Cắt vát (Hình 17)

⚠ **THẬN TRỌNG:**
- Luôn chắc chắn tắt máy cưa và tháo hộp pin trước khi nghiêng đế.

Khi đế nghiêng, bạn có thể thực hiện cắt vát ở bất kỳ góc nào từ 0° đến 45° (trái hoặc phải). **(Hình 18)**
Để nghiêng đế, nới lỏng bu lông ở mặt sau của đế bằng cờ lê sáu cạnh. Di chuyển đế sao cho bu lông nằm ở vị trí giữa rãnh nghiêng ở đế. **(Hình 19)**
Nghiêng đế cho tới khi đạt được góc cắt vát mong muốn. Khắc chữ V của vỏ hộp bánh răng cho biết góc cắt vát theo khắc vạch. Sau đó, vặn chặt bu lông để giữ chặt đế.

Đường cắt ngang phía trước (Hình 20)

Nới lỏng bu lông ở mặt sau của đế bằng cờ-lê sáu cạnh và trượt đế hoàn toàn về phía sau. Sau đó, vặn bu lông để giữ chặt đế.

Vết cắt miệng khuyết

Có thể tạo ra các vết cắt miệng khuyết bằng một trong hai phương pháp A hoặc B.

A) Khoan một lỗ mồi: (Hình 21)
- Đối với các vết cắt miệng khuyết bên trong mà không có đường cắt dẫn vào từ mép, hãy khoan trước một lỗ mồi có đường kính 12 mm trở lên. Đưa lưỡi cưa vào lỗ này để bắt đầu cắt.

B) Cắt chìm: (Hình 22)
- Bạn không cần khoan một lỗ mồi hoặc thực hiện đường cắt dẫn vào nếu bạn thực hiện cẩn thận như sau.

1. Nghiêng dụng cụ hướng lên mép phía trước của đế với điểm lưỡi cưa được đặt ngay trên bề mặt phôi gia công.
2. Tác dụng lực lên dụng cụ sao cho mép trước của đế không di chuyển khi bạn bật dụng cụ và nhẹ nhàng hạ thấp phần sau của dụng cụ.
3. Khi lưỡi cưa ăn vào phôi, hãy chầm chậm hạ thấp đế dụng cụ xuống bề mặt phôi.
4. Hoàn tất quá trình cắt theo cách thông thường.

Hoàn thiện các mép (Hình 23)

Để cắt các mép hoặc điều chỉnh kích thước, hãy chạy lưỡi cưa nhẹ nhàng dọc theo mép cắt.

Cắt kim loại

Luôn sử dụng chất làm mát phù hợp (dầu làm nguội) khi cắt kim loại. Không làm như vậy sẽ làm lưỡi cưa bị mòn đáng kể. Mặt dưới của phôi gia công có thể được tra mỡ thay vì sử dụng chất làm mát.

Bộ thanh cữ (phụ tùng tuỳ chọn)

⚠ **THẬN TRỌNG:**
- Luôn chắc chắn tắt máy cưa và tháo hộp pin trước khi lắp hoặc tháo các phụ tùng.

1. Cắt thẳng (Hình 24)
Khi cắt với độ rộng là 160 mm trở xuống nhiều lần, hãy sử dụng thanh cữ để đảm bảo cắt nhanh chóng, gọn và thẳng. **(Hình 25)**
Để lắp thanh cữ, hãy đưa thanh cữ vào lỗ hình chữ nhật ở mặt bên của đế với dẫn hướng thanh cữ hướng xuống dưới. Trượt thanh cữ vào vị trí có độ rộng cắt mong muốn, sau đó vặn bu lông để giữ chặt thanh cữ.

2. Cắt theo vòng tròn (Hình 26 & 27)
Khi cắt vòng tròn hoặc vòng cung có bán kính 170 mm trở xuống, hãy lắp thanh cữ như sau.

1. Đưa thanh cữ vào lỗ hình chữ nhật ở mặt bên của đế với dẫn hướng thanh cữ hướng lên trên. Đưa chốt dẫn hướng vòng tròn qua một trong hai lỗ trên dẫn hướng thanh cữ. Bắt vít núm có ren lên trên chốt để giữ chặt chốt.
2. Bây giờ, trượt thanh cữ vào bán kính cắt mong muốn, sau đó vặn bu lông để giữ chặt thanh cữ ở đúng vị trí. Sau đó, di chuyển đế hoàn toàn về phía trước.

CHÚ Ý:
- Luôn sử dụng lưỡi cưa số B-17, B-18, B-26 hoặc B-27 khi cắt vòng tròn hay vòng cung.

Loạt bộ điều chỉnh ray dẫn hướng (phụ tùng tùy chọn) (Hình 28)

Khi cắt theo độ sâu song song và đồng dạng hoặc cắt thẳng, việc sử dụng ray dẫn hướng và bộ điều chỉnh ray dẫn hướng sẽ đảm bảo quá trình cắt diễn ra nhanh chóng và sạch sẽ.
Để lắp bộ điều chỉnh ray dẫn hướng, lắp thanh thước kẻ vào lỗ hình vuông của đế theo chiều sâu nhất có thể. Vặn chặt bu lông bằng cờ lê sáu cạnh. **(Hình 29)**
Lắp bộ điều chỉnh ray dẫn hướng lên ray của ray dẫn hướng. Lắp thanh thước kẻ vào lỗ hình vuông của bộ điều chỉnh ray dẫn hướng. Đặt đế theo phía của ray dẫn hướng và vặn chặt bu lông. **(Hình 30)**

⚠ **THẬN TRỌNG:**
- Luôn sử dụng lưỡi cưa số B-8, B-13, B-16, B-17 hoặc 58 khi sử dụng ray dẫn hướng và bộ điều chỉnh ray dẫn hướng.

BẢO DƯỠNG

⚠ **THẬN TRỌNG:**
- Luôn chắc chắn rằng bạn đã tắt nguồn và tháo pin của dụng cụ ra trước khi thực hiện kiểm tra hoặc bảo trì.
- Không bao giờ dùng xăng, ét xăng, dung môi, cồn hoặc hóa chất tương tự. Có thể xảy ra hiện tượng mất màu, biến dạng hoặc nứt vỡ.

Để duy trì ĐỘ AN TOÀN và ĐỘ TIN CẬY của sản phẩm, việc sửa chữa, bảo dưỡng hoặc bất kỳ điều chỉnh nào khác đều phải do Trung tâm Bảo trì Được uỷ quyền của Makita thực hiện, luôn sử dụng các bộ phận thay thế của Makita.

PHỤ KIỆN TUỲ CHỌN

⚠ **THẬN TRỌNG:**
- Các phụ tùng hoặc phụ kiện này được khuyến nghị sử dụng với dụng cụ Makita của bạn được chỉ định trong tài liệu này. Việc sử dụng bất kỳ phụ tùng hoặc phụ kiện nào khác có thể dẫn đến rủi ro thương tích cho con người. Chỉ sử dụng phụ tùng hoặc phụ kiện với mục đích được nêu.

Nếu bạn cần bất kỳ sự hỗ trợ nào để biết thêm chi tiết về các phụ tùng này, hãy hỏi Trung tâm Bảo trì Makita tại địa phương của bạn.

- Lưỡi cưa lọng
- Cờ lê sáu cạnh số 4
- Bộ thanh cữ (thước dẫn)
- Loạt bộ điều chỉnh ray dẫn hướng
- Loạt ray dẫn hướng
- Thiết bị chặn mảnh vụn
- Nắp đậy
- Quá trình lắp ráp ống phun mạt cưa
- Pin và bộ sạc chính hãng Makita

CHÚ Ý:

- Một số mục trong danh sách có thể được bao gồm trong gói dụng cụ làm các phụ kiện chuẩn. Các mục này ở mỗi quốc gia có thể khác nhau.

ภาษาไทย (คำแนะนำต้นฉบับ)

คำอธิบายเกี่ยวกับมุมมองทั่วไป

1. ส่วนสีแดง
2. ปุ่ม
3. ตลับแบตเตอรี่
4. เครื่องหมายรูปดาว
5. ไฟแสดงสถานะ
6. ปุ่มตรวจสอบ
7. คันโยกเปลี่ยนการทำงานของการตัด
8. สวิตช์ล็อค
9. สวิตช์สั่งงาน
10. ปุ่มล็อค
11. ตัวหมุนปรับระดับความเร็ว
12. ตำแหน่งล็อค
13. ตำแหน่งคลาย
14. ใบเลื่อยฉลุ
15. ฐาน
16. ประแจหกเหลี่ยม
17. แผ่นครอบ
18. อุปกรณ์ป้องกันการแตกเป็นชิ้นเล็กๆ
19. หัวฉีดกำจัดฝุ่น
20. สกรูยึด
21. ท่อดูดสำหรับเครื่องดูดฝุ่น
22. แนวการตัด
23. โบลต์
24. ช่องรูปกากบาท
25. เส้นแสดงระดับ
26. ร่องรูปตัว V
27. กระปุกเฟือง
28. รูเริ่มต้น
29. ฉาก
30. แนวขอบกั้น
31. ลูกบิดเกลียว
32. สลักกำหนดแนววงกลม
33. แท่งไม้บรรทัด
34. ตัวปรับรางนำ
35. สกรู
36. รางนำ

ข้อมูลทางเทคนิค

รุ่น		DJV142	DJV182
ความยาวของช่วงชัก		26 มม.	26 มม.
ความสามารถในการตัดสูงสุด	ไม้	135 มม.	135 มม.
	เหล็กเหนียว	10 มม.	10 มม.
	อลูมิเนียม	20 มม.	20 มม.
จังหวะต่อนาที (นาที$^{-1}$)		800 - 3,500	800 - 3,500
ความยาวทั้งหมด		264 มม.	266 มม.
น้ำหนักสุทธิ		2.3 - 2.6 กก.	2.4 - 2.7 กก.
อัตราแรงดันไฟฟ้า		14.4 โวลต์กระแสตรง	18 โวลต์กระแสตรง

- เนื่องจากการวิจัยและการพัฒนาของเราเป็นแผนงานต่อเนื่อง ดังนั้นข้อมูลเทคนิคที่ระบุในเอกสารนี้อาจมีการเปลี่ยนแปลงโดยไม่ต้องแจ้งให้ทราบล่วงหน้า
- ข้อมูลเทคนิคอาจแตกต่างกันในแต่ละประเทศ
- น้ำหนักอาจจะแตกต่างกันไปตามอุปกรณ์ที่ติดตั้งไว้ รวมถึงตลับแบตเตอรี่ ชุดประกอบที่เบาที่สุดและหนักที่สุดตามกระบวนการ EPTA 01/2014 จะแสดงไว้ในตาราง

ตลับแบตเตอรี่และแท่นชาร์จที่สามารถใช้งานได้

ตลับแบตเตอรี่	รุ่น D.C.14.4 V	BL1415N/BL1430/BL1430B/BL1440/BL1450/BL1460B
	รุ่น D.C.18 V	BL1815N/BL1820/BL1820B/BL1830/BL1830B/BL1840/ BL1840B/BL1850/BL1850B/BL1860B
แท่นชาร์จ		DC18RC/DC18RD/DC18RE/DC18SD/DC18SE/DC18SF

- ตลับแบตเตอรี่และแท่นชาร์จบางรายการที่ระบุไว้ทางด้านบนอาจไม่มีจำหน่ายในภูมิภาคของคุณ

⚠ **คำเตือน**:

- **ใช้แต่ตลับแบตเตอรี่และแท่นชาร์จที่ระบุไว้ทางด้านบนเท่านั้น** การใช้ตลับแบตเตอรี่และแท่นชาร์จอื่นอาจทำให้ได้รับบาดเจ็บและ/หรือเกิดไฟไหม้ได้

สัญลักษณ์ END004-7

ต่อไปนี้คือสัญลักษณ์ที่ใช้สำหรับอุปกรณ์ โปรดศึกษาความหมายของสัญลักษณ์ให้เข้าใจก่อนการใช้งาน

.... อ่านคู่มือการใช้งาน

วัตถุประสงค์การใช้งาน ENE019-1

เครื่องมือนี้ผลิตขึ้นเพื่อใช้เลื่อยวัสดุที่ทำจากไม้ พลาสติก และโลหะ จากการใช้งานอุปกรณ์เสริมอเนกประสงค์และการตั้งโปรแกรมใบเลื่อย จึงทำให้เครื่องมือนี้สามารถใช้งานได้หลายประเภทและเหมาะสมอย่างยิ่งกับงานตัดโค้งและงานตัดรูปวงกลม

คำเตือนด้านความปลอดภัยของเครื่องมือไฟฟ้าทั่วไป GEA013-3

⚠ **คำเตือน: โปรดอ่านคำเตือนด้านความปลอดภัย คำแนะนำ ภาพประกอบ และข้อมูลจำเพาะต่างๆ ที่ให้มากับเครื่องมือไฟฟ้านี้อย่างละเอียด** การไม่ปฏิบัติตามคแนะนำดังต่อไปนี้อาจส่งผลให้เกิดไฟฟ้าช็อต ไฟไหม้ และ/หรือได้รับบาดเจ็บอย่างร้ายแรงได้

เก็บรักษาคำเตือนและคำแนะนำทั้งหมดไว้เป็นข้อมูลอ้างอิงในอนาคต

คำว่า "เครื่องมือไฟฟ้า" ในคำเตือนนี้หมายถึงเครื่องมือไฟฟ้า (มีสาย) ที่ทำงานโดยใช้กระแสไฟฟ้าหรือเครื่องมือไฟฟ้า (ไร้สาย) ที่ทำงานโดยใช้แบตเตอรี่

ความปลอดภัยของพื้นที่ทำงาน

1. **ดูแลพื้นที่ทำงานให้มีความสะอาดและมีแสงไฟสว่าง** พื้นที่รกระเกะระกะหรือมืดทึบอาจนำไปสู่การเกิดอุบัติเหตุได้
2. **อย่าใช้งานเครื่องมือไฟฟ้าในสภาพที่อาจเกิดการระเบิด เช่น ในสถานที่ที่มีของเหลว ก๊าซ หรือฝุ่นผงที่มีคุณสมบัติไวไฟ** เครื่องมือไฟฟ้าอาจสร้างประกายไฟและจุดชนวนฝุ่นผงหรือก๊าซดังกล่าว
3. **ดูแลไม่ให้มีเด็กๆ หรือบุคคลอื่นอยู่ในบริเวณที่กำลังใช้เครื่องมือไฟฟ้า** การมีสิ่งรบกวนสมาธิอาจทำให้คุณสูญเสียการควบคุม

ความปลอดภัยด้านไฟฟ้า

1. **ปลั๊กของเครื่องมือไฟฟ้าต้องพอดีกับเต้ารับ อย่าดัดแปลงปลั๊กไม่ว่ากรณีใดๆ อย่าใช้ปลั๊กอแดปเตอร์กับเครื่องมือไฟฟ้าที่ต่อสายดิน** ปลั๊กที่ไม่ถูกดัดแปลงและเต้ารับที่เข้ากันพอดีจะช่วยลดความเสี่ยงของการเกิดไฟฟ้าช็อต
2. **ระวังอย่าให้ร่างกายสัมผัสกับพื้นผิวที่ต่อสายดิน เช่น ท่อ เครื่องนำความร้อน เตาหุงต้ม และตู้เย็น** มีความเสี่ยงที่จะเกิดไฟฟ้าช็อตสูงขึ้น หากร่างกายของคุณสัมผัสกับพื้น
3. **อย่าให้เครื่องมือไฟฟ้าถูกน้ำหรืออยู่ในสภาพเปียกชื้น** น้ำที่ไหลเข้าไปในเครื่องมือไฟฟ้าจะเพิ่มความเสี่ยงของการเกิดไฟฟ้าช็อต
4. **อย่าใช้สายไฟอย่างไม่เหมาะสม อย่าใช้สายไฟเพื่อยก ดึง หรือถอดปลั๊กเครื่องมือไฟฟ้า เก็บสายไฟให้ห่างจากความร้อน น้ำมัน ของมีคม หรือชิ้นส่วนที่เคลื่อนที่** สายที่ชำรุดหรือพันกันจะเพิ่มความเสี่ยงของการเกิดไฟฟ้าช็อต
5. **ขณะที่ใช้งานเครื่องมือไฟฟ้านอกอาคาร ควรใช้สายต่อพ่วงที่เหมาะสมกับงานภายนอกอาคาร** การใช้สายที่เหมาะสมกับงานภายนอกอาคารจะลดความเสี่ยงของการเกิดไฟฟ้าช็อต
6. **หากต้องใช้งานเครื่องมือไฟฟ้าในสถานที่เปียกชื้น ให้ใช้อุปกรณ์ป้องกันกระแสไฟรั่ว (RCD)** การใช้ RCD จะลดความเสี่ยงของการเกิดไฟฟ้าช็อต
7. **เครื่องมือไฟฟ้าอาจสร้างสนามแม่เหล็ก (EMF) ที่ไม่เป็นอันตรายต่อผู้ใช้** อย่างไรก็ตาม ผู้ใช้ที่ใส่เครื่องกระตุ้นหัวใจและอุปกรณ์ทางการแพทย์ที่คล้ายกันนี้ควรติดต่อผู้ผลิตอุปกรณ์และ/หรือแพทย์เพื่อรับคำแนะนำก่อนใช้งานเครื่องมือไฟฟ้านี้

ความปลอดภัยส่วนบุคคล

1. **ให้ระมัดระวังและมีสติอยู่เสมอขณะใช้งานเครื่องมือไฟฟ้า อย่าใช้งานเครื่องมือไฟฟ้าในขณะที่คุณกำลังเหนื่อย หรือในสภาพที่มึนเมาจากยาเสพติด เครื่องดื่ม แอลกอฮอล์ หรือการใช้ยา** ชั่วขณะที่ขาดความระมัดระวังเมื่อกำลังใช้งานเครื่องมือไฟฟ้าอาจทำให้ได้รับบาดเจ็บร้ายแรง
2. **ใช้อุปกรณ์ป้องกันส่วนบุคคล สวมแว่นตาป้องกันเสมอ** อุปกรณ์ป้องกัน เช่น หน้ากากกันฝุ่น รองเท้านิรภัยกันลื่น หมวกนิรภัย หรือเครื่องป้องกันการได้ยินที่ใช้ในสภาพที่เหมาะสมจะช่วยลดการบาดเจ็บ
3. **ป้องกันไม่ให้เกิดการเปิดใช้งานโดยไม่ตั้งใจ ตรวจสอบให้แน่ใจว่าสวิตช์ปิดอยู่ก่อนที่จะเชื่อมต่อกับแหล่งจ่ายไฟและ/หรือชุดแบตเตอรี่ รวมทั้งตรวจสอบก่อนการยกหรือเคลื่อนย้ายเครื่องมือ** การสอดนิ้วมือบริเวณสวิตช์เพื่อถือเครื่องมือไฟฟ้า หรือการชาร์จไฟเครื่องมือไฟฟ้าในขณะที่เปิดสวิตช์อยู่อาจนำไปสู่การเกิดอุบัติเหตุ
4. **นำกุญแจปรับตั้งหรือประแจออกก่อนที่จะเปิดเครื่องมือไฟฟ้า** ประแจหรือกุญแจที่เสียบค้างอยู่ในชิ้นส่วนที่หมุนได้ของเครื่องมือไฟฟ้าอาจทำให้ได้รับบาดเจ็บ
5. **อย่าทำงานในระยะที่สุดเอื้อม จัดท่าการยืนและการทรงตัวให้เหมาะสมตลอดเวลา** เพราะจะทำให้ควบคุมเครื่องมือไฟฟ้าได้ดีขึ้นในสถานการณ์ที่ไม่คาดคิด
6. **แต่งกายให้เหมาะสม อย่าสวมเครื่องแต่งกายที่หลวมเกินไป หรือสวมเครื่องประดับ ดูแลไม่ให้เส้นผมและเสื้อผ้าอยู่ใกล้ชิ้นส่วนที่เคลื่อนที่** เสื้อผ้ารุ่มร่าม เครื่องประดับ หรือผมที่มีความยาวอาจเข้าไปติดในชิ้นส่วนที่เคลื่อนที่

7. **หากมีการจัดอุปกรณ์สำหรับดูดและจัดเก็บฝุ่นไว้ในสถานที่ ให้ตรวจสอบว่าได้เชื่อมต่อและใช้งานอุปกรณ์นั้นอย่างเหมาะสม** การใช้เครื่องดูดและจัดเก็บฝุ่นจะช่วยลดอันตรายที่เกิดจากฝุ่นผงได้
8. **อย่าให้ความคุ้นเคยจากการใช้งานเครื่องมือเป็นประจำทำให้คุณทำตัวตามสบายและละเลยหลักการเพื่อความปลอดภัยในการใช้เครื่องมือ** การกระทำที่ไม่ระมัดระวังอาจทำให้เกิดการบาดเจ็บร้ายแรงภายในเสี้ยววินาที
9. **สวมใส่แว่นครอบตานิรภัยเพื่อปกป้องดวงตาของคุณจากการบาดเจ็บเมื่อใช้เครื่องมือไฟฟ้า แว่นครอบตาจะต้องได้มาตรฐาน ANSI Z87.1 ในสหรัฐฯ, EN 166 ในยุโรป หรือ AS/NZS 1336 ในออสเตรเลีย/นิวซีแลนด์ ในออสเตรเลีย/นิวซีแลนด์ จะต้องสวมเกราะป้องกันใบหน้าเพื่อปกป้องใบหน้าของคุณอย่างถูกต้องตามกฎหมาย (ภาพที่ 1)**
ด้วยผู้ว่าจ้างมีหน้าที่รับผิดชอบในการบังคับผู้ใช้งานเครื่องมือและบุคคลอื่น ๆ ที่อยู่ในบริเวณที่ปฏิบัติงานให้ใช้อุปกรณ์ป้องกันที่เหมาะสม

การใช้และดูแลเครื่องมือไฟฟ้า

1. **อย่าฝืนใช้เครื่องมือไฟฟ้า ใช้เครื่องมือไฟฟ้าที่เหมาะสมกับการใช้งานของคุณ** เครื่องมือไฟฟ้าที่เหมาะสมจะทำให้ได้งานที่มีประสิทธิภาพและปลอดภัยกว่าตามขีดความสามารถของเครื่องที่ได้รับการออกแบบมา
2. **อย่าใช้เครื่องมือไฟฟ้า หากสวิตช์ไม่สามารถเปิดปิดได้** เครื่องมือไฟฟ้าที่ควบคุมด้วยสวิตช์ไม่ได้เป็นสิ่งอันตรายและต้องได้รับการซ่อมแซม
3. **ถอดปลั๊กจากแหล่งจ่ายไฟ และ/หรือชุดแบตเตอรี่ออกจากเครื่องมือไฟฟ้าก่อนทำการปรับตั้ง เปลี่ยนอุปกรณ์เสริม หรือจัดเก็บเครื่องมือไฟฟ้า** วิธีการป้องกันด้านความปลอดภัยดังกล่าวจะช่วยลดความเสี่ยงในการเปิดใช้งานเครื่องมือไฟฟ้าโดยไม่ตั้งใจ
4. **จัดเก็บเครื่องมือไฟฟ้าที่ไม่ได้ใช้งานให้ห่างจากมือเด็กและอย่าอนุญาตให้บุคคลที่ไม่คุ้นเคยกับเครื่องมือไฟฟ้าหรือคำแนะนำเหล่านี้ใช้งานเครื่องมือไฟฟ้า** เครื่องมือไฟฟ้าจะเป็นอันตรายเมื่ออยู่ในมือของผู้ที่ไม่ได้รับการฝึกอบรม
5. **บำรุงรักษาเครื่องมือไฟฟ้าและอุปกรณ์เสริม ตรวจสอบการประกอบที่ไม่ถูกต้องหรือการเชื่อมต่อของชิ้นส่วนที่เคลื่อนที่ การแตกหักของชิ้นส่วน หรือสภาพอื่น ๆ ที่อาจส่งผลกระทบต่อการทำงานของเครื่องมือไฟฟ้า หากมีความเสียหาย ให้นำเครื่องมือไฟฟ้าไปซ่อมแซมก่อนการใช้งาน** อุบัติเหตุจำนวนมากเกิดจากการดูแลรักษาเครื่องมือไฟฟ้าอย่างไม่ถูกต้อง
6. **ทำความสะอาดเครื่องมือตัดและลับให้คมอยู่เสมอ** เครื่องมือการตัดที่มีการดูแลอย่างถูกต้องและมีขอบการตัดคมมักจะมีปัญหาติดขัดน้อยและควบคุมได้ง่ายกว่า
7. **ใช้เครื่องมือไฟฟ้า อุปกรณ์เสริม และวัสดุสิ้นเปลือง ฯลฯ ตามคำแนะนำดังกล่าว พิจารณาสภาพการทำงานและงานที่จะลงมือทำ** การใช้เครื่องมือไฟฟ้าเพื่อทำงานอื่นนอกเหนือจากที่กำหนดไว้อาจทำให้เกิดอันตราย
8. **ดูแลมือจับและบริเวณมือจับให้แห้ง สะอาด และไม่มีน้ำมันและจาระบีเปื้อน** มือจับและบริเวณมือจับที่ลื่นจะทำให้ไม่สามารถจับและควบคุมเครื่องมือได้อย่างปลอดภัยในสถานการณ์ที่ไม่คาดคิด
9. **ขณะใช้งานเครื่องมือ อย่าสวมใส่ถุงมือผ้าที่อาจเข้าไปติดในเครื่องมือได้** หากถุงมือผ้าเข้าไปติดในชิ้นส่วนที่กำลังเคลื่อนที่อยู่อาจทำให้ได้รับบาดเจ็บ

การใช้งานและดูแลเครื่องมือที่ใช้แบตเตอรี่

1. **ชาร์จไฟใหม่ด้วยเครื่องชาร์จที่ระบุโดยผู้ผลิตเท่านั้น** เครื่องชาร์จที่เหมาะสำหรับชุดแบตเตอรี่ประเภทหนึ่งอาจเสี่ยงที่จะเกิดไฟไหม้หากนำไปใช้กับชุดแบตเตอรี่อีกประเภทหนึ่ง
2. **ใช้เครื่องมือไฟฟ้ากับชุดแบตเตอรี่ที่กำหนดมาโดยเฉพาะเท่านั้น** การใช้ชุดแบตเตอรี่ประเภทอื่นอาจทำให้เสี่ยงที่จะได้รับบาดเจ็บและเกิดไฟไหม้
3. **เมื่อไม่ใช้งานชุดแบตเตอรี่ ให้เก็บห่างจากวัตถุที่เป็นโลหะอื่น ๆ เช่น คลิปหนีบกระดาษ เหรียญ กุญแจ กรรไกรตัดเล็บ สกรู หรือวัตถุที่เป็นโลหะขนาดเล็กอื่น ๆ ที่สามารถเชื่อมต่อขั้วหนึ่งกับอีกขั้วหนึ่งได้** การลัดวงจรขั้วแบตเตอรี่อาจทำให้ร้อนจัดหรือเกิดไฟไหม้
4. **ในกรณีที่ใช้งานไม่ถูกต้อง อาจมีของเหลวไหลออกจากแบตเตอรี่ ให้หลีกเลี่ยงการสัมผัส หากสัมผัสโดนของเหลวโดยไม่ตั้งใจ ให้ล้างออกด้วยน้ำ หากของเหลวกระเด็นเข้าตา ให้รีบไปพบแพทย์** ของเหลวที่ไหลออกจากแบตเตอรี่อาจทำให้ผิวหนังระคายเคืองหรือไหม้
5. **ห้ามใช้ชุดแบตเตอรี่หรือเครื่องมือที่ชำรุดหรือมีการแก้ไข** แบตเตอรี่ที่เสียหายหรือมีการแก้ไขอาจทำให้เกิดสิ่งที่คาดไม่ถึงได้ เช่น ไฟไหม้ ระเบิด หรือเสี่ยงต่อการบาดเจ็บ
6. **ห้ามให้ชุดแบตเตอรี่อยู่ใกล้ไฟ หรือบริเวณที่มีอุณหภูมิสูงเกิน** หากโดนไฟ หรืออุณหภูมิสูงเกิน 130 °C อาจก่อให้เกิดการระเบิดได้
7. **กรุณาปฏิบัติตามคำแนะนำสำหรับการชาร์จไฟ และห้ามชาร์จแบตเตอรี่หรือเครื่องมือในบริเวณที่มีอุณหภูมินอกเหนือไปจากที่ระบุในคำแนะนำ** การชาร์จไฟที่ไม่เหมาะสม หรืออุณหภูมินอกเหนือไปจากช่วงอุณหภูมิที่ระบุในคำแนะนำอาจทำให้แบตเตอรี่เสียหายและเป็นการเพิ่มความเสี่ยงในการเกิดไฟไหม้

การซ่อมบำรุง

1. **นำเครื่องมือไฟฟ้าเข้ารับบริการจากช่างซ่อมที่ผ่านการรับรองโดยใช้อะไหล่แบบเดียวกันเท่านั้น** เพราะจะทำให้การใช้เครื่องมือไฟฟ้ามีความปลอดภัย

2. **ห้ามใช้ชุดแบตเตอรี่ที่เสียหาย** ชุดแบตเตอรี่ที่ใช้ควรเป็นชุดที่มาจากผู้ผลิต หรือผู้ให้บริการที่ได้รับอนุญาตเท่านั้น
3. **ปฏิบัติตามคำแนะนำในการหล่อลื่นและการเปลี่ยนอุปกรณ์เสริม**

คำเตือนด้านความปลอดภัยของเลื่อยฉลุไร้สาย

GEB187-1

1. **ถือเครื่องมือไฟฟ้าบริเวณมือจับที่เป็นฉนวนเมื่อทำงานที่เครื่องมือตัดอาจสัมผัสกับสายไฟที่ซ่อนอยู่** เครื่องมือตัดที่สัมผัสกับสายไฟที่ "มีกระแสไฟฟ้าไหลผ่าน" อาจทำให้ส่วนที่เป็นโลหะของเครื่องมือไฟฟ้าที่ไม่มีฉนวนหุ้ม "มีกระแสไฟฟ้าไหลผ่าน" และทำให้ผู้ปฏิบัติงานถูกไฟฟ้าช็อตได้
2. **ใช้ปากกาจับหรือวิธีการปฏิบัติอื่น ๆ เพื่อยึดและรองรับชิ้นงานไว้บนพื้นที่ที่มั่นคง** การใช้มือจับชิ้นงานหรือยึดชิ้นงานไว้กับร่างกายจะทำให้เกิดความไม่มั่นคงและสูญเสียการควบคุมได้
3. **สวมแว่นตานิรภัยหรือแว่นครอบตาเสมอ** แว่นตาปกติหรือแว่นกันแดดไม่ใช่แว่นนิรภัย
4. **หลีกเลี่ยงการตัดตะปู ตรวจหาตะปูในชิ้นงานและถอนตะปูออกก่อนทำงาน**
5. **อย่าตัดชิ้นงานที่มีขนาดใหญ่เกินไป**
6. **ตรวจสอบสิ่งที่อยู่โดยรอบชิ้นงานก่อนการตัดเพื่อป้องกันไม่ให้ใบเลื่อยโดนพื้น โต๊ะ ฯลฯ**
7. **จับเครื่องมือให้แน่น**
8. **ตรวจสอบให้แน่ใจว่าใบมีดนั้นไม่ได้สัมผัสกับชิ้นงานก่อนที่จะเปิดสวิตช์**
9. **ระวังอย่าให้มือสัมผัสกับชิ้นส่วนที่เคลื่อนที่**
10. **อย่าปล่อยให้เครื่องมือทำงานค้างไว้ ใช้งานเครื่องมือในขณะที่ถืออยู่เท่านั้น**
11. **ปิดสวิตช์และรอจนกว่าใบเลื่อยหยุดนิ่งสนิทก่อนที่จะเอาใบเลื่อยออกจากชิ้นงาน**
12. **ห้ามสัมผัสกับใบเลื่อยหรือชิ้นงานทันทีที่ทำงานเสร็จ เนื่องจากดอกไขควงหรือชิ้นงานอาจมีความร้อนสูงและลวกผิวหนังของคุณได้**
13. **อย่าใช้เครื่องมือโดยเปิดเครื่องทิ้งไว้เฉย ๆ โดยไม่จำเป็น**
14. **วัสดุบางอย่างอาจมีสารเคมีที่เป็นพิษ ระวังอย่าสูดดมฝุ่นหรือสัมผัสกับผิวหนัง ปฏิบัติตามข้อมูลด้านความปลอดภัยของผู้ผลิตวัสดุ**
15. **ใช้หน้ากากกันฝุ่น/ควันพิษที่เหมาะสมกับวัสดุและการใช้งานที่คุณกำลังทำงานเสมอ**

ปฏิบัติตามคำแนะนำเหล่านี้

⚠ **คำเตือน:**

อย่าให้ความไม่ระมัดระวังหรือความคุ้นเคยกับผลิตภัณฑ์ (จากการใช้งานซ้ำหลายครั้ง) อยู่เหนือการปฏิบัติตามกฎเกณฑ์ด้านความปลอดภัยในการใช้งานผลิตภัณฑ์อย่างเคร่งครัด การใช้งานอย่างไม่เหมาะสมหรือการไม่ปฏิบัติตามกฎเกณฑ์ด้านความปลอดภัยในคู่มือการใช้งานนี้อาจทำให้ได้รับบาดเจ็บร้ายแรง

คำแนะนำด้านความปลอดภัยที่สำคัญสำหรับตลับแบตเตอรี่

ENC007-13

1. **ก่อนใช้งานตลับแบตเตอรี่ โปรดอ่านคำแนะนำและข้อควรระวังทั้งหมดที่ระบุอยู่ใน (1) แท่นชาร์จแบตเตอรี่ (2) แบตเตอรี่ และ (3) ผลิตภัณฑ์ที่ใช้แบตเตอรี่**
2. **อย่าใช้ตลับแบตเตอรี่ที่ถูกแยกชิ้นส่วน**
3. **หากอายุการใช้งานสั้นเกินไป ให้หยุดการทำงานทันที เพราะอาจทำให้แบตเตอรี่มีความร้อนมากเกินไป อาจเป็นอันตรายจากการลวกผิวหนัง จนถึงเกิดการระเบิดขึ้นได้**
4. **หากอิเล็กโทรไลต์เข้าสู่ดวงตา ให้ล้างน้ำออก แล้วไปพบแพทย์ทันที เพราะอาจทำให้ดวงตาของคุณสูญเสียการมองเห็นได้**
5. **อย่าลัดวงจรตลับแบตเตอรี่:**
   (1) **อย่าสัมผัสขั้วแบตเตอรี่ที่มีวัสดุนำไฟฟ้า**
   (2) **อย่าจัดเก็บตลับแบตเตอรี่ในภาชนะที่มีวัสดุโลหะอื่น ๆ เช่น ตะปู เหรียญ ฯลฯ**
   (3) **อย่าให้ตลับแบตเตอรี่ถูกน้ำหรือฝน**

   แบตเตอรี่ที่ลัดวงจรสามารถให้เกิดการไหลเวียนไฟฟ้าในปริมาณมาก มีความร้อนสูงเกินไป มีอันตรายจากการลวกผิวหนัง จนกระทั่งถึงการชำรุดเสียหายได้
6. **อย่าจัดเก็บเครื่องมือและตลับแบตเตอรี่ในสถานที่ที่มีอุณหภูมิสูงเกินกว่า 50°C (122°F)**
7. **อย่านำตลับแบตเตอรี่ไปเผา แม้ว่าตัวแบตเตอรี่จะเสียหายมาก หรือเสื่อมสภาพอย่างสิ้นเชิง เพราะตลับแบตเตอรี่อาจระเบิดในกองไฟ**
8. **ระมัดระวังอย่าทำให้แบตเตอรี่ร่วงหล่นหรือได้รับการกระแทก**
9. **อย่าใช้งานอุปกรณ์เสริมที่ชำรุดเสียหาย**
10. **แบตเตอรี่ที่มีลิเธียมไอออนอยู่ในข้อบังคับว่าด้วยสินค้าอันตรายตามกฎหมาย**

    สำหรับการขนย้ายเชิงพาณิชย์ เช่น โดยบริษัทภายนอก ตัวแทนจัดส่งสินค้า จะต้องปฏิบัติตามข้อบังคับพิเศษบนบรรจุภัณฑ์และฉลากด้วย

สำหรับการจัดเตรียมสินค้าที่จะจัดส่ง ต้องปรึกษาผู้เชี่ยวชาญด้านวัสดุอันตรายด้วย นอกจากนี้ ให้ปฏิบัติตามข้อบังคับอื่นๆ ที่ลงรายละเอียดเป็นกรณีๆ ไปของแต่ละประเทศด้วย ให้ปิดเทปหรือคลุมหน้าสัมผัสที่เปิดอยู่ และบรรจุแบตเตอรี่ในลักษณะที่แบตเตอรี่จะไม่สามารถเคลื่อนที่ได้ในบรรจุภัณฑ์

11. **เมื่อกำจัดตลับแบตเตอรี่ ให้ถอดตลับแบตเตอรี่ออกจากเครื่องมือและกำจัดในสถานที่ที่ปลอดภัย** ปฏิบัติตามข้อบังคับในท้องถิ่นที่เกี่ยวกับการกำจัดแบตเตอรี่
12. **ใช้แบตเตอรี่ร่วมกับผลิตภัณฑ์ที่ Makita ระบุเท่านั้น** การติดตั้งแบตเตอรี่เข้ากับผลิตภัณฑ์ที่ไม่สามารถใช้งานร่วมกันได้อาจทำให้เกิดไฟไหม้, ความร้อนสูงเกิน, ระเบิด หรือของเหลวในแบตเตอรี่รั่วไหลได้
13. **หากไม่ใช้เครื่องมือเป็นระยะเวลานาน จะต้องถอดแบตเตอรี่ออกจากเครื่องมือ**

เก็บรักษาคำแนะนำเหล่านี้ไว้

⚠ **ข้อควรระวัง: ใช้แต่แบตเตอรี่ของแท้ของ Makita เท่านั้น** การไม่ใช้แบตเตอรี่ของแท้ของ Makita หรือใช้แบตเตอรี่ที่ผ่านการดัดแปลง อาจทำให้แบตเตอรี่ระเบิด เป็นสาเหตุให้เกิดไฟไหม้, ได้รับบาดเจ็บ และเกิดความเสียหายได้ อีกทั้งยังทำให้การรับประกันเครื่องมือและแท่นชาร์จของ Makita เป็นโมฆะด้วย

เคล็ดลับในการดูแลรักษาแบตเตอรี่ให้มีอายุการใช้งานสูงสุด

1. **ชาร์จตลับแบตเตอรี่ก่อนที่จะคายประจุออกจนหมด ให้หยุดการทำงานของเครื่องและชาร์จตลับแบตเตอรี่ก่อนเสมอเมื่อคุณสังเกตพบว่าพลังงานของเครื่องมีน้อยลง**
2. **อย่าชาร์จตลับแบตเตอรี่ที่มีพลังงานเต็มแล้ว การชาร์จตลับแบตเตอรี่มากเกินไปจะทำอายุการใช้งานของแบตเตอรี่สั้นลง**
3. **ชาร์จตลับแบตเตอรี่ในอุณหภูมิห้องระหว่าง 10°C - 40°C (50°F - 104°F) ปล่อยให้ตลับแบตเตอรี่ที่มีความร้อนเย็นลงก่อนที่จะชาร์จ**
4. **ชาร์จตลับแบตเตอรี่ถ้าท่านไม่ได้ใช้เป็นเวลานาน (มากกว่า 6 เดือน)**

คำอธิบายการใช้งาน

⚠**ข้อควรระวัง**:

- ตรวจสอบว่าปิดสวิตช์เครื่องและถอดตลับแบตเตอรี่ออกก่อนทำการปรับเปลี่ยนหรือตรวจสอบการทำงานของเครื่อง

การประกอบหรือการถอดตลับแบตเตอรี่ (ภาพที่ 2)

⚠**ข้อควรระวัง**:

- ปิดสวิตช์เครื่องทุกครั้งก่อนใส่หรือถอดตลับแบตเตอรี่
- **ถือเครื่องมือและตลับแบตเตอรี่ให้แน่นในขณะประกอบหรือถอดตลับแบตเตอรี่** การไม่ถือเครื่องมือและตลับแบตเตอรี่ให้แน่นอาจทำให้อุปกรณ์ดังกล่าวลื่นหลุดจากมือของคุณ ซึ่งจะให้เครื่องมือและตลับแบตเตอรี่ชำรุดเสียหายและเกิดการบาดเจ็บได้

ในการถอดตลับแบตเตอรี่ ให้ถอดตลับแบตเตอรี่ออกจากเครื่องโดยการเลื่อนปุ่มที่ด้านหน้าของตลับแบตเตอรี่

ในการใส่ตลับแบตเตอรี่ ให้จัดแนวลิ้นของตลับแบตเตอรี่ให้ตรงกับร่องในฝาครอบเครื่องและเลื่อนให้เข้าที่ ใส่แบตเตอรี่เข้าไปจนสุดจนกว่าจะล็อคเข้าที่สนิทโดยจะได้ยินเสียงดังคลิกเบาๆ หากคุณยังมองเห็นส่วนสีแดงที่อยู่ด้านบนของปุ่ม แสดงว่ายังล็อคไม่เข้าที่

⚠**ข้อควรระวัง**:

- ใส่ตลับแบตเตอรี่เข้าไปจนสุดจนกว่าจะมองไม่เห็นส่วนสีแดงเสมอ มิฉะนั้น แบตเตอรี่อาจร่วงหล่นออกจากเครื่องอย่างไม่ตั้งใจและทำให้คุณหรือบุคคลอื่นที่อยู่รอบๆ ได้รับบาดเจ็บได้
- อย่าฝืนใส่ตลับแบตเตอรี่ หากตลับแบตเตอรี่เลื่อนเข้าไปได้ลำบาก อาจเป็นเพราะใส่แบตเตอรี่ไม่ถูกต้อง

ระบบการป้องกันแบตเตอรี่ (แบตเตอรี่ลิเทียม-ไอออนที่มีเครื่องหมายรูปดาว) (ภาพที่ 3)

แบตเตอรี่ลิเธียมอิออนที่มีเครื่องหมายรูปดาวจะมีระบบการป้องกันติดตั้งอยู่ ระบบนี้จะตัดกระแสไฟที่เข้าไปยังเครื่องมือโดยอัตโนมัติเพื่อยืดอายุการใช้งานแบตเตอรี่

เครื่องมืออาจหยุดลงระหว่างการทำงาน เมื่อเครื่องมือและ/หรือแบตเตอรี่อยู่ภายใต้สถานการณ์ต่อไปนี้:

- ทำงานหนักเกินกำลัง:
  เครื่องมือถูกใช้งานในลักษณะที่ก่อให้เกิดการดึงกระแสไฟฟ้าสูงผิดปกติ
  ในสถานการณ์นี้ ให้ปล่อยสวิตช์สั่งงานบนเครื่องมือแล้วหยุดการใช้งานที่ทำให้เครื่องมือต้องทำงานหนักเกินกำลัง จากนั้นให้กดสวิตช์สั่งงานอีกครั้งเพื่อเริ่มต้นการทำงานใหม่ หากเครื่องมือไม่เริ่มต้นทำงาน แสดงว่าแบตเตอรี่มีความร้อนสูงเกินไป ในสถานการณ์เช่นนี้ ให้ปล่อยให้แบตเตอรี่เย็นตัวลงก่อนที่จะกดสวิตช์สั่งงานอีกครั้ง
- แรงดันแบตเตอรี่ต่ำ:
  ความจุแบตเตอรี่เหลืออยู่น้อยเกินไป และเครื่องมือจะไม่ทำงาน ในสถานการณ์นี้ ให้ถอดและเปลี่ยนแบตเตอรี่

การแสดงความจุไฟฟ้าของแบตเตอรี่ที่ยังคงเหลืออยู่

เฉพาะสำหรับตลับแบตเตอรี่ที่มีตัวระบุ (ภาพที่ 4)

กดปุ่มตรวจสอบที่ตลับแบตเตอรี่เพื่อแสดงระดับพลังงานแบตเตอรี่ที่เหลืออยู่ ไฟแสดงสถานะจะสว่างขึ้นเป็นเวลาสองสามวินาที

ไฟแสดงสถานะ			ระดับพลังงานที่เหลือ
สว่าง	ดับ	กะพริบ	
■ ■ ■ ■			75% ถึง 100%
■ ■ ■ □			50% ถึง 75%
■ ■ □ □			25% ถึง 50%
■ □ □ □			0% ถึง 25%
◪ □ □ □			ชาร์จแบตเตอรี่
■ ■ □ □ ↑↓ □ □ ■ ■			แบตเตอรี่อาจทำงานผิดปกติ

หมายเหตุ:

- ปริมาณแบตเตอรี่ที่แสดงอาจแตกต่างจากปริมาณแบตเตอรี่จริงเล็กน้อย ทั้งนี้ขึ้นอยู่กับสภาพการใช้งานและอุณหภูมิแวดล้อม

การเลือกการทำงานของการตัด (ภาพที่ 5)

เครื่องมือนี้สามารถทำการตัดแบบเป็นวงรอบหรือเป็นเส้นตรง (ทั้งขึ้นและลง) ได้ การทำงานของการตัดแบบเป็นวงรอบจะดันใบเลื่อยไปข้างหน้าตามจังหวะของการตัดและจะเพิ่มความเร็วในการตัดในอัตราสูง

ในการเปลี่ยนแปลงการทำงานของการตัด ให้หมุนคันโยกเปลี่ยนการทำงานของการตัดไปยังตำแหน่งการทำงานของการตัดที่ต้องการ ดูตารางเพื่อเลือกการทำงานของการตัดที่เหมาะสม

ตำแหน่ง	การทำงานของการตัด	การใช้งาน
0	การทำงานของการตัดเป็นเส้นตรง	สำหรับการตัดเหล็กเหนียว สแตนเลส และพลาสติก สำหรับการตัดไม้และไม้อัดแบบเรียบเสมอกัน
I	การทำงานของการตัดแบบเป็นวงรอบขนาดเล็ก	สำหรับการตัดเหล็กเหนียว อลูมิเนียม และไม้เนื้อแข็ง
II	การทำงานของการตัดแบบเป็นวงรอบขนาดกลาง	สำหรับการตัดไม้และไม้อัด สำหรับการตัดอลูมิเนียมและเหล็กเหนียวอย่างรวดเร็ว
III	การทำงานของการตัดแบบเป็นวงรอบขนาดใหญ่	สำหรับการตัดไม้และไม้อัดอย่างรวดเร็ว

006376

การทำงานของสวิตช์

⚠**ข้อควรระวัง**:

- ก่อนใส่ตลับแบตเตอรี่เข้าไปในเครื่อง ให้ตรวจสอบทุกครั้งว่าสวิตช์สั่งงานทำงานปกติและกลับมาสู่ตำแหน่ง "OFF" เมื่อปล่อยไกหรือไม่ (**ภาพที่** 6)

การเริ่มต้นใช้งานเครื่องมือนี้:

กดสวิตช์ล็อคเพื่อปรับเครื่องมือนี้ให้อยู่ในโหมดสแตนด์บาย ซึ่งจะเป็นการเปิดไฟสัญญาณให้สว่างขึ้นด้วยเช่นกัน

เหนี่ยวไกสวิตช์เพื่อเริ่มการทำงาน ปล่อยสวิตช์สั่งงานเพื่อหยุดการทำงาน

ถ้าต้องการใช้งานอย่างต่อเนื่อง ให้ดึงสวิตช์สั่งงานและจากนั้นกดปุ่มล็อค

ถ้าต้องการเลิกใช้งานเครื่องมือในตำแหน่งล็อค ให้ดึงสวิตช์สั่งงานจนสุด จากนั้นปล่อยสวิตช์สั่งงานออกในโหมดสแตนด์บาย ให้กดสวิตช์ล็อคเพื่อปิดไฟสัญญาณและปรับเครื่องมือนี้ให้อยู่ในโหมดล็อค-ออฟ

หมายเหตุ:

- สวิตช์ล็อคจะไม่ทำงานในขณะทำการตัด
- เมื่อเครื่องมือนี้อยู่ในโหมดสแตนด์บาย ไฟสัญญาณจะยังคงสว่างอยู่
- หากปล่อยเครื่องมือให้อยู่ในโหมดสแตนด์บายเป็นเวลา 10 วินาที โดยที่ไม่มีการปฏิบัติงานใดๆ เครื่องมือนี้จะถูกปรับเข้าสู่โหมดล็อค-ออฟโดยอัตโนมัติและไฟสัญญาณจะดับลง

การเปิดสวิตช์ไฟสัญญาณ

⚠**ข้อควรระวัง**:

- อย่ามองเข้าไปในดวงไฟหรือมองแหล่งกำเนิดแสงของดวงไฟโดยตรง

หากต้องการเปิดสวิตช์ไฟสัญญาณ ให้กดสวิตช์ล็อค
ในการปิดไฟภายใน 10 วินาที ให้กดสวิตช์ล็อคอีกครั้ง

หมายเหตุ:

- ใช้ผ้าแห้งเช็ดคราบสกปรกที่เลนส์ของไฟสัญญาณออก ระวังอย่าให้เลนส์ของไฟสัญญาณมีรอยขีดข่วน มิฉะนั้นอาจทำให้แสงมัวลงได้
- เมื่อเครื่องมือมีความร้อนสูงเกินไป ไฟสัญญาณจะกะพริบ พักเครื่องให้เย็นลงก่อนใช้งานอีกครั้ง

ตัวหมุนปรับระดับความเร็ว (ภาพที่ 7)

ความเร็วของเครื่องมือสามารถปรับได้ไม่จำกัดโดยการหมุนตัวหมุนปรับระดับความเร็ว คุณสามารถปรับความเร็วสูงสุดได้ที่ระดับ 6 และปรับความเร็วต่ำสุดได้ที่ระดับ 1
ดูตารางเพื่อเลือกความเร็วที่เหมาะสมกับชิ้นงานที่จะตัด
อย่างไรก็ตาม ความเร็วที่เหมาะสมอาจแตกต่างกันตามประเภทหรือความหนาของชิ้นงาน โดยทั่วไปแล้ว ความเร็วในระดับสูงจะช่วยทำให้คุณตัดชิ้นงานได้รวดเร็วขึ้น แต่อายุการใช้งานของใบเลื่อยจะลดลง

ชิ้นงานที่จะตัด	ตัวเลขบนตัวหมุนปรับระดับความเร็ว
ไม้	4 - 6
เหล็กเหนียว	3 - 6
สแตนเลส	3 - 4
อลูมิเนียม	3 - 6
พลาสติก	1 - 4

013925

⚠**ข้อควรระวัง**:

- ตัวหมุนปรับระดับความเร็วสามารถหมุนได้มากสุดที่เลข 6 และต่ำสุดที่เลข 1 เท่านั้น อย่าฝืนหมุนจนเกินเลข 6 หรือ 1 มิฉะนั้น ฟังก์ชันการปรับระดับความเร็วอาจไม่สามารถใช้งานได้อีกต่อไป

ระบบไฟฟ้า

อุปกรณ์ถูกติดตั้งด้วยระบบไฟฟ้าเพื่อให้ใช้งานได้ง่าย

- ซอฟต์สตาร์ท
  ระบบซอฟต์สตาร์ทจะช่วยลดการกระตุกตอนเริ่มเปิดเครื่องและทำให้เครื่องมือเริ่มทำงานอย่างนุ่มนวล
- การหมุนเปล่ารอบเบา
  เพื่อลดการสั่นและจัดแนวใบเลื่อยฉลุให้ตรงกับเส้นตัดได้อย่างง่ายดายนั้น เครื่องมือจะลดความเร็วการหมุนลงโดยอัตโนมัติจนกระทั่งเครื่องมือเริ่มตัดชิ้นงานเมื่อแป้นปรับความเร็วถูกตั้งค่าไว้ที่หมายเลข 3 ขึ้นไปเมื่อเครื่องมือเริ่มตัดชิ้นงาน ความเร็วของเครื่องมือจะเพิ่มขึ้นถึงความเร็วที่ตั้งไว้ และจะรักษาความเร็วนั้นจนกระทั่งเครื่องมือหยุดทำงาน

หมายเหตุ:

- เมื่ออุณหภูมิต่ำอาจไม่สามารถใช้ฟังก์ชันนี้ได้

การปิดใช้ฟังก์ชันการหมุนเปล่ารอบเบา

กำหนดเฉพาะประเทศ

การปิดใช้ฟังก์ชันการหมุนเปล่ารอบเบา ให้ปฏิบัติตามขั้นตอนด้านล่างนี้

1. ตรวจสอบให้แน่ใจว่าได้ปิดเครื่องมือแล้ว
2. ตั้งแป้นปรับความเร็วไว้ที่หมายเลข "1"
3. กดปุ่มล็อค/ปลดล็อคเพื่อเปิดเครื่องมือ
4. ตั้งแป้นปรับความเร็วไปที่หมายเลข "6" โดยการหมุน จากนั้นตั้งไปที่หมายเลข "1" โดยการหมุนกลับ

ดวงไฟจะกะพริบสองครั้งเพื่อแสดงว่าฟังก์ชันการหมุนเปล่ารอบเบาถูกปิดใช้แล้ว การเปิดใช้ฟังก์ชันนี้อีกครั้ง ให้ปฏิบัติตามขั้นตอนเดิมอีกครั้ง

หมายเหตุ:

- หากฟังก์ชันการหมุนเปล่ารอบเบาถูกปิดใช้อยู่ดวงไฟจะกะพริบสองครั้งเมื่อเปิดเครื่องมือ
- คุณสามารถปิดใช้หรือเปิดใช้ฟังก์ชันการหมุนเปล่ารอบเบาโดยการเปลี่ยนแป้นปรับความเร็วจากหมายเลข "6" ถึง "1" และเปลี่ยนจากหมายเลข "1" ถึง "6" ได้

การประกอบ

⚠**ข้อควรระวัง**:

- ตรวจสอบว่าปิดสวิตช์เครื่องและถอดตลับแบตเตอรี่ออกเสมอก่อนที่จะใช้งานใดๆ กับเครื่อง

การประกอบหรือการนำใบเลื่อยออก

⚠**ข้อควรระวัง**:

- ทำความสะอาดเศษชิ้นงานหรือวัตถุแปลกปลอมทั้งหมดที่ติดอยู่กับใบเลื่อยและ/หรือตัวจับใบเลื่อย การไม่กระทำดังกล่าวอาจทำให้การขันยึดใบเลื่อยไม่แน่นพอซึ่งส่งผลทำให้ผู้ใช้ได้รับบาดเจ็บสาหัส
- ห้ามสัมผัสกับใบเลื่อยหรือชิ้นงานทันทีที่ทำงานเสร็จ เนื่องจากใบเลื่อยหรือชิ้นงานอาจมีความร้อนสูงและลวกผิวหนังของคุณได้
- ขันยึดใบเลื่อยให้แน่น การไม่ปฏิบัติตามอาจทำให้ได้รับบาดเจ็บสาหัส
- ในขณะที่ถอดใบเลื่อยออก ระวังไม่ให้ด้านบนของใบเลื่อยหรือส่วนปลายของชิ้นงานบาดนิ้วมือของคุณ (**ภาพที่** 8)

ก่อนใส่ใบเลื่อย ตรวจสอบให้แน่ใจว่าตัวจับใบเลื่อยอยู่ในตำแหน่งคลายออก
ในการใส่ใบเลื่อย ให้ใส่ใบเลื่อย (ฟันเลื่อยหันไปด้านหน้า) เข้าไปในตัวจับใบเลื่อยจนเข้าที่ ตัวจับใบเลื่อยจะเลื่อนไปยังตำแหน่งล็อคด้วยตนเอง และใบเลื่อยจะถูกล็อคไว้ ดึงใบเลื่อยเบาๆ เพื่อให้แน่ใจว่าใบเลื่อยจะไม่หลุดออกในระหว่างการปฏิบัติงาน

⚠**ข้อควรระวัง**:
- อย่าเปิดที่เปิดเครื่องมือแรงเกินไป มิฉะนั้น เครื่องมืออาจได้รับความเสียหายได้ (**ภาพที่** 9)

ในการถอดใบเลื่อย ให้ดันที่เปิดเครื่องมือไปด้านหน้าให้ไกลที่สุดเท่าที่จะทำได้ เพื่อให้ใบเลื่อยคลายออก

หมายเหตุ:
- หยอดน้ำมันหล่อลื่นลูกกลิ้งเป็นระยะ

ที่จัดเก็บประแจหกเหลี่ยม (ภาพที่ 10)

เมื่อไม่ได้ใช้งาน ให้จัดเก็บประแจหกเหลี่ยมดังแสดงในภาพเพื่อป้องกันการสูญหาย

แผ่นครอบ (ภาพที่ 11)

ใช้แผ่นครอบเมื่อทำการตัดแผ่นวีเนียร์ปะหน้า พลาสติก หรือชิ้นงานอื่นๆ อุปกรณ์ดังกล่าวจะช่วยป้องกันไม่ให้พื้นผิวของชิ้นงานที่มีความบอบบางแตกหักง่ายชำรุดเสียหาย เสียบแผ่นครอบไว้ที่ด้านหลังของฐานเครื่อง

อุปกรณ์ป้องกันการแตกเป็นชิ้นเล็กๆ (ภาพที่ 12)

ควรใช้อุปกรณ์ป้องกันการแตกเป็นชิ้นเล็กๆ เพื่อให้งานตัดไม่มีเศษชิ้นงานหลงเหลืออยู่ ในการประกอบอุปกรณ์ป้องกันการแตกเป็นชิ้นเล็กๆ ให้เลื่อนฐานไปทางด้านหน้าจนสุด และเสียบอุปกรณ์นี้จากด้านหลังของฐานเครื่องมือ เมื่อคุณใช้แผ่นครอบ ให้ติดตั้งอุปกรณ์ป้องกันการแตกเป็นชิ้นเล็กๆ ไว้บนแผ่นครอบ

⚠**ข้อควรระวัง**:
- ไม่สามารถใช้อุปกรณ์ป้องกันการแตกเป็นชิ้นเล็กๆ เมื่อทำการตัดมุมเอียง

อุปกรณ์สำหรับดูดฝุ่น

ขอแนะนำให้ใช้หัวฉีดกำจัดฝุ่น (อุปกรณ์เสริม) เพื่อให้สามารถทำงานตัดได้อย่างสะอาด (**ภาพที่** 13)
ในการติดตั้งหัวฉีดกำจัดฝุ่นเข้ากับเครื่องมือ ให้เสียบลิ่มล็อคของหัวฉีดกำจัดฝุ่นให้เข้าไปในร่องที่อยู่ในฐาน (**ภาพที่** 14)
ในการยึดหัวฉีดกำจัดฝุ่น ให้ขันสกรูยึดแคลมป์บริเวณด้านหน้าของหัวฉีดกำจัดฝุ่น
สามารถติดตั้งหัวฉีดกำจัดฝุ่นที่ทางด้านซ้ายหรือด้านขวาของฐาน (**ภาพที่** 15)
จากนั้นให้เชื่อมต่อเครื่องดูดฝุ่นของ Makita เข้ากับหัวฉีดกำจัดฝุ่น

การทำงาน

⚠**ข้อควรระวัง**:
- ประคองฐานให้อยู่ในระนาบเดียวกับชิ้นงานเสมอ การไม่กระทำดังกล่าวอาจทำให้ใบเลื่อยแตกหักซึ่งส่งผลให้ผู้ใช้ได้รับบาดเจ็บสาหัส

หมายเหตุ:
- หากมีการใช้งานเครื่องมือต่อเนื่องจนกระทั่งตลับแบตเตอรี่คายประจุออกจนหมด ให้พักเครื่องมือทิ้งไว้ประมาณ 15 นาที ก่อนที่จะใช้งานเครื่องด้วยแบตเตอรี่ใหม่ (**ภาพที่** 16)

เปิดสวิตช์เครื่องมือโดยไม่ให้ใบเลื่อยสัมผัสกับสิ่งใด และรอจนกว่าใบเลื่อยหมุนด้วยความเร็วเต็มที่ จากนั้นให้วางฐานในแนวระนาบกับชิ้นงานและค่อยๆ เลื่อนเครื่องมือไปข้างหน้าตามแนวการตัดที่ทำเครื่องหมายไว้ก่อนหน้านี้
เมื่อทำการตัดโค้ง ควรเลื่อนเครื่องมือไปข้างหน้าอย่างช้าๆ

การตัดมุมเอียง (ภาพที่ 17)

⚠**ข้อควรระวัง**:
- ตรวจสอบว่าปิดสวิตช์เครื่องและถอดตลับแบตเตอรี่ออกเสมอก่อนที่จะเอียงฐาน

เมื่อเอียงฐานแล้ว คุณจะสามารถทำการตัดมุมเอียงในมุมต่างๆ ได้ตั้งแต่ 0° ถึง 45° (ซ้ายหรือขวา) (**ภาพที่** 18)
ในการเอียงส่วนฐาน ให้คลายโบลต์ที่อยู่บนด้านหลังของฐานด้วยประแจหกเหลี่ยม เลื่อนฐานเพื่อให้โบลต์อยู่ในตำแหน่งตรงกลางของช่องรูปกากบาทในฐาน (**ภาพที่** 19)
เอียงฐานจนกว่าจะได้ระดับมุมเอียงที่ต้องการ ร่องรูปตัว V ของกระปุกเฟืองจะเป็นตัวระบุมุมเอียงตามเส้นแสดงระดับ จากนั้นให้ขันโบลต์ให้แน่นเพื่อยึดฐาน

การตัดแนวระนาบด้านหน้า (ภาพที่ 20)

คลายเกลียวโบลต์ทางด้านหลังของฐานโดยใช้ประแจหกเหลี่ยมและเลื่อนฐานไปทางด้านหลังจนสุด จากนั้นให้ขันโบลต์ให้แน่นเพื่อยึดฐาน

งานตัด

สามารถสร้างงานตัดได้โดยใช้วิธี A หรือ B

A) **การเจาะรูเริ่มต้น**: (**ภาพที่** 21)
- สำหรับงานตัดภายในชิ้นงานโดยไม่ทำการตัดจากขอบเข้าไปด้านใน ให้ทำการเจาะรูเริ่มต้นขนาดเส้นผ่าศูนย์กลาง 12 มม. ขึ้นไป เสียบใบเลื่อยเข้าไปในรูนี้เพื่อเริ่มการตัด

B) **การตัดเฉือน**: (**ภาพที่** 22)
- คุณไม่จำเป็นต้องเจาะรูเริ่มต้นหรือทำการตัดจากขอบเข้าไปด้านใน หากคุณปฏิบัติตามขั้นตอนต่อไปนี้อย่างระมัดระวัง

1. เอียงเครื่องมือขึ้นด้านบนบริเวณขอบด้านหน้าของฐานโดยให้ใบเลื่อยชี้ไปในตำแหน่งที่อยู่เหนือพื้นผิวของชิ้นงานเล็กน้อย

2. ใช้แรงกดเครื่องมือเพื่อไม่ให้ขอบด้านหน้าของฐานเคลื่อนไหว เมื่อคุณเปิดสวิตช์เครื่องมือ และค่อยๆ กดปลายด้านหลังของเครื่องมือลงช้าๆ
3. ในขณะที่ใบเลื่อยเจาะลงไปในชิ้นงาน ค่อยๆ กดฐานของเครื่องมือที่อยู่บนพื้นผิวของชิ้นงานให้ต่ำลง
4. ทำการตัดให้แล้วเสร็จตามวิธีปกติ

การตัดแต่งขอบ (ภาพที่ 23)

ในการตัดแต่งขอบหรือทำการปรับเปลี่ยนขนาด ให้ใช้ใบเลื่อยตัดเบาไปตามแนวขอบ

การตัดโลหะ

ใช้สารหล่อเย็น (น้ำมันตัดกลึง) ที่เหมาะสมเมื่อทำการตัดโลหะเสมอ การไม่ปฏิบัติตามจะทำให้ใบเลื่อยเกิดการสึกหรอมาก สามารถหยอดจาระบีข้างใต้ชิ้นงานแทนการใช้สารหล่อเย็น

ชุดฉาก (อุปกรณ์เสริม)

⚠**ข้อควรระวัง**:

- ตรวจสอบว่าปิดสวิตช์เครื่องและถอดตลับแบตเตอรี่ออกเสมอก่อนทำการประกอบหรือถอดอุปกรณ์เสริม

1. การตัดเป็นเส้นตรง (ภาพที่ 24)

เมื่อความยาวของการตัดมีขนาดเท่าๆ กันไม่เกิน 160 มม. สามารถใช้ฉากเพื่อให้ได้งานตัดที่รวดเร็ว เรียบร้อย และเป็นแนวตรง **(ภาพที่ 25)**

สำหรับการประกอบ ให้เสียบฉากเข้าไปในรูรูปสี่เหลี่ยมทางด้านข้างของฐานโดยให้แนวขอบกั้นคว่ำหน้าลง เลื่อนฉากไปยังตำแหน่งของการตัดตามความกว้างที่ต้องการ จากนั้นให้ขันโบลต์เพื่อยึดฉากให้แน่น

2. การตัดรูปวงกลม (ภาพที่ 26 และ 27)

เมื่อทำการตัดรูปวงกลมหรือแนวโค้งที่มีรัศมีไม่เกิน 170 มม. ให้ประกอบฉากดังนี้

1. เสียบฉากเข้าไปในรูรูปสี่เหลี่ยมทางด้านข้างของฐานโดยให้แนวขอบกั้นหงายหน้าขึ้น เสียบสลักกำหนดแนววงกลมลงไปในรูของแนวขอบกั้นทั้งสองข้าง ขันลูกบิดเกลียวที่อยู่บนสลักเพื่อยึดสลักให้แน่น
2. ในตอนนี้ให้เลื่อนฉากไปยังรัศมีของการตัดที่ต้องการ จากนั้นให้ขันโบลต์เพื่อยึดฉากให้แน่น แล้วเลื่อนฐานไปทางด้านหน้าจนสุด

หมายเหตุ:

- ใช้ใบเลื่อยหมายเลข B-17, B-18, B-26 หรือ B-27 เมื่อทำการตัดรูปวงกลมหรือแนวโค้งทุกครั้ง

ชุดตัวปรับรางนำ (อุปกรณ์เสริม) (ภาพที่ 28)

เมื่อทำการตัดชิ้นงานในแนวขนานและมีความกว้างเท่ากัน หรือทำการตัดในแนวตรง ให้ใช้รางนำและตัวปรับรางนำเพื่อให้มั่นใจว่าการทำงานจะมีความรวดเร็วและได้งานตัดที่เรียบร้อย

ในการติดตั้งตัวปรับรางนำ ให้เสียบแท่งไม้บรรทัดเข้าไปในช่องรูปสี่เหลี่ยมของฐานรองจนสุด ใช้ประแจหกเหลี่ยมขันโบลต์ให้แน่น **(ภาพที่ 29)**

การติดตั้งตัวปรับรางนำลงบนรางของรางนำ เสียบแท่งไม้บรรทัดเข้าไปในช่องรูปสี่เหลี่ยมของตัวปรับรางนำ จัดตำแหน่งฐานไว้ที่ด้านข้างของรางนำ และยึดโบลต์ให้แน่นหนา **(ภาพที่ 30)**

⚠**ข้อควรระวัง**:

- ใช้ใบเลื่อยหมายเลข B-8, B-13, B-16, B-17 หรือ 58 เมื่อใช้งานรางนำและตัวปรับรางนำทุกครั้ง

การดูแลรักษา

⚠**ข้อควรระวัง**:

- ตรวจสอบว่าปิดสวิตช์เครื่องและถอดตลับแบตเตอรี่ออกแล้วก่อนทำการตรวจสอบหรือดูแลรักษาเครื่อง
- อย่าใช้น้ำมันเชื้อเพลิง เบนซิน ทินเนอร์ แอลกอฮอล์ หรือวัสดุประเภทเดียวกัน เพราะอาจทำให้เครื่องมือสีซีดจาง ผิดรูปทรง หรือแตกหักได้

เพื่อดูแลให้ผลิตภัณฑ์มีความปลอดภัยและไว้วางใจได้ ควรนำส่งผลิตภัณฑ์ให้แก่ศูนย์บริการที่ได้รับอนุญาตของ Makita ดำเนินการซ่อมแซม ดูแลรักษา หรือเปลี่ยนอะไหล่ และใช้อะไหล่แท้ของ Makita เท่านั้น

อุปกรณ์เสริม

⚠**ข้อควรระวัง**:

- ขอแนะนำให้ใช้อุปกรณ์เสริมหรือส่วนประกอบเหล่านี้กับเครื่องมือ Makita ของคุณตามที่ระบุในคู่มือนี้ การใช้อุปกรณ์เสริมหรือส่วนประกอบอื่นอาจทำให้ผู้ใช้ได้รับบาดเจ็บ ใช้อุปกรณ์เสริมหรือส่วนประกอบตามที่ระบุไว้เท่านั้น

หากคุณต้องการทราบรายละเอียดเพิ่มเกี่ยวกับอุปกรณ์เสริมดังกล่าว โปรดสอบถามศูนย์บริการของ Makita ในพื้นที่ของคุณ

- ใบเลื่อยฉลุ
- ประแจหกเหลี่ยม 4
- ชุดฉาก (แถบกำหนดแนว)
- ชุดตัวปรับรางนำ
- ชุดรางนำ
- อุปกรณ์ป้องกันการแตกเป็นชิ้นเล็กๆ
- แผ่นครอบ
- ชุดประกอบหัวฉีดกำจัดฝุ่น
- แบตเตอรี่และแท่นชาร์จของแท้ของ Makita

หมายเหตุ:

- อุปกรณ์เสริมบางรายการอาจเป็นอุปกรณ์เสริมมาตรฐานที่รวมอยู่ในชุดเครื่องมือแล้ว ทั้งนี้ อาจมีความแตกต่างกันในแต่ละประเทศ

Makita Corporation
3-11-8, Sumiyoshi-cho,
Anjo, Aichi 446-8502 Japan

885228D376

www.makita.com

ALA